CARUI

MANUEL D'UTILISATION

USER MANUAL

BMB MEDICAL

FRANÇAIS

ENGLISH

FRANÇAIS

BMB MEDICAL
100 Avenue du Formans
CS 11001
01604 TRÉVOUX CEDEX
Tél : +33(0)4 74 08 71 71
Fax : +33(0)4 74 08 71 72

www.bmb-medical.com

Ce manuel a pour but de vous familiariser à l'utilisation, à l'entretien et à la sécurité de votre nouveau dispositif médical. Nous vous conseillons vivement de lire soigneusement ce document et de suivre les recommandations pour une utilisation optimale en toute sécurité.

BMB MEDICAL offre une grande variété d'options pour les produits concernés par ce manuel d'utilisation. Par conséquent, il se peut que certaines fonctionnalités décrites dans ce manuel ne soient pas applicables à votre chariot brancard.

Certaines illustrations présentées sont à titre indicatif et ne représentent pas exactement le dispositif que vous avez entre votre possession.

Coller à cet endroit

L'étiquette de la référence du produit

Les informations de ce document peuvent être modifiées sans préavis et n'engagent en aucune manière la société BMB MEDICAL. Toute représentation ou reproduction, intégrale ou partielle, faite sans le consentement de BMB MEDICAL est illicite. Cette représentation ou reproduction illicite, par quelque procédé que ce soit, constituerait une contrefaçon. Les illustrations de ce document ne sont pas contractuelles.

TABLE DES MATIERES

FRANÇAIS 2
1 INTRODUCTION SPECIFICATIONS 5
1.1 PRESENTATION DU PRODUIT 5
1.1.1 CHARIOT BRANCARD CARVI 5
1.1.2 CHARIOT BRANCARD CARVI KIDS 7
1.2 DOMAINE D'APPLICATION 9
1.3 OBJECTIF DU MANUEL D'UTILISATION 9
1.4 CONSERVATION 9
1.5 SYMBOLES ET NORMES UTILISES 9
2 MODE D'EMPLOI 10
2.1 HAUTEUR VARIABLE ET DESCENTE 10
2.1.1 ELEVATION DU COUCHAGE 10
2.1.2 ABAISSEMENT DU COUCHAGE 10
2.2 RELEVE BUSTE 11
2.3 BARRIERES 11
2.4 PEDALE DE FREIN ET DE GUIDAGE (et option 5eme roue) 12
2.5 DECLIVE / PROCLIVE 13
2.6 POSITION D'URGENCE 14
2.7 OPTIONS 14
2.7.1 FONCTIONS ELECTRIQUES 14
2.7.2 BARRES DE POUSSEE ESCAMOTABLES 15
2.7.3 TIGE PORTE SERUM 16
2.7.4 PANNEAU DE LIT 17
2.7.5 BARRIERES PEDIATRIQUES 18
2.7.6 KIT PEDIATRIQUE TETE 18
2.7.7 SUPPORT BOUTEILLE A OXYGENE VERTICAL 19
2.7.8 PLATEAU SUPPORT SCOPE 20
2.7.9 SUPPORT CASSETTE RADIO SOUS LE PLAN DE COUCHAGE (DOUBLE PLAN DUR) 21
2.7.10 SUPPORT DOSSIER SOUS TETIERE 21
2.7.11 CROCHETS PORTE SACS 21
2.7.12 SUPPORT ROULEAU PAPIER 22
2.7.13 SYSTEME ANTISTATIQUE 22
2.7.14 PLICATURE DES GENOUX 22

..... 23
3 NETTOYAGE ET DESINFECTION 24
3.1 INTRODUCTION 24
3.2 PERIODICITE 24
3.3 MATERIEL ET PRODUITS RECOMMANDES 24
3.4 CONSEILS DE NETTOYAGE ET DE DESINFECTION 25
3.4.1 OPERATION DE NETTOYAGE SELON LES ELEMENTS 25
3.4.2 CONSIGNES A RESPECTER 25
4 PRECAUTIONS 26
4.1 PRECAUTIONS RELATIVES A CE DISPOSITIF 26
4.1.1 PRECAUTIONS LIEES A L'UTILISATION DU CHARIOT BRANCARD 26
4.1.2 PRECAUTION LIEE A L'ENTRETIEN ET LE MAINTIEN EN L'ETAT DU MATERIEL 26
4.2 UTILISATIONS ANORMALES 27
4.3 TRANSPORT ET STOCKAGE 27
4.3.1 TRANSPORT 27
4.3.2 STOCKAGE 28
4.4 GARANTIE 28
4.5 SERVICE APRES VENTE 28
4.6 ENVIRONNEMENT 29
4.6.1 MATERIEL USAGE 29

1 INTRODUCTION SPECIFICATIONS

1.1 PRESENTATION DU PRODUIT

1.1.1 CHARIOT BRANCARD CARVI

CARACTERISTIQUES TECHNIQUES	
REFERENCE	CARVI
DESIGNATION	CHARIOT-BRANCARD A HAUTEUR VARIABLE HYDRAULIQUE
CHARGE DE FONCTIONNEMENT EN SECURITE	250 kg (indique la charge maximale admissible comprenant le poids total du patient, du matelas et des accessoires)
POIDS	90 kg (CARVI 60), 94 kg (CARVI 70), 98 kg (CARVI 80)
DIMENSION HORS TOUT	69 x 216 cm ou 79 x 216 ou 89 x 216 cm
PROCLIVE / DECLIVE	18 °
RELEVE BUSTE	0 à 90 °
EQUIPEMENTS	Couchage 2 sections : 60 x 197 cm (CARVI 60), 70 x 197 cm (CARVI 70) ou 80 x 197 cm (CARVI 80) Plan dur en résine, matériau radio transparent Hauteur variable : 62 - 94 cm (incluant un matelas de 8 cm d'épaisseur) Proclive-déclive +/- 18° à commande main libre Commande bilatérale de la hauteur variable et de proclive déclive Matelas amovible en mousse haute résilience (35 kg/m3). Epaisseur : 8 cm Housse déhoussable. Jersey enduit PVC. Coloris gris foncé 6 emplacements pour tige porte sérum Pare-chocs (aux 4 angles) Relève buste assisté par vérin à gaz (0 - 90°) Roues servofrein Ø 200 mm à commande centralisée côté pieds Frein centralisé des 4 roues côté pieds 2 roues à blocage directionnel côté tête Barrières pliantes à deux barreaux horizontaux. Aluminium anodisé Barres de poussée escamotables côté pieds (2 parties) Capot de châssis avec panier à effets et support obus
OPTIONS DISPONIBLES	- 5ème roue directionnelle - Roulettes renforcées pour CARVI (CRO5E obligatoire) - Système antistatique - Barrières 3 barreaux horizontaux - Panneau de lit en lieu et place d'une barre de poussée - Tige porte sérum «confort» inamovible et rabattable en 3 parties, 2 crochets - Tige porte sérum «confort» inamovible et rabattable en 3 parties, 4 crochets - Tige porte sérum amovible 2 crochets, réglage par molette - Barres de poussée escamotables côté tête - Barre de poussée escamotable côté pieds en 1 partie - Support cassette radio sous le plan de couchage - Relève-buste électrique à débrayage manuel - Relève buste et plicature des genoux électrique - Batterie - Télécommande patient - Relève-jambes avec plicature des genoux - Support obus vertical - Support rouleau papier à la tête - Support dossier sous têtière - Crochets porte sac situés de chaque côté, sous le plan de couchage - Plateau support scope au pied du malade - Matelas confort, mousse haute résilience (35kg/m3), épaisseur 10cm - Matelas grand confort, mousse haute résilience (35kg/m3), 2 cm viscoélastique, épaisseur totale 12cm - Prise d'équipotentialité

	- Rails techniques latéraux - Etau pour fixation d'accessoire sur rails techniques (CRORT obligatoire) - Etau réglable pour fixation d'accessoire sur rails techniques - Gouttière pour prélèvement (ETU-R obligatoire) - Protection enfant pour barrières (la paire) - Plateau repas universel / Plateau extensible à fixer sur barrières : 65 à 88 cm / Rebords anti chute / Gouttière de prélèvement Protection enfant pour barrières (la paire)

1.1.2 CHARIOT BRANCARD CARVI KIDS

CARACTERISTIQUES TECHNIQUES	
REFERENCE	CARVI KIDS
DESIGNATION	CHARIOT-BRANCARD PEDIATRIQUE A HAUTEUR VARIABLE HYDRAULIQUE
CHARGE DE FONCTIONNEMENT EN SECURITE	250 kg (indique la charge maximale admissible comprenant le poids total du patient, du matelas et des accessoires)
POIDS	85 kg
DIMENSION HORS TOUT	69 x 200 cm
PROCLIVE / DECLIVE	18 °
RELEVE BUSTE	0 à 90 °
EQUIPEMENTS	Couchage 2 sections : 60 x 185 cm Plan dur en résine, matériau radio transparent Hauteur variable : 62 - 94 cm (incluant un matelas de 8 cm d'épaisseur) Proclive-déclive +/- 18° à commande main libre Commande bilatérale de la hauteur variable et de proclive déclive Matelas amovible en mousse haute résilience (35 kg/m3). Epaisseur : 8 cm Housse déhoussable. Jersey enduit PVC. Coloris gris foncé 6 emplacements pour tige porte sérum Pare-chocs (aux 4 angles) Relève buste assisté par vérin à gaz (0 - 90°) Roues servofrein Ø 200 mm à commande centralisée côté pieds Frein centralisé des 4 roues côté pieds 2 roues à blocage directionnel côté tête Barrières pliantes à deux barreaux horizontaux. Aluminium anodisé Barres de poussée escamotables côté pieds (2 parties) Capot de châssis avec panier à effets et support obus
OPTIONS DISPONIBLES	- 5ème roue directionnelle - Système antistatique - Barrières 3 barreaux horizontaux - Panneau de lit en lieu et place d'une barre de poussée - Barrières pédiatriques en polycarbonate - Kit pédiatrique côté tête - Tige porte sérum «confort» inamovible et rabattable en 3 parties, 2 crochets - Tige porte sérum «confort» inamovible et rabattable en 3 parties, 4 crochets - Tige porte sérum amovible 2 crochets, réglage par molette - Barres de poussée escamotables côté tête - Barre de poussée escamotable côté pieds en 1 partie - Support rouleau papier à la tête - Support dossier sous têtière - Crochets porte sac situés de chaque côté, sous le plan de couchage - Plateau support scope au pied du malade - Matelas confort, mousse haute résilience (35kg/m3), épaisseur 10cm - Prise d'équipotentialité - Coussin de protection latéral pour barrières pédiatriques

	- Coussin de protection tête (CKOCL obligatoire) - Plateau repas universel / Plateau extensible à fixer sur barrières : 65 à 88 cm / Rebords anti chute

1.2 DOMAINE D'APPLICATION

Ce chariot-brancard est destiné selon ses spécifications, ses options et ses accessoires aux services de brancardage, de soins ambulatoires et aux services des urgences d'un établissement hospitalier.

Il est utilisé pour le transport, l'accueil, le transfert, le repos et le réveil d'un patient.

1.3 OBJECTIF DU MANUEL D'UTILISATION

Professionnels de la santé, ce manuel d'utilisation a été réalisé pour vous dans le but de vous fournir toutes les informations nécessaires et l'ensemble des précautions d'usage à respecter pour une utilisation en toute autonomie et en toute sécurité.

Les instructions relatives à l'entretien et au suivi du produit garantissent sa durée de vie.

Il est donc indispensable que la totalité du personnel y ait accès et soit ainsi informée des procédures de manipulation et des risques liés à l'utilisation du chariot brancard. Celui-ci doit être manipulé par une personne qualifiée et sensibilisée aux risques inhérents à une mauvaise utilisation.

1.4 CONSERVATION

Ce manuel d'utilisation doit être conservé à proximité du produit dans un endroit destiné à cet effet. Il doit être maintenu à l'abri de tout élément et de toute substance compromettant sa parfaite lisibilité.

1.5 SYMBOLES ET NORMES UTILISES

	Appareil de type B
	Signale que le non-respect de la recommandation peut entraîner la mise en danger du patient, de l'utilisateur, ou endommager le matériel.
CE	Conforme aux exigences essentielles de la directive 93/42/CEE relative aux dispositifs médicaux.
IPx4	Protection contre les éclaboussements et les projections d'eau.
	Indique la charge de fonctionnement en sécurité.

Les modèles CARVI et CARVI KIDS sont des dispositifs médicaux de Classe I, non invasifs et non actifs.

Les modèles CARVI et CARVI KIDS avec les options : Relève-buste électrique et plicature des genoux électriques sont des dispositifs médicaux de Classe I, non invasifs et actifs.

2 MODE D'EMPLOI

2.1 HAUTEUR VARIABLE ET DESCENTE

Avant l'utilisation de ces fonctions :

- **Veiller à ce qu'aucun objet ni aucune personne ne se trouvent sous le plan de couchage,**
- **Veiller à ce qu'aucune personne n'ait son pied sous les différentes pédales (hauteur variable, déclive/proclive).**

2.1.1 ELEVATION DU COUCHAGE

Les commandes (pédales grises), se trouvent de part et d'autre du couchage.

La montée du couchage s'effectue par pompage sur la pédale :

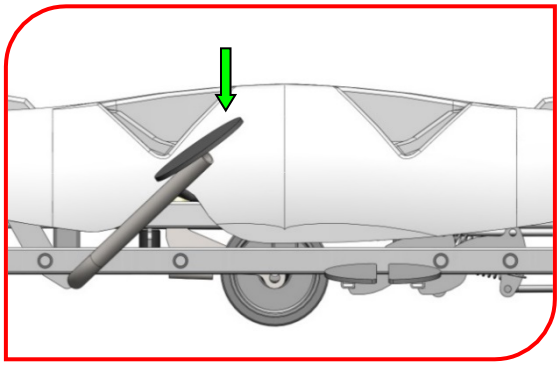

2.1.2 ABAISSEMENT DU COUCHAGE

La descente s'effectue en appuyant **simultanément** sur les deux pédales de déclive (pédale jaune) et de proclive (pédale bleue).

Veiller à ce que le pied soit positionné de façon à exercer une pression homogène sur les 2 pédales.

2.2 RELEVE BUSTE

Avant d'actionner le relève-buste, vérifier que rien n'entrave le mouvement (accessoires, câbles…)

Le relève-buste assisté par 2 vérins à gaz se commande en actionnant la barre située sous le plan de couchage : exercer une pression (à 2 mains pour plus de facilité) pour débloquer les vérins et régler le relève-buste à la hauteur désirée.

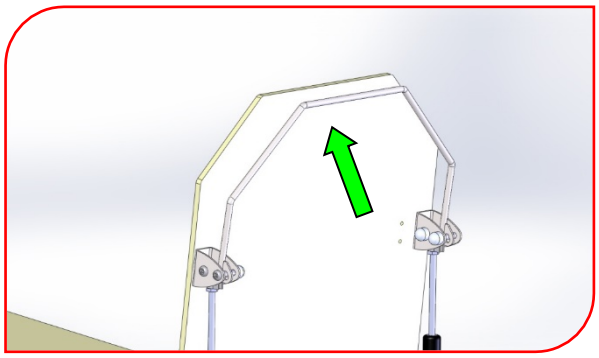

Cas d'un chariot électrique :

Le réglage du relève-buste se fait avec la ou les télécommandes :

- La télécommande côté pied
- et la télécommande patient (en option)

2.3 BARRIERES

Les barrières sont prévues pour réduire le risque de chute accidentelle du patient. Elles ne sont en aucun cas conçues pour l'immobiliser ou le maintenir avec des dispositifs d'immobilisation type sangles.

Avant de manipuler les barrières, veiller à ce que rien n'entrave leur mouvement.

Ne pas déplacer le chariot-brancard par les barrières.

Abaissement des barrières :

Le déverrouillage s'effectue en maintenant le bouton appuyé❶, et en poussant la barrière❷.

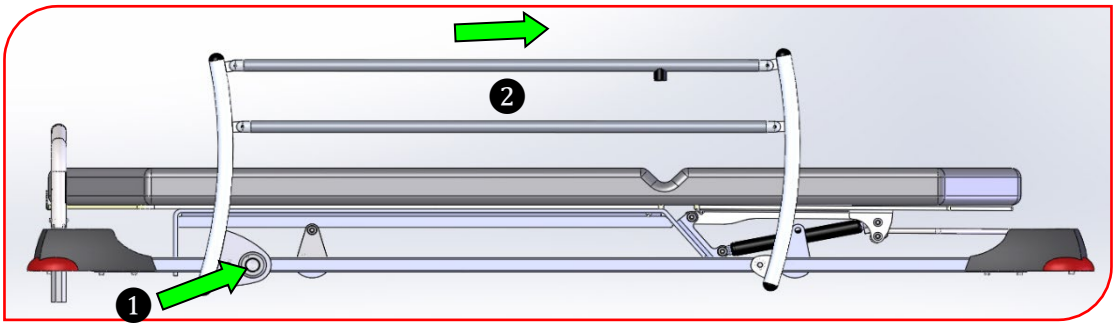

Elévation des barrières :

Soulever le barreau supérieur jusqu'au verrouillage du bouton.

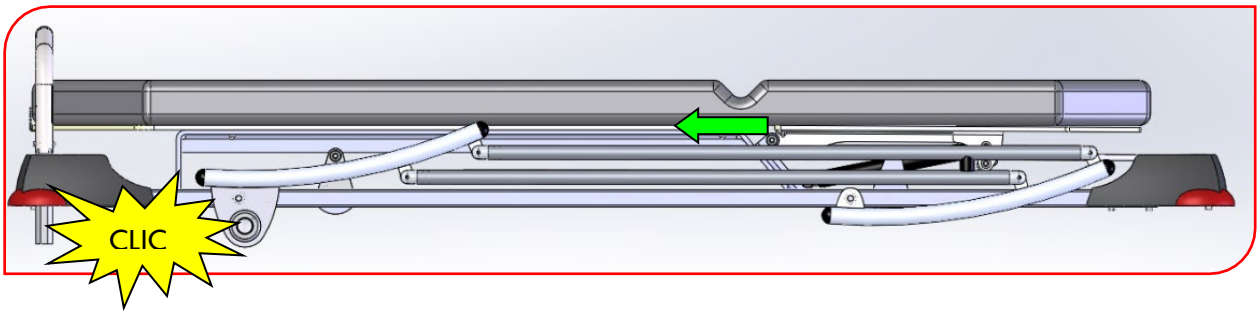

2.4 PEDALE DE FREIN ET DE GUIDAGE (ET OPTION 5EME ROUE)

Hormis lors du transport, veiller à toujours freiner le chariot-brancard. Vérifier que le frein soit actif en essayant de déplacer le chariot-brancard.

Ne pas stationner le chariot-brancard sur un sol en pente.

La pédale de frein et de guidage permet 3 fonctions :

- Chariot-brancard bloqué - pédale en position basse❶.
- Chariot-brancard libre permettant le déplacement multidirectionnel sur 4 roues (5ème roue désactivée si option) - pédale en position médiane❷.
- Chariot-brancard en guidage directionnel facilitant le déplacement en ligne droite (activation de la 5ème roue si option) - pédale en haut ❸.

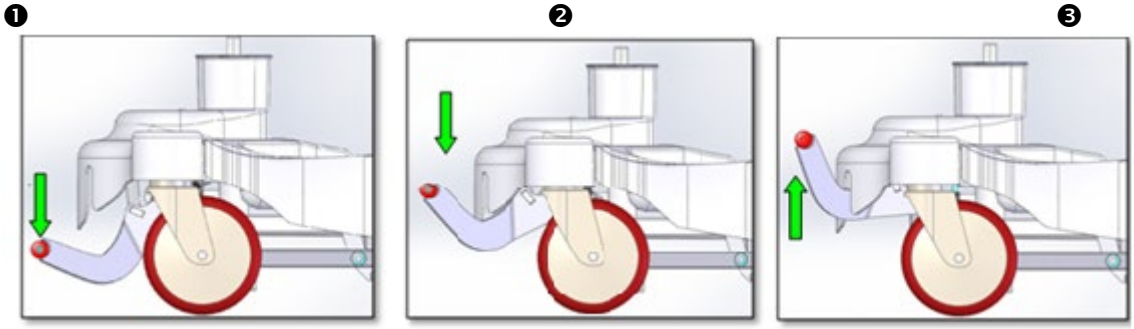

2.5 DECLIVE / PROCLIVE

Position déclive :

Pour mettre le chariot-brancard en position déclive (tête du brancard en position basse), appuyer sur la pédale jaune.

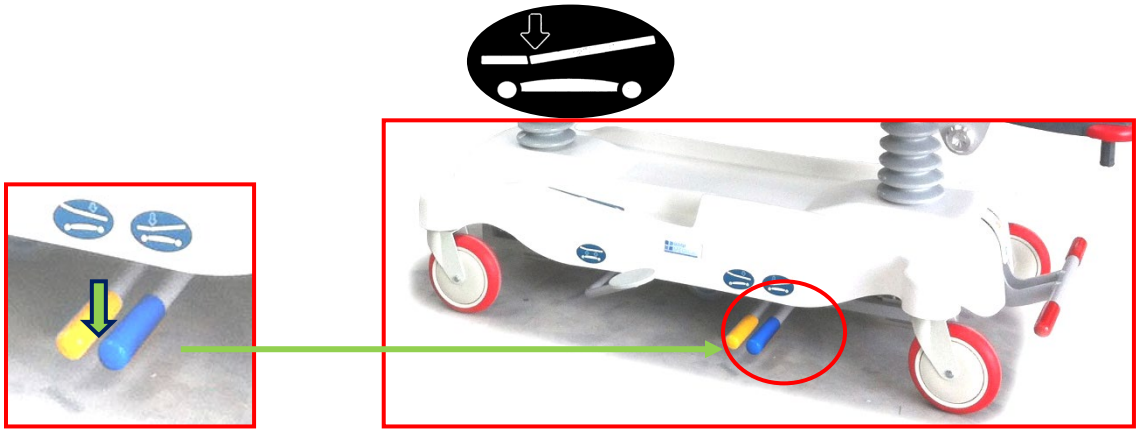

Position proclive :

Pour mettre le chariot-brancard en position proclive (pied du brancard en position basse), appuyer sur la pédale bleue.

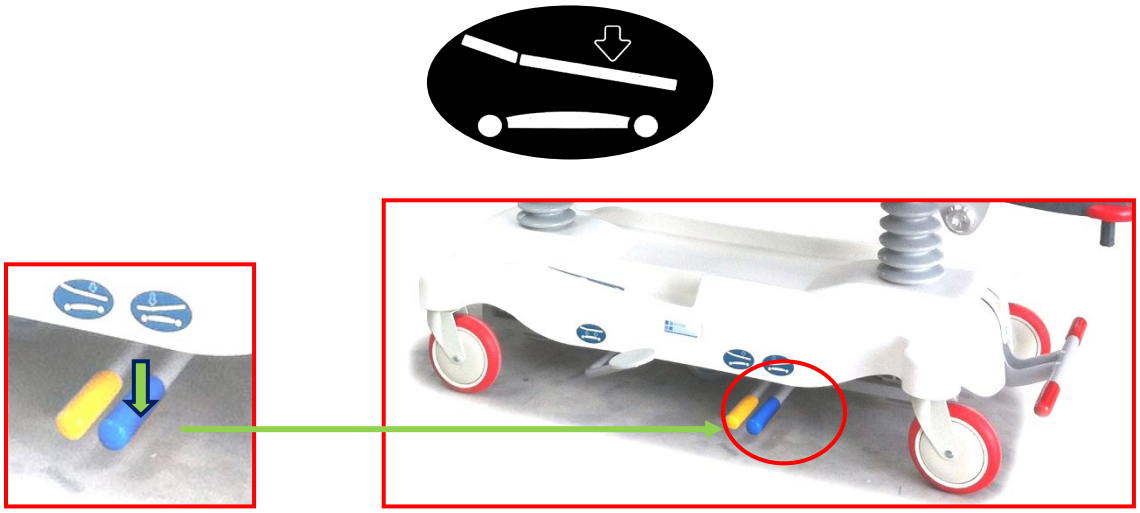

2.6 POSITION D'URGENCE

En cas de besoin de descente rapide du relève-buste, tirer sur la poignée rouge et accompagner le relève-buste en le tirant vers le bas

En cas d'utilisation du déverrouillage manuel d'urgence abaisser avec la télécommande le relève-buste dans sa position la plus basse afin de réinitialiser son fonctionnement.

2.7 OPTIONS

2.7.1 FONCTIONS ELECTRIQUES

Afin que les fonctions électriques puissent être utilisées, brancher le produit sur secteur.

Conditions de connexion au réseau électrique et compatibilité électromagnétique :

La connexion au réseau électrique doit s'effectuer conformément aux normes NF C 15-100 et NF C 15-211 (prise électrique 230 V). Le réseau utilisé doit être protégé par un disjoncteur différentiel de 30mA au maximum.

Les interventions sur les parties électriques doivent être effectuées par du personnel qualifié et autorisé.

Les interférences électromagnétiques dues au chariot-brancard ne sont pas à exclure. Il est alors conseillé d'inhiber les fonctions du chariot-brancard et d'éloigner les appareils soumis à perturbations.

L'option batterie :

Le boîtier batterie est équipé de son propre chargeur. Il convient de mettre la batterie en charge dès sa livraison dans un lieu tempéré pendant 24 heures sur une prise secteur avant la première mise en service.

En utilisation courante, il est fortement conseillé de maintenir le chariot-brancard branché sur secteur en cas d'utilisation sédentaire. La batterie dotée d'une autonomie réduite assure le fonctionnement du chariot-brancard en cas de coupure d'électricité ou lors d'un transfert.

La batterie permet d'assurer le fonctionnement du chariot-brancard en cas de coupure d'électricité ou de permettre le fonctionnement du chariot-brancard déconnecté du réseau électrique lors d'un transfert.

Par contre, une fois les manipulations terminées, il ne faut surtout pas oublier de rebrancher le chariot-brancard (au minimum 12 heures par jour). Ne jamais laisser la batterie se décharger complètement (risque de diminution de performance de batterie).

L'autonomie de la batterie chargée est de 25 cycles (montée + descente d'une fonction). Lorsque le signal sonore indique que le niveau de batterie est faible, se reconnecter immédiatement le chariot-brancard au secteur.

2.7.2 BARRES DE POUSSEE ESCAMOTABLES

Pour escamoter les poignées, soulever la bague de verrouillage jusqu'en butée❷, les poignées sont alors libres de pivoter vers le bas, à l'extérieur du plan de couchage❸.

❶ ❷ ❸

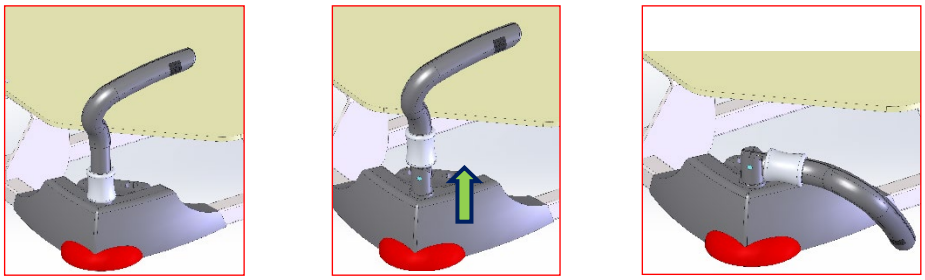

Pour les repositionner, les relever et replacer la bague en position basse. Vérifier qu'elles soient bien positionnées.

2.7.3 TIGE PORTE SERUM

2.7.3.1 TIGE PORTE SERUM FIXE

Mise en place :

Déloger la tige porte-sérum de son emplacement ❶ et la mettre en position verticale jusqu'au son encliquetage❷.

Pour la déployer sur toute sa hauteur (3 niveaux télescopiques), tirer sur les 2 niveaux supérieurs (chaque niveau est autobloquant)❸.

❶

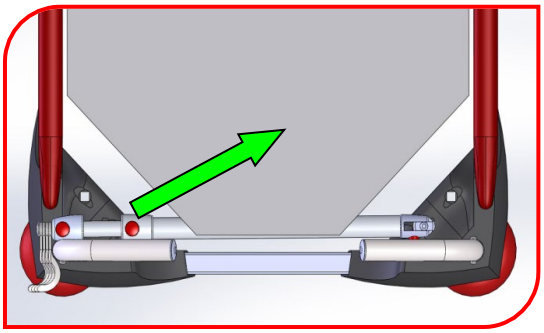

❷

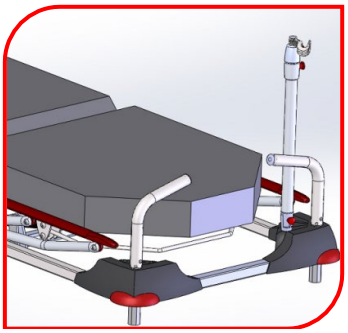

❸

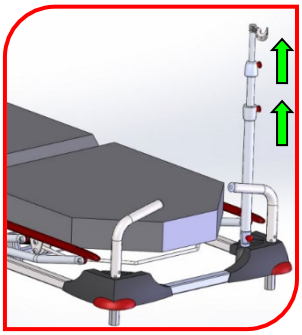

Rangement de la tige porte-sérum :

Afin de replier la tige télescopique, tirer les doigts d'indexage rouges situés à la base de chaque niveau. Ne pas rabattre la tige porte-sérum dans sa position la plus haute. Baisser successivement les différents niveaux jusqu'à sa position la plus basse (un seul niveau) avant de replacer la tige dans son logement.

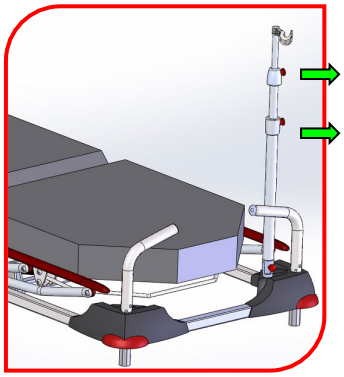

Ne rien apposer sur les parties télescopiques de la tige (ex. : ruban adhésif) qui pourrait entraver le mouvement de cette dernière.

Charge maximum de fonctionnement en sécurité : 10 kg

Cette valeur indicative correspond à l'utilisation en sécurité du produit, mais n'est pas représentative d'une utilisation normale pour laquelle la charge est bien inférieure.

Lors des déplacements du chariot-brancard équipé de la tige porte-sérum, veiller à ce que cette dernière ne puisse heurter aucun obstacle (ex : passage de porte, éclairage…) ni aucun individu.

Ne pas déplacer le chariot-brancard à l'aide de la tige porte-sérum.

2.7.3.2 TIGE PORTE SERUM AMOVIBLE

La tige porte-sérum amovible se place dans un des logements d'angle prévus à cet effet.

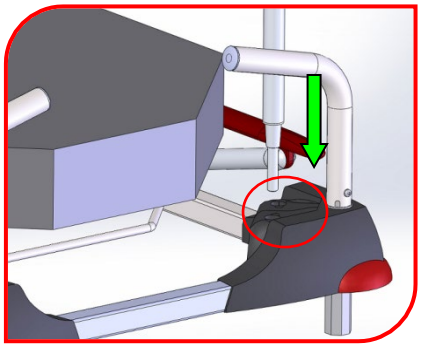

Charge maximum de fonctionnement en sécurité : 10 kg

Cette valeur indicative correspond à l'utilisation en sécurité du produit, mais n'est pas représentative d'une utilisation normale pour laquelle la charge est bien inférieure.

Lors des déplacements du chariot-brancard équipé de la tige porte-sérum, veiller à ce que cette dernière ne puisse heurter aucun obstacle (ex : passage de porte, éclairage…) ni aucun individu.

Ne pas déplacer le chariot-brancard à l'aide de la tige porte-sérum.

2.7.4 PANNEAU DE LIT

2.7.5 BARRIERES PEDIATRIQUES

Les barrières pédiatriques fonctionnent de la même manière que les barrières paragraphe 2.3.

2.7.6 KIT PEDIATRIQUE TETE

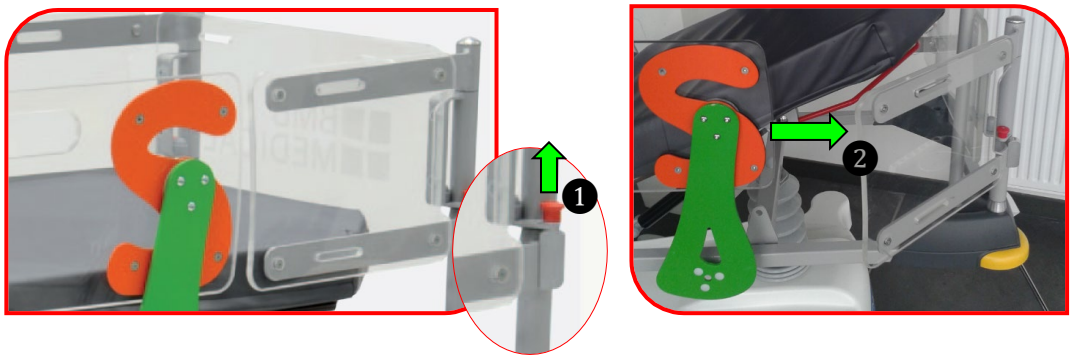

Pour ouvrir le panneau de côté soulever le doigt d'indexage rouge❶ et pousser le panneau vers l'extérieur ❷

Afin d'ôter le panneau de tête tirer sur les 2 tôles de déverrouillage rouges jusqu'en butée❶. Vous pouvez alors libérer le panneau de tête en le délogeant de son emplacement❷

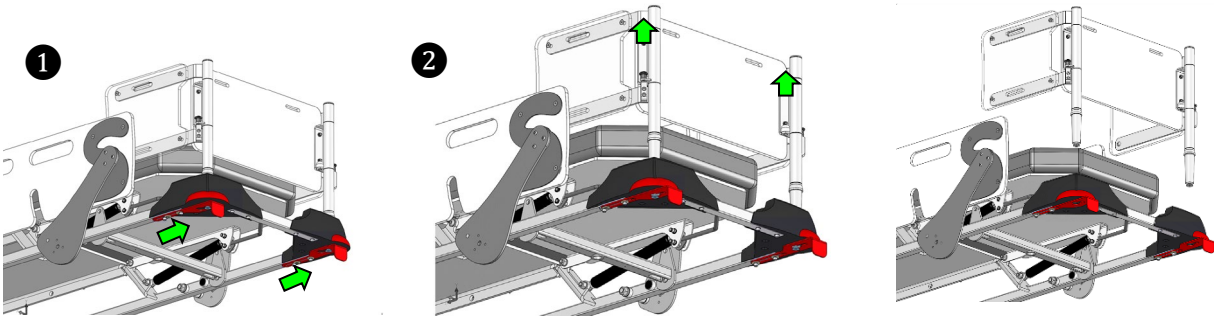

Pour remettre en position le panneau de tête, veiller à ce que les tôles soient en butée en tirant dessus❶. Puis insérer le panneau de tête dans les logements prévus à cet effet❷. Et verrouillé le système en poussant les tôles en butée❸.

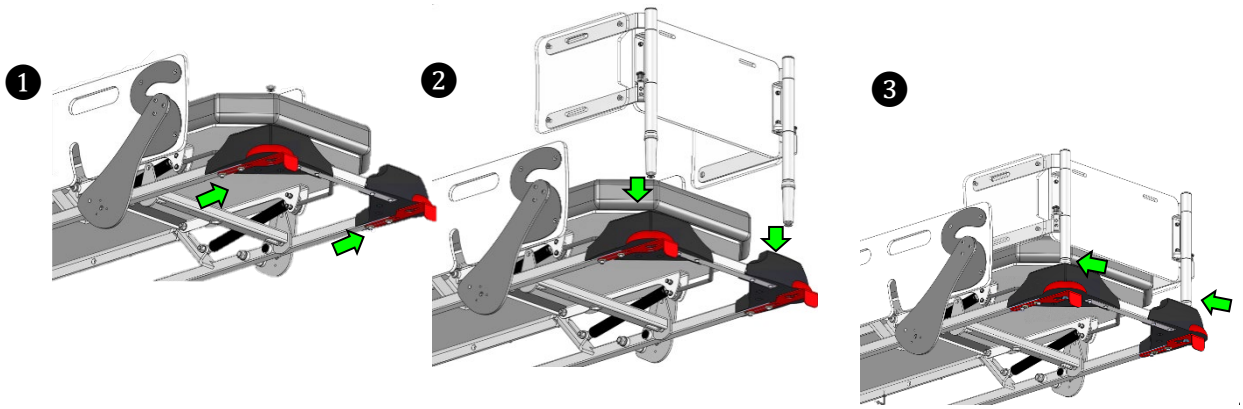

Vérifier la tenue du panneau de tête en essayant de l'enlever.

2.7.7 SUPPORT BOUTEILLE A OXYGENE VERTICAL

Faire pivoter le support bouteille à oxygène vers l'extérieur du plan de couchage.

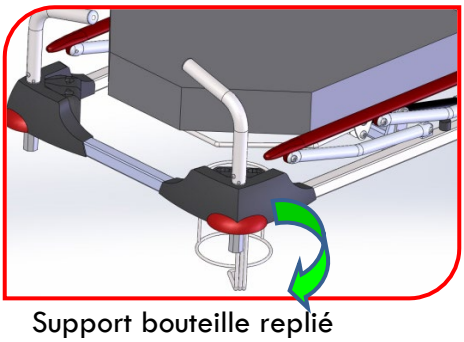

Support bouteille replié

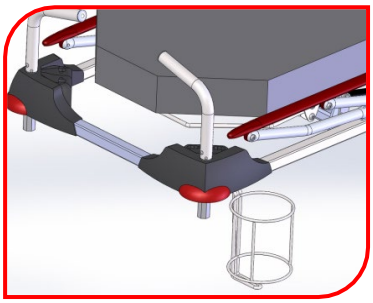

Support bouteille déployé

2.7.8 PLATEAU SUPPORT SCOPE

Le plateau support scope au pied du chariot-brancard se plie et se déplie par un système de rotation.

Faire pivoter le plateau jusqu'à sa position horizontale ❶ à ❹

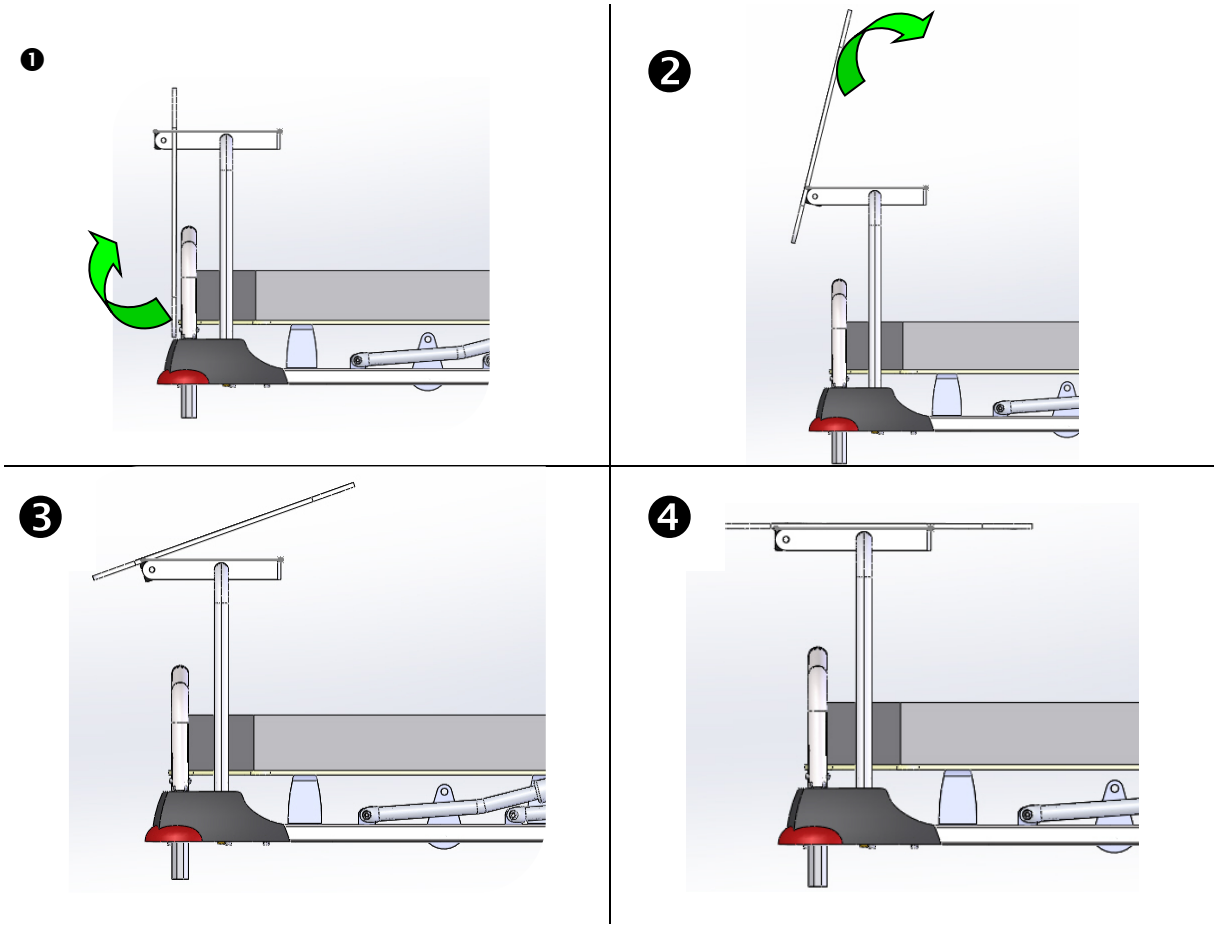

Lors de la mise en position déclive ou proclive, il est recommandé d'attacher les appareils disposés sur le plateau support scope avec la sangle fournie à cet effet.

2.7.9 SUPPORT CASSETTE RADIO SOUS LE PLAN DE COUCHAGE (DOUBLE PLAN DUR)

2.7.10 SUPPORT DOSSIER SOUS TETIERE

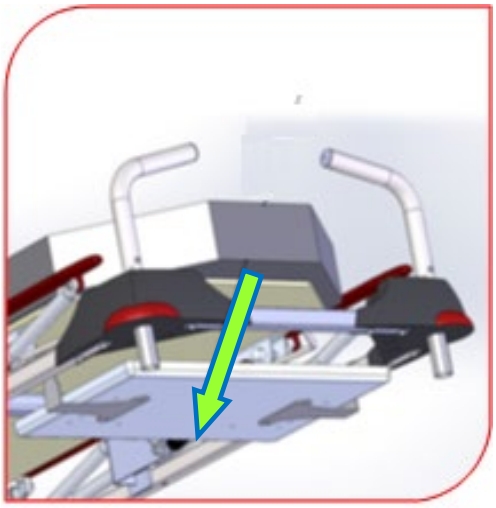

2.7.11 CROCHETS PORTE SACS

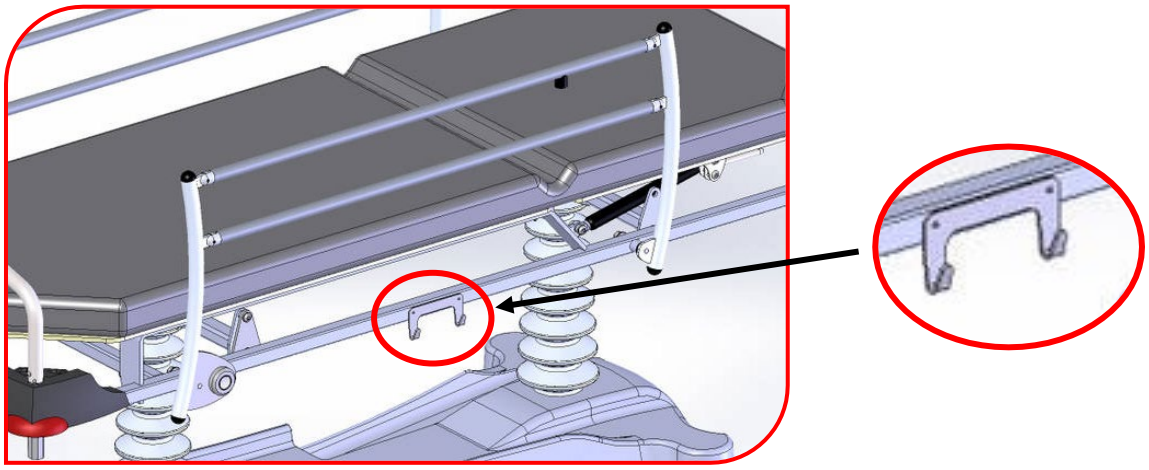

2.7.12 SUPPORT ROULEAU PAPIER

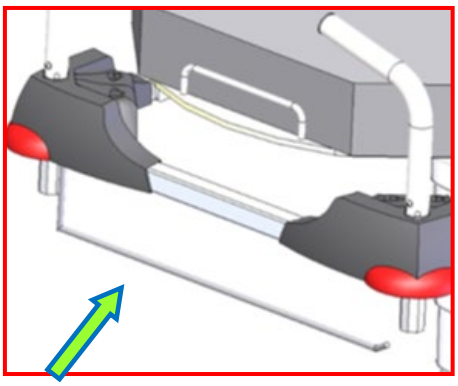

2.7.13 SYSTEME ANTISTATIQUE

Vérifier régulièrement que la tresse de masse soit en contact avec le sol, qu'elle ne soit pas pliée ni déformée.

2.7.14 PLICATURE DES GENOUX

Afin de mettre le brancard en position de plicature, tirer sur la commande de vérin jaune ❶ tout en soulevant la poignée ❷ jusqu'à la position voulue.

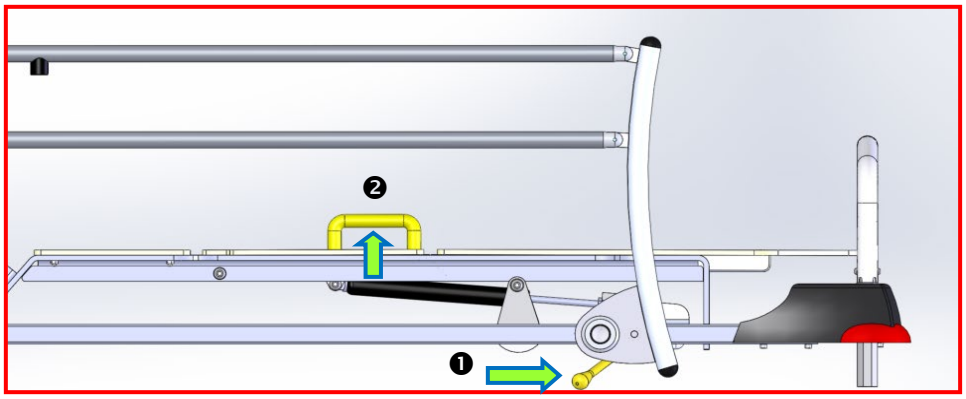

Afin de remettre à plat le couchage, tirer sur la commande de vérin jaune ❶ tout en appuyant sur la poignée ❷.

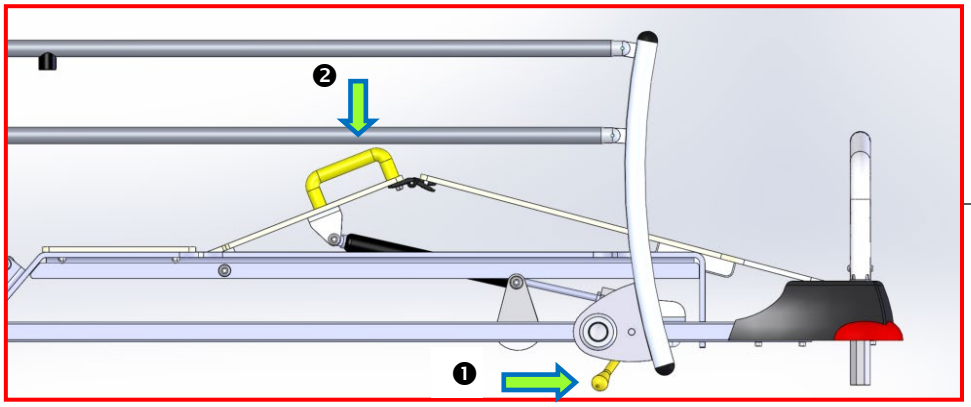

Option chariot électrique :

Sur les versions électriques des chariots-brancards le réglage de la plicature des genoux se fait avec la ou les télécommandes :

- la télécommande côté pied
- et la télécommande patient (en option)

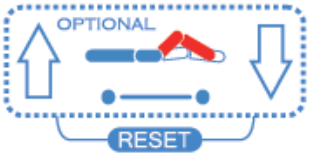

3 NETTOYAGE ET DESINFECTION

3.1 INTRODUCTION

Un nettoyage régulier et correct garantit la durée de vie du dispositif (cf. programme de nettoyage établi au moment de la mise en service du dispositif en désignant le personnel de référence).

Le fait de ne pas effectuer les opérations de nettoyage peut entraîner un risque d'infection dû à la présence de sécrétions et/ou de résidus sur le chariot brancard.

Les conseils de nettoyage ci-après ne se substituent pas au protocole interne de votre établissement.

3.2 PERIODICITE

Le nettoyage doit être effectué :

- À chaque patient, c'est-à-dire entre deux patients.
- Après le transport d'un patient infecté.
- Intégralement chaque semaine

3.3 MATERIEL ET PRODUITS RECOMMANDES

- N'utiliser que les produits nettoyants ou désinfectants autorisés et normalisés.
- Prendre connaissance des produits strictement prohibés par le fabricant (Cf. liste ci-dessous)

Liste des produits strictement prohibés :

Solvants :	Essence / alcools supérieurs aliphatiques et aromatiques/cétones-esters / trichloréthylène-perchloréthylène
Base :	Soude 10% / Ammoniaque 10%
Acides :	Nitrique 10% / Chlorhydrique 30% / Citrique 10%
Divers :	Eau distillée / Eau de Javel / Poudres abrasives / Tout produit abrasif

- Ne pas utiliser d'ustensiles abrasifs ni d'eau de Javel peu diluée.
- Ne pas mélanger les produits.
- Respecter les dosages et dilutions prescrits.
- Utiliser des lavettes propres à usage unique.
- Effectuer le nettoyage et la désinfection avec des vêtements et des gants de protection.

3.4 CONSEILS DE NETTOYAGE ET DE DESINFECTION

3.4.1 OPERATION DE NETTOYAGE SELON LES ELEMENTS

ELEMENTS	OPERATIONS A REALISER
PARTIES METALLIQUES (90%recouverts d'Époxy)	Lavage à l'eau courante et au savon ou à l'alcool dilué
	Après le nettoyage, séchage du chariot brancard
	Vérification du bon fonctionnement
SELLERIES	Lavage à l'eau et au savon
	Après le nettoyage, séchage du chariot brancard
	Vérification du bon fonctionnement

3.4.2 CONSIGNES A RESPECTER

- L'ensemble des surfaces du mobilier doit être nettoyé.
- Lors du nettoyage ou de la désinfection, il est recommandé de :
  - Pulvériser ou appliquer à l'aide d'une lavette le produit.
  - Débuter par le mobilier le plus proche du patient en insistant sur les parties en contact avec les utilisateurs.
  - Procéder de haut en bas.
  - Laisser sécher le matériel.

Les produits tâchant (ex. : « produit bleu » ou éosine) doivent être nettoyés au plus vite afin d'éviter toute imprégnation.

4 PRECAUTIONS

4.1 PRECAUTIONS RELATIVES A CE DISPOSITIF[1]

4.1.1 PRECAUTIONS LIEES A L'UTILISATION DU CHARIOT BRANCARD

Pour une bonne utilisation du matériel, n'agir que si le poids est bien réparti sur le dispositif.

Dans le cas d'un patient turbulent ou sans surveillance, il est recommandé de laisser le plan de couchage dans sa **position la plus basse** afin de réduire les risques dus à une éventuelle chute.

De la même manière, il est recommandé d'utiliser la fonction « hauteur variable » pour toute manipulation du patient, afin de travailler à une **hauteur ergonomique**.

La montée ou la descente du patient doivent s'effectuer impérativement barrières baissées et par le centre du couchage, **et non par ses extrémités** (côté tête ou côté pieds). **Risque de chute.**

En aucun cas **la paire de barrières ne peut être considérée** comme **une zone infranchissable** par les patients. Les dispositions adaptées doivent être prises en fonction de ces derniers.

Lorsqu'il devient inutile de le déplacer, le chariot-brancard doit être immobilisé à l'aide des freins. Il faut alors s'assurer du blocage des roues en tentant de le déplacer. Le non-respect de cette manipulation peut entraîner la chute d'une personne désirant prendre appui sur le chariot-brancard.

Toutes les manipulations relatives aux précautions d'utilisation ci-dessus sont décrites au paragraphe II – Mode d'emploi.

Il est conseillé de ne pas agir sans entraînement adapté.

4.1.2 PRECAUTION LIEE A L'ENTRETIEN ET LE MAINTIEN EN L'ETAT DU MATERIEL

Le dispositif ne doit subir aucune modification sans accord préalable du fabricant : la modification pourrait provoquer un fonctionnement imprévisible et ainsi des dommages au patient et au personnel soignant.

Le dispositif nécessite un contrôle régulier.

Afin de maintenir le dispositif en bon état et garantir un fonctionnement sûr et durable, il est nécessaire d'effectuer l'entretien prescrit.

En cas d'anomalies ou de dégâts constatés qui puissent compromettre le fonctionnement et la sécurité du dispositif, le retrait immédiat du matériel s'impose.

---

[1] La société BMB MEDICAL décline toute responsabilité en cas d'incidents ou accidents résultant d'une utilisation impropre ou d'une modification de produit faite par l'acheteur ou l'utilisateur.

Il faut utiliser le dispositif exclusivement selon les instructions de ce manuel d'utilisation.

Le dispositif ne doit pas être exposé et encore moins être au contact de sources thermiques de combustion et d'agents inflammables.

4.2 UTILISATIONS ANORMALES

Ce chariot brancard est conçu et adapté aux pratiques et procédures médicales donc à une utilisation spécifique. Une utilisation anormale peut être la cause d'accidents pour l'utilisateur ou même celle d'irrémédiables détériorations.

La liste suivante des utilisations anormales du chariot brancard n'est pas exhaustive et la société BMB MEDICAL s'en remet au bon sens des utilisateurs.

- Utilisation par toute personne n'ayant pas pris connaissance de ce manuel d'utilisation.
- Utilisation par toute personne extérieure au personnel soignant n'ayant pas reçu l'autorisation et les explications d'une personne qualifiée.
- Utilisation pour le couchage d'une personne de petite taille (inférieure à 1,30 m) ou de moins de 12 ans sans la barrière et le kit pédiatrique.
- Manipulation par un enfant.
- Utilisation du chariot-brancard avec une charge supérieure à la charge de fonctionnement en sécurité de 250 kg.
- Utilisation du châssis pour poser ou stocker des objets.
- Utilisation d'appareillage à oxygène sous le plan de couchage.
- Utilisation en présence d'un mélange anesthésique inflammable.
- Utilisation à l'extérieur de l'établissement ou sur un sol non aménagé.
- Utilisation sur un sol possédant une pente supérieure à 10°.
- Lavage à grande eau, sous jet à haute pression ou à vapeur et passage en tunnel de lavage.
- Toute autre utilisation n'entrant pas dans le cadre de fonctionnement d'un chariot-brancard d'hôpital.

4.3 TRANSPORT ET STOCKAGE

4.3.1 TRANSPORT

Lors du transport du chariot brancard en vue de son stockage, il est recommandé, afin qu'il ne subisse aucun risque de choc ou de chute :

- De la sangler à un support du moyen de transport
- De la bâcher
- D'enclencher le frein
- De le mettre en position basse

Les dégâts provoqués pendant le transport ne sont pas couverts par la garantie. Les réparations et la substitution des pièces endommagées seront à la charge du client.

4.3.2 STOCKAGE

Lorsque le chariot brancard est stocké, s'assurer qu'il est :

- Freiné
- Bâché
- Dans une pièce tempérée et non humide (température : de +10°C à +40°C).

Pendant son stockage, aucun poids lourd ne doit être posé dessus.

Le chariot brancard ne doit pas être considéré comme plan d'appui pour aucun type de matériel.

Le dispositif ne doit pas être exposé et encore moins être au contact de sources thermiques de combustion et d'agents inflammables.

4.4 GARANTIE

Matériel garanti 2 ans pièce et main d'œuvre.

Toutefois, la garantie des produits est rendue caduque par :

- Une utilisation anormale (*Paragraphe **4.2***)
- Une intervention sans avis préalable de nos services techniques ou d'entretien sur :
    - Une partie mécanique du chariot brancard
    - Un vérin ou un moteur
- Le non-respect de toute autre condition de garantie
- Tout nettoyage inadapté
- L'utilisation d'accessoires ne provenant pas du fabricant
- Le non-respect des opérations d'entretien préventif préconisées dans le carnet d'entretien.

4.5 SERVICE APRES VENTE

Pour toute information relative à l'installation, à l'utilisation ainsi qu'à l'entretien du produit ou toute autre question, contacter le Service Après-Vente à l'adresse suivante : sav@bmb-medical.com ou votre distributeur local pour l'Étranger.

Grâce à votre « Espace Client » sur le site www.bmb-medical.com, accédez en ligne à vos matériels et réaliser vos demandes d'intervention et leur suivi directement par cette interface sécurisée.

L'opérateur doit lire attentivement les informations contenues dans ce manuel d'utilisation, en particulier celles concernant les précautions d'emploi pour la sécurité et les méthodes d'installation et d'utilisation.

En cas de doute sur l'interprétation correcte des instructions, ne pas hésiter à contacter le Service Après-Vente qui sera toujours à votre écoute.

Afin de faciliter la commande de pièces de rechange vous pouvez demander au service SAV les éclatés de vos produits, ainsi vous pourrez obtenir les références des pièces voulues.

4.6 ENVIRONNEMENT

4.6.1 MATERIEL USAGE

Le recyclage des équipements électriques permet de préserver les ressources naturelles et d'éviter tout risque de pollution. A cette fin, BMB MEDICAL remplit ses obligations relatives à la fin de vie des chariots brancard CARVI qu'il met sur le marché en finançant la filière de recyclage de Recylum dédiée aux DEEE Pro qui les reprend gratuitement (Plus d'informations sur www.recylum.com) ».

ENGLISH

BMB MEDICAL
100 Avenue du Formans
CS 11001
01604 TRÉVOUX CEDEX
Tél : +33(0)4 74 08 71 71
Fax : +33(0)4 74 08 71 72

www.bmb-medical.com

The purpose of this manual is to inform you how to use, maintain and ensure the safety of your new medical device. We greatly advise that you read this document carefully and that you follow the recommendations for an optimum use in safe conditions.

BMB MEDICAL offers a wide variety of options for the stretcher-trolley referred to in this Operating Manual. As a result, some of the functionalities described herein may not be applicable to your stretcher-trolley.

Some of the presented illustrations are for indication purposes and are not an exact representation of the device that you have in your possession.

Product reference label

The information contained in this document can be modified without warning and BMB MEDICAL shall not be held responsible in any way. Any representation or reproduction, whether total or partial, carried out without BMB MEDICAL's authorisation is illicit. This illicit representation or reproduction, by any process, would be considered as counterfeiting. The illustrations included in this document are not contractual.

CONTENTS

ENGLISH 30
1 SPECIFICATION INTRODUCTION 33
1.1 PRODUCT DESCRIPTION 33
1.1.1 CARVI STRETCHER TROLLEY 33
1.1.2 CARVI KIDS STRETCHER TROLLEY 35
1.2 SCOPE OF APPLICATION 37
1.3 PUPROSE OF THE OPERATING MANUAL 37
1.4 STORAGE 37
1.5 SYMBOLS AND STANDARDS EMPLOYED 37
2 OPERATING INSTRUCTIONS 38
2.1 ADJUSTABLE HEIGHT AND LOWERING 38
2.1.1 RAISING THE BED 38
2.1.2 LOWERING THE BED 38
2.2 BACKREST LIFTING SYSTEM 39
2.3 BARS 39
2.4 BRAKING AND GUIDING PEDAL 40
2.5 BACKWARD / FORWARD TILTING SYSTEM 41
2.6 EMERGENCY POSITION 42
2.7 OPTIONS 42
2.7.1 ELECTRIC FUNCTIONS 42
2.7.2 RETRACTABLE PUSH BARS 43
2.7.3 IV POLE 43
2.7.4 PAEDIATRIC BARS 45
2.7.5 HEAD SIDE PAEDIATRIC KIT 46
2.7.6 VERTICAL OXYGEN BOTTLE SUPPORT SYSTEM 47
2.7.7 SCOPE SUPPORT TRAY 47
2.7.8 X-RAY CASSETTE BELOW THE PATIENT SURFACE 48
2.7.9 CHART HOLDER BELOW THE HEADREST 48
2.7.10 ATTACHMENT HOOKS FOR BAGS ON BOTH SIDES BELOW THE PATIENT SURFACE 49
2.7.11 PAPER ROLL DISPENSER 49
2.7.12 ANTISTATIC SYSTEM 49
2.7.13 KNEE GATCH 50
..... 50

3 CLEANING AND DISINFECTION 51
3.1 INTRODUCTION 51
3.2 FREQUENCY 51
3.3 RECOMMENDED EQUIPMENT AND PRODUCTS 51
3.4 CLEANING AND DESINFECTION RECOMMANDATIONS 52
3.4.1 CLEANING OPERATION ACCORDING TO THE COMPONENTS 52
3.4.2 INSTRUCTIONS TO BE FOLLOWED 52
4 PRECAUTIONS 53
4.1 PRECAUTIONS CONCERNING THIS DEVICE 53
4.1.1 PRECAUTIONS RELATED TO THE USE OF THE STRETCHER TROLLEY 53
4.1.2 PRECAUTION RELATED TO THE MAINTENANCE AND REPAIR OF THE EQUIPMENT 53
4.2 ABNORMAL USES 54
4.3 TRANSPORT AND STORAGE 54
4.3.1 TRANSPORT 54
4.3.2 STORAGE 55
4.4 WARRANTY 55
4.5 AFTER SALES DEPARTMENT 55
4.6 ENVIRONMENT 56
4.6.1 USED EQUIPMENT 56

1 SPECIFICATION INTRODUCTION

1.1 PRODUCT DESCRIPTION

1.1.1 CARVI STRETCHER TROLLEY

TECHNICAL CHARACTERISTICS	
REFERENCE	CARVI
DESIGNATION	HEIGHT-ADJUSTABLE HYDRAULIC STRETCHER-TROLLEY
SAFE OPERATING LOAD	250 kg (maximum acceptable load including the patient's total weight, mattress and fittings)
WEIGHT	90 kg (CARVI 60), 94 kg (CARVI 70), 98 kg (CARVI 80)
OVERALL DIMENSIONS	69 x 216 cm or 79 x 216 or 89 x 216 cm
FORWARD /BACKWARD	18 °
BACKREST	0 to 90 °
EQUIPMENT	2-sectional resin mattress base: 60 x 197 cm (CARVI 60), 70 x 197 cm (CARVI 70) or 80 x 197 cm (CARVI 80) Radiolucent material Height adjustment range: from 62 to 94 cm (including 8cm thick mattress) Trendelenburg - Anti-Trendelenburg 18° Two-sided height adjustment and Trendelenburg / Anti-Trendelenburg adjustment Removable mattress made of high quality and resilience foam (35kg/m3), height : 8 cm Removable cover. PVC coated Jersey. Colour : grey 6 holders for IV pole Bumpers on all 4 corners Backrest adjustable by 2 gas springs (0 - 90°) Castors with central braking system Ø 200 mm at foot-end 2 directional wheels at the head-end (without 5th directional wheel) Drop-down side rails, 2 horizontal bars. Anodized aluminium Foldable push bars at the foot-end 2 parts Frame cover including utility tray and O2 tank holder
AVAILABLE OPTIONS	- 5th directional wheel - Reinforced castors - Anti-static system - Side rails 3 horizontal bars - Bed panel instead of push bars - Permanent, foldable 3-stage «comfort» IV pole, 2 hooks - Permanent, foldable 3-stage «comfort» IV pole, 4 hooks - Removable IV pole, 2-stage, 2 hooks - Foldable push bars head-end - Foldable push bar foot-end 1 part - X-ray cassette below the patient surface - Electric backrest with manual release - Electric backrest and knee gatch, manual release - Battery - Patient's remote control - Knee gatch - Vertical oxygen bottle holder - Paper roll dispenser at the head-end - Chart holder (for paperwork) below the headrest - Attachment hooks for bags on both sides below the patient surface - Monitor tray at the foot-end - Comfort mattress, high quality foam (35kg/m3), height : 10cm - High Comfort mattress, high quality foam (35kg/m3), 2cm thick viscoelastic layer (total height : 12cm) - Equipotential connection

	- DIN rails - Fixation clamp for armrest (on technical rails, CRORT necessary) - Adjustable fixation clamp for armrest (on technical rails, CRORT necessary) - Anatomic shaped armrest (ETU-R necessary) - Side rail padded cushions (pair) - Universal Meal tray / Extensible meal tray for side rails: from 65 to 88 cm / Fall protection side - Equipotential connection

1.1.2 CARVI KIDS STRETCHER TROLLEY

TECHNICAL CHARACTERISTICS	
REFERENCE	CARVI KIDS
DESIGNATION	HEIGHT-ADJUSTABLE PAEDIATRIC HYDRAULIC STRETCHER-TROLLEY
SAFE OPERATING LOAD	250 kg (maximum acceptable load including the patient's total weight, mattress and fittings)
WEIGHT	85 kg
OVERALL DIMENSIONS	69 x 200 cm
FORWARD /BACKWARD	18 °
BACKREST	0 à 90 °
EQUIPMENT	2-sectional resin mattress base: 60 x 185 cm Radiolucent material. Overall dimensions: 69 x 200 cm. Height adjustment range: from 62 to 94 cm (including 8 cm thick mattress). Trendelenburg / Anti-Trendelenburg 18°. Two-sided height adjustment and Trendelenburg / Anti-Trendelenburg adjustment. Removable mattress made of high quality and resilience foam (35kg/m3), height : 8 cm. Removable cover. PVC coated Jersey. Colour : grey. 6 holders for IV pole. Bumpers on all 4 corners. Backrest adjustable by 2 gas springs (0 - 90°). Castors with central braking system Ø 200 mm at foot-end. 2 directional wheels at the head-end (without 5th directional wheel). Drop-down side rails, 2 horizontal bars. Anodized aluminium. Foldable push bars at the foot-end (1 or 2 parts). Frame cover including utility tray and O2 tank holder.Max. load : 250 kg. Weight : 85 kg. Warranty : 2 years
AVAILABLE OPTIONS	- 5th directional wheel - Anti-static system - Side rails 3 horizontal bars - Bed panel instead of push bars - Polycarbonate paediatric side rails - Paediatric kit head-end - Permanent, foldable 3-stage «comfort» IV pole, 2 hooks - Permanent, foldable 3-stage «comfort» IV pole, 4 hooks - Removable IV pole, 2-stage, 2 hooks - Foldable push bars head-end - Foldable push bar foot-end 1 part - Paper roll dispenser at the head-end - Chart holder (for paperwork) below the headrest - Attachment hooks for bags on both sides below the patient surface - Monitor tray at the foot-end - Comfort mattress, high quality foam (35kg/m3), height : 10cm - Equipotential connection - Lateral protection cushion for paediatric side rails

	- Head protection cushion (CKOCL obligatory) - Universal Meal tray /Extensible meal tray for side rails: from 65 to 88 cm /Fall protection side

1.2 SCOPE OF APPLICATION

This stretcher-trolley is intended to be used, according to its specifications, options and fittings, for carrying casualties and performing the ambulatory care and emergency services provided in a hospital.

It is used for the transport, welcoming, transfer, rest and recovery of a patient.

1.3 PUPROSE OF THE OPERATING MANUAL

Healthcare professionals, this Operating Manual has been prepared for you in aim of providing all of the necessary information and all of the precautions to be implemented for a safe and independent use.

The instructions concerning the maintenance and monitoring of the product ensure its service life.

It is therefore essential that all of the personnel read this manual and be informed of the handling procedures and risks related to the use of the stretcher-trolley. It shall be handled by a qualified person, who is aware of the risks related to a bad use.

1.4 STORAGE

This Operating Manual shall be kept near the product in a location provided for this purpose. It shall be kept away from any element and substance compromising its legibility.

1.5 SYMBOLS AND STANDARDS EMPLOYED

	Type-B device
	Indicates that non-compliance with the recommendation may endanger the patient, user or damage the equipment.
CE	Compliant with the key requirements specified in directive 93/42/EEC concerning medical devices.
IPx4	Protection against water splashing.
	Indicates the maximum weight of the patient and operating load which can be used safely.

The CARVI and CARVI KIDS models are non-invasive and non-active Class I medical devices.

The CARVI and CARVI KIDS models are provided with the following options: The electric backrest lifting system and knee cushion section are non-invasive and non-active Class I medical devices.

2 OPERATING INSTRUCTIONS

2.1 ADJUSTABLE HEIGHT AND LOWERING

Before using these functions:

- **Make sure that no object nor any person is placed under the lying surface.**
- **Make sure that nobody has placed his/her foot under the different pedals (adjustable height, backward / forward tilt)**

2.1.1 RAISING THE BED

The controls (grey pedals) are located on either side of the lying surface. The bed is raised by pumping the pedal:

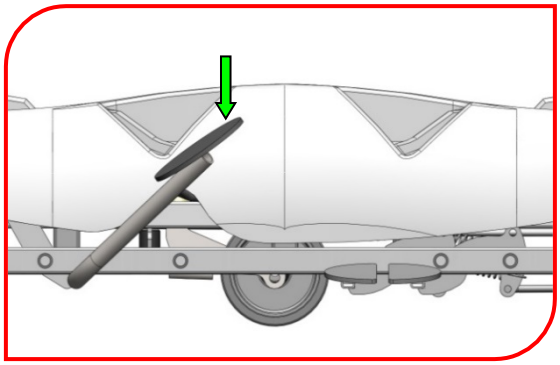

2.1.2 LOWERING THE BED

The bed is lowered by pressing **simultaneously** on the two backward (yellow pedal) and forward (blue pedal) tilting pedals.

Make sure that your foot is placed so as to apply a homogeneous pressure on the 2 pedals.

2.2 BACKREST LIFTING SYSTEM

Before operating the backrest lifting system, check that nothing is blocking it (fittings, cables, etc.).

The backrest lifting system, assisted by 2 gas springs, is controlled by operating the bar located under the lying surface: apply a pressure (with 2 hands to make it easier) to unblock the cylinders and adjust the backrest lifting system at the chosen height.

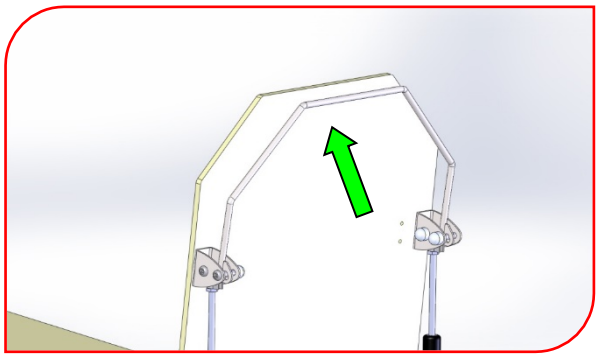

Case of an electric trolley:

The backrest lifting system is adjusted with the remote control(s):

- Foot side remote control
- And patient remote control (optional)

2.3 BARS

The bars are provided to reduce the risk of the patient accidentally falling from the stretcher. They are in no way designed to immobilise or maintain the patient with strap-type immobilisation devices.

Before handling the bars, make sure that nothing is blocking their movement. Do not use the bars to move the stretcher-trolley.

Lowering the bars:

To unlock, maintain the button pressed down ❶, and push the bar ❷.

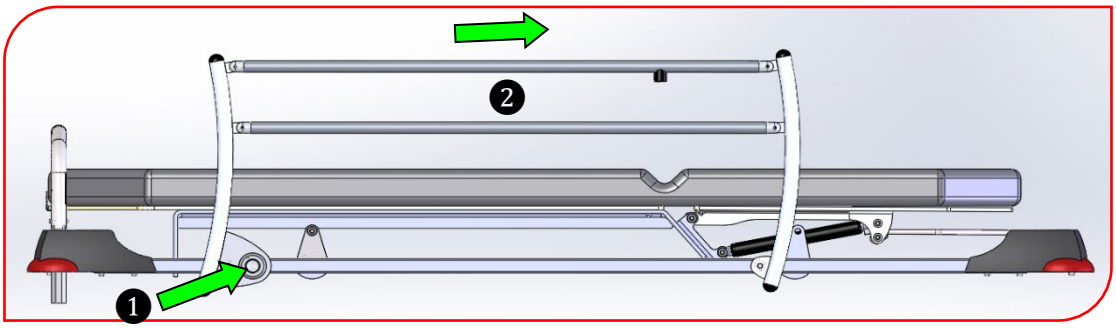

Lifting the bars :

Lift the top bar until the button is locked.

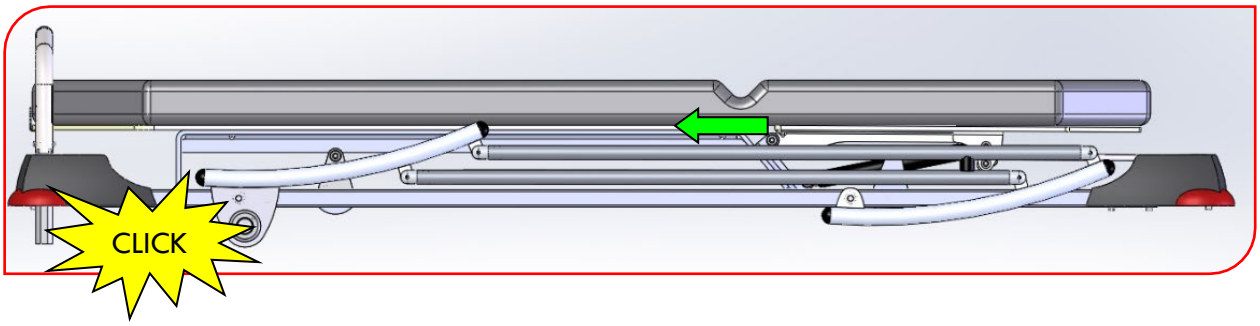

2.4 BRAKING AND GUIDING PEDAL

Except during transport, make sure that you always apply the stretcher-trolley's brake. Check that the brake is active by trying to move the stretcher-trolley.

Do not park the stretcher-trolley on a slope.

The braking and guiding pedal is used for 3 functions:

- Locked stretcher-trolley function- pedal in low position ❶.
- Unlocked stretcher-trolley function, which is used to move it in several directions on 4 wheels (5th wheel is deactivated) - pedal in median position ❷.
- Stretcher-trolley in directional guiding mode which makes it easier to move the trolley in a straight line - side green pedal tilted downwards ❸.

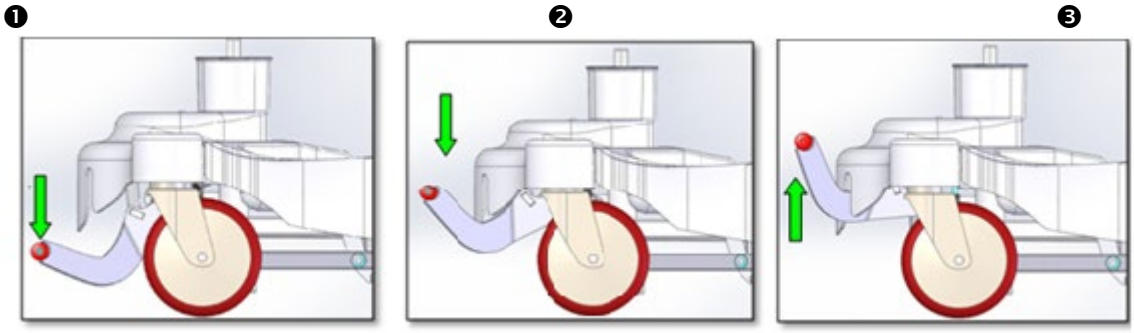

2.5 BACKWARD / FORWARD TILTING SYSTEM

Backward tilt position:

In order to place the stretcher-trolley in the backward tilt position (stretcher head in low position), press on the yellow pedal.

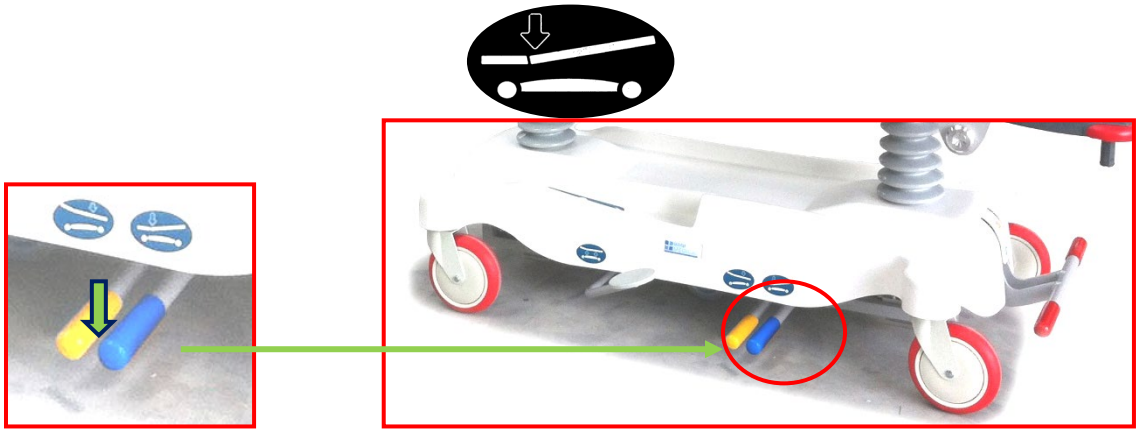

Forward tilt position:

In order to place the stretcher-trolley in the forward tilt position (stretcher foot in low position), press on the blue pedal.

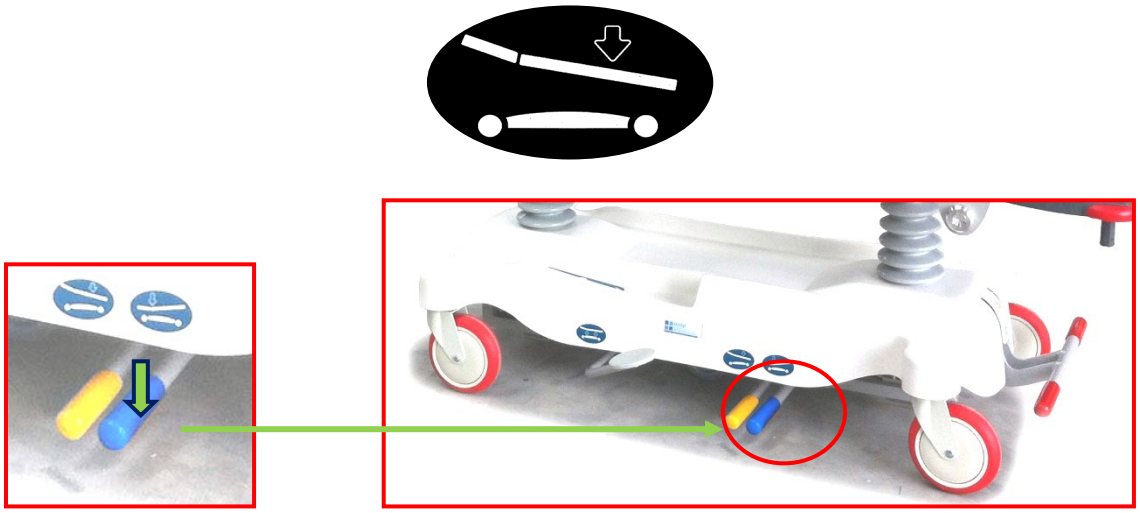

2.6 EMERGENCY POSITION

If it is necessary to rapidly lower the backrest, pull the red handle and follow the backrest by pulling it down.

If you use the emergency manual unlocking system, lower the backrest by using the remote control until it reaches its lowest position in order to reset its operation.

2.7 OPTIONS

2.7.1 ELECTRIC FUNCTIONS

In order to use the electric functions, connect the product to the power grid.

Conditions for connection to the power grid and electromagnetic compatibility:

The connection to the power grid shall be performed in accordance with standards NF C 15-100 and NF C 15-211 (230 V power outlet). The network shall be protected by a differential circuit breaker of 30 mA maximum.

Maintenance work on electric parts shall only be carried out by qualified and authorised personnel.

Electromagnetic interferences due to the chair are not to be excluded. It is then recommended to inhibit the functions of the chair and move the devices exposed to the interferences further away.

Battery option :

The battery box is equipped with its own charger. The battery should be charged as soon as it is delivered, in a warm location, during 24 hours, on a power grid outlet prior to commissioning.

During a routine and sedentary use, it is strongly advised to maintain the chair plugged into the power grid. The battery has a reduced autonomy and ensures the operation of the chair-bed in the event of a power outage or during a transfer.

It is used to ensure the operation of the chair-bed in the event of a power outage or when the chair is disconnected from the power network during a transfer.

However, once the handling operations are completed, do not forget to plug in the chair-bed (12 hours per day at a minimum) again. Never leave the battery to completely discharge (risk of reducing the battery's performances).

The autonomy of the charged battery is of 25 cycles (lifting + lowering function). When the sound signal indicates that the battery level is low, re-plug it into the power grid immediately.

2.7.2 RETRACTABLE PUSH BARS

In order to retract the handles, lift the locking ring up to the stop ❷, the handles are then free to rotate downwards, away from the lying surface ❸.

❶ ❷ ❸

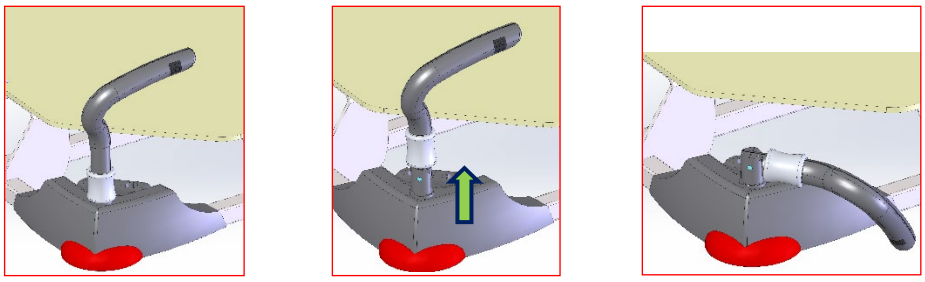

In order to reposition the handles, lift them and replace the ring in its low position. Check that they are positioned correctly.

2.7.3 IV POLE

2.7.3.1 FIXED IV POLE

Installation :

Remove the drip stand from its location ❶ and place it vertically until it is locked in position ❷.

In order to extend it to its full height (3 telescopic levels), pull on the 2 top levels (each level is self-locking)❸.

❶

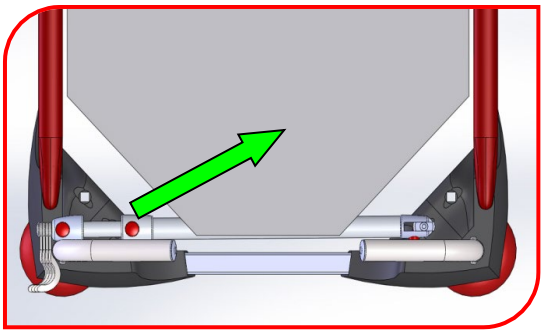

❷

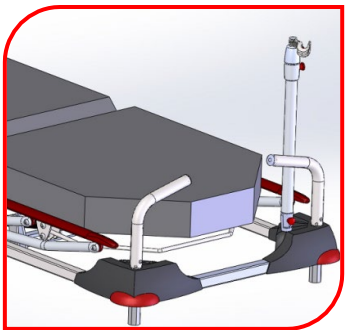

❸

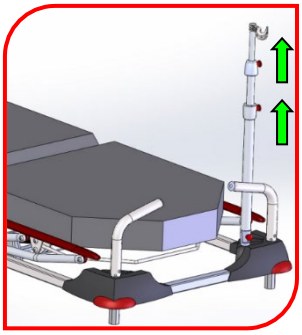

Putting the IV pole away :

In order to retract the telescopic rod, pull the red indexing fingers located at the base of each level.

Do not retract the drip stand in its highest position. Lower the different levels successively down to the rod's lowest position (a single level) before replacing it in its holster.

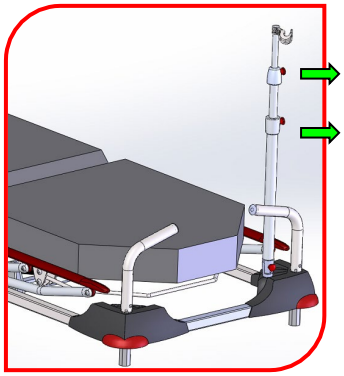

Do not place anything on the telescopic parts of the rod (e.g. adhesive tape), which could hinder the movement of the latter.

Maximum load in safe operating conditions: 10 kg

This indicative value corresponds to a safe use of the product, but is not representative of a normal use for which the load is much lower.

When moving the stretcher-trolley equipped with the drip stand, make sure that the stand cannot hit any obstacle (e.g. door frames, lights, etc.) or anyone.

Do not move the trolley by means of the drip stand.

2.7.3.2 REMOVABLE IV POLE

The removable drip stand is placed in one of the two fitting supports provided for this purpose.

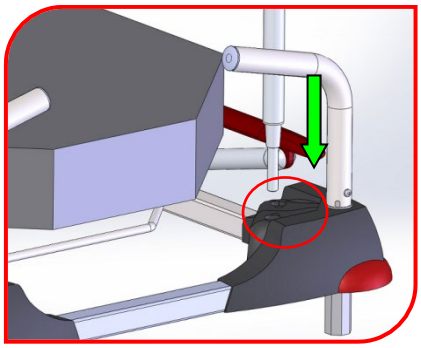

Maximum load in safe operating conditions: 10 kg

This indicative value corresponds to a safe use of the product, but is not representative of a normal use for which the load is much lower.

When moving the stretcher-trolley equipped with the drip stand, make sure that the stand cannot hit any obstacle (e.g. door frames, lights, etc.) or anyone.

Do not move the trolley by means of the drip stand.

2.7.4 PAEDIATRIC BARS

The paediatric bars are operated such as the bars described on pages 7 and 8.

2.7.5 HEAD SIDE PAEDIATRIC KIT

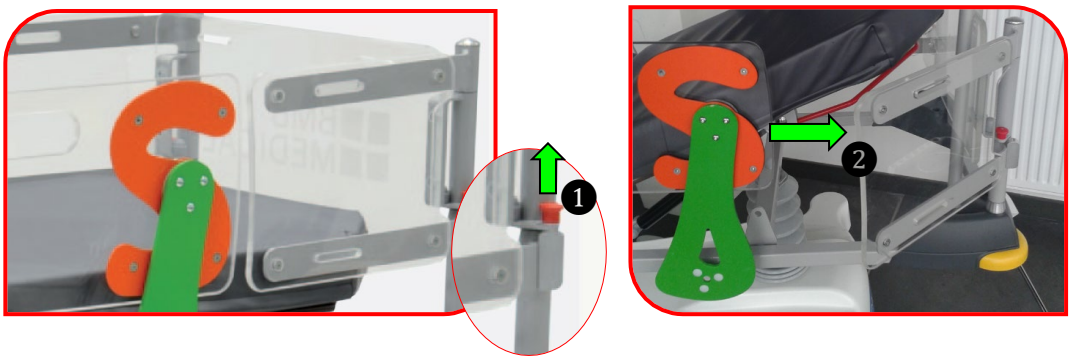

In order to open the lateral panel, lift the red indexing finger ❶ and push the panel outward❷

In order to remove the head panel, pull the 2 red unlocking plates up to the stop ❶. You can then free the head panel by removing it from its location ❷

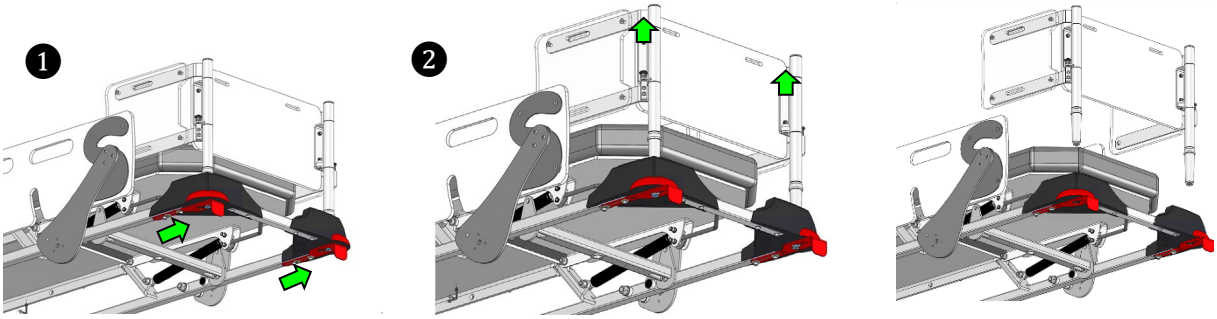

In order to replace the head panel in its position, make sure that the plates are at the stop by pulling them ❶. Then insert the head panel into the slots provided for this purpose ❷. And lock the system by pushing the plates to the stop ❸.

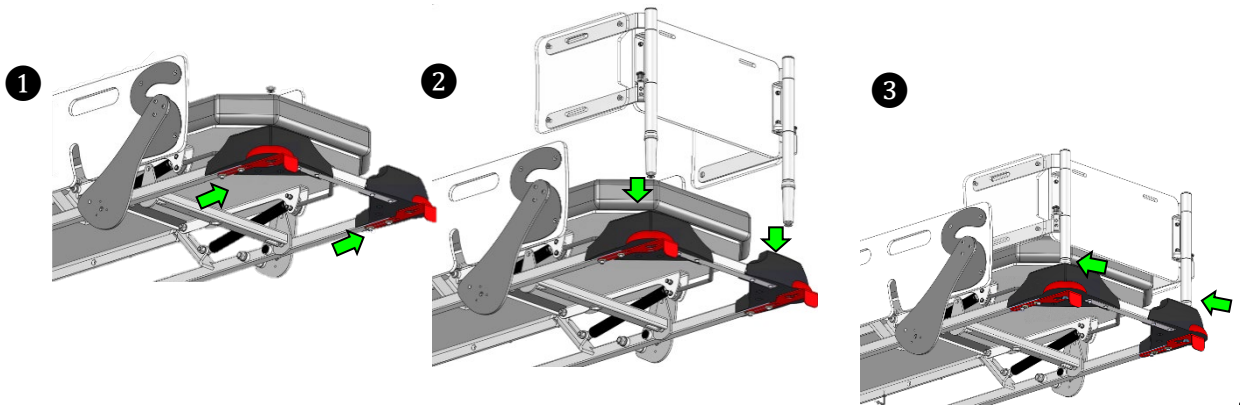

Check that the head panel is secure by attempting to remove it.

2.7.6 VERTICAL OXYGEN BOTTLE SUPPORT SYSTEM

Rotate the oxygen bottle support system away from the lying surface.

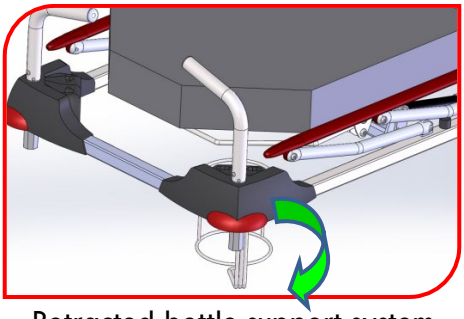

Retracted bottle support system

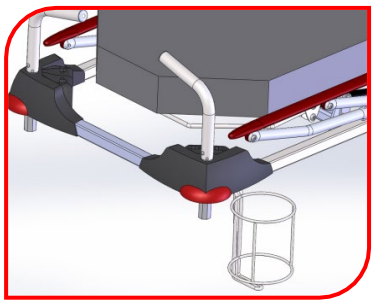

Extended bottle support system

2.7.7 SCOPE SUPPORT TRAY

The scope support tray at the foot of the chair-stretcher folds and unfolds via a rotational system.

Rotate the tray to its horizontal position ❶ at ❹

❶

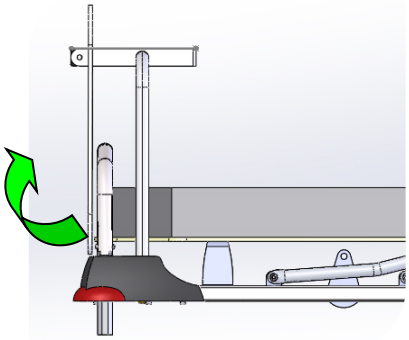

❷

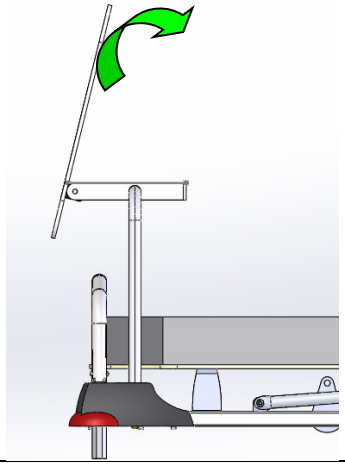

❸

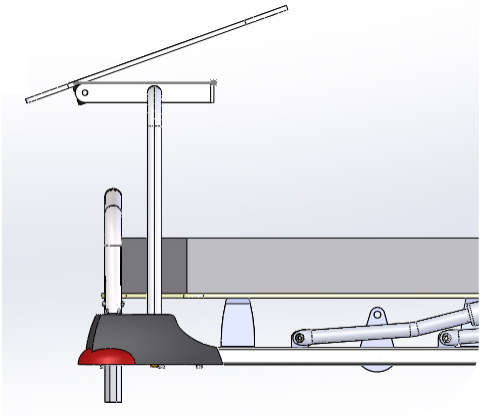

❹

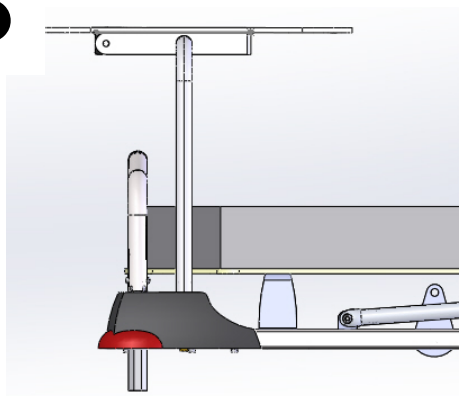

When tilting the tray forward or backward, it is recommended to secure the devices set down on the tray by means of the strap provided for this purpose.

2.7.8 X-RAY CASSETTE BELOW THE PATIENT SURFACE

2.7.9 CHART HOLDER BELOW THE HEADREST

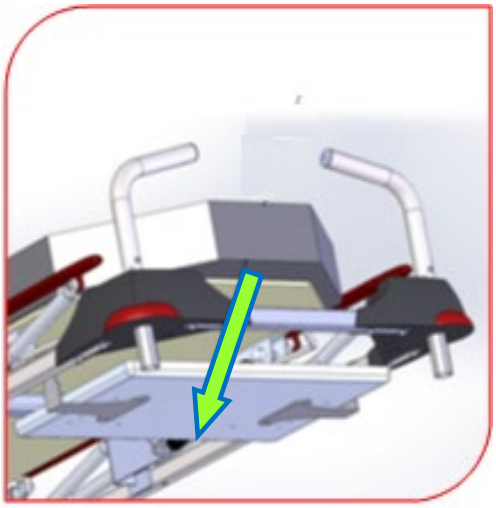

2.7.10 ATTACHMENT HOOKS FOR BAGS ON BOTH SIDES BELOW THE PATIENT SURFACE

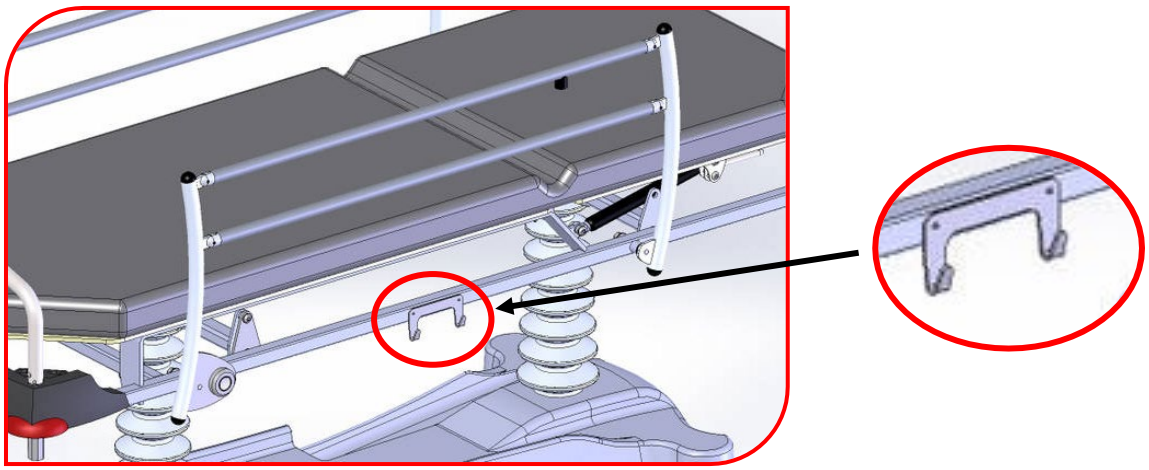

2.7.11 PAPER ROLL DISPENSER

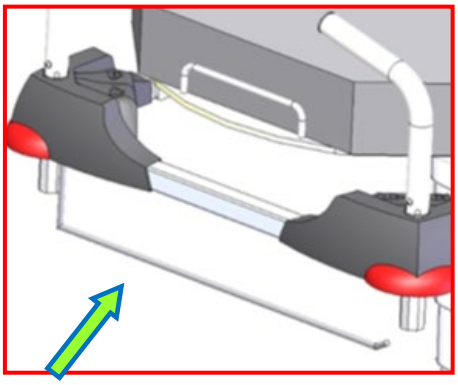

2.7.12 ANTISTATIC SYSTEM

Make sure the earthing tape touches the floor, is not bended and is not deformed.

2.7.13 KNEE GATCH

In order to place the stretcher in a knee bending position, pull on the yellow actuator ❶ while lifting the handle ❷ to the desired position.

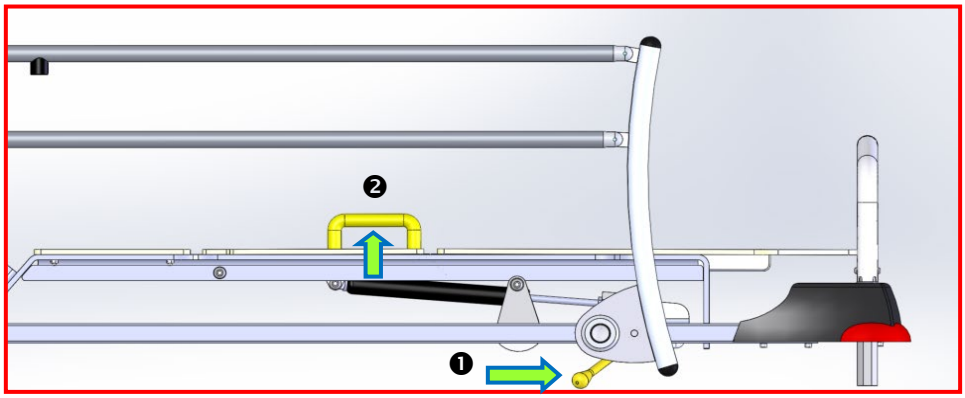

In order to make the lying surface flat, pull on the yellow actuator ❶ while pressing the handle❷.

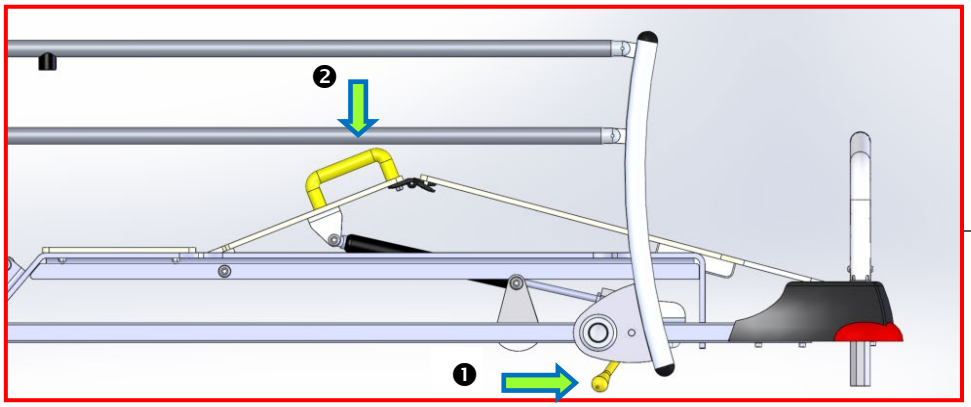

Electric trolley option :

On the electric versions of the chair-stretchers, the knee bending position is adjusted with the remote control(s):

- Foot-side remote control
- and patient remote control (optional)

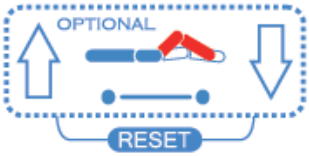

3 CLEANING AND DISINFECTION

3.1 INTRODUCTION

Regular and correct cleaning ensure the product's life service (see cleaning program prepared upon commissioning of the device by appointing the reference personnel).

If the cleaning operations are not carried out, this may cause a risk of infection due to the presence of secretions and/or residues on the stretcher-trolley.

The following cleaning recommendations do not replace your establishment's internal protocol.

3.2 FREQUENCY

The cleaning shall be performed:

- After each patient i.e. between two patients.
- After transporting an infected patient.
- Entirely on a weekly basis

3.3 RECOMMENDED EQUIPMENT AND PRODUCTS

- Only use authorised and standardised cleaning and disinfecting products.
- Find out which products are strictly prohibited by the Manufacturer (see list below).

List of strictly prohibited products:

Solvents :	Petrol / superior aliphatic and aromatic alcohols / ketones-esters / trichlorethylene-perchlorethylene
Base :	Sodium hydroxide 10% / Ammonia 10%
Acids :	Nitric 10% / Hydrochloric 30% / Citric 10%
Miscellane:	Distilled water / Bleach / Abrasive powders / Any abrasive product

- Do not use abrasive utensils and bleach with a low dilution rate.
- Do not mix products.
- Comply with the recommended doses and dilutions.
- Use clean single-use clothes.
- Perform cleaning and disinfecting operations while wearing protective clothing and gloves.

3.4 CLEANING AND DESINFECTION RECOMMANDATIONS

3.4.1 CLEANING OPERATION ACCORDING TO THE COMPONENTS

COMPONENTS	OPERATIONS TO BE A CARRID OUT
METAL PARTS **(90% covered with Epoxy)**	Clean with running water and soap or diluted alcohol.
	After cleaning, dry the stretcher-trolley.
	Check that it works correctly.
LEATHER PARTS	Clean with water and soap.
	After cleaning, dry the stretcher-trolley.
	Check that it works correctly.

3.4.2 INSTRUCTIONS TO BE FOLLOWED

- All of the surfaces of the furniture shall be cleaned.
- During the cleaning or disinfecting operation, it is recommended to:
    - Spray or apply the product with a cloth.
    - Start with the areas which are nearest to the patient while insisting on the parts in contact with the users.
    - Proceed from top to bottom.
    - Leave the equipment to dry.

Staining products (e.g. "Blue products" or eosin) shall be cleaned as soon as possible in order to prevent any impregnation.

4 PRECAUTIONS

4.1 PRECAUTIONS CONCERNING THIS DEVICE[2]

4.1.1 PRECAUTIONS RELATED TO THE USE OF THE STRETCHER TROLLEY

In order to ensure a correct use of the product, only take action if the weight is correctly distributed on the device.

If you are dealing with a turbulent patient or a patient without any surveillance, it is recommended to leave the lying surface in the lowest position in order to reduce risks due to a possible fall.

As a general rule, it is recommended to use the "adjustable height" function in order to take care of the patient and work at an ergonomic height.

The patient shall be raised or lowered while the bars are lowered and via the centre of the lying surface and not by means of its ends (head side or foot side). Risks of falling.

The pair of bars shall in no way be considered as an impassable area by the patients. Appropriate provisions shall be implemented according to the latter.

When the stretcher-trolley no longer needs to be moved, it shall be immobilised by means of brakes. We shall then check that the wheels are locked by trying to move the trolley. If this action is not carried out, this may cause a person attempting to support themselves on the stretcher-trolley to fall.

All handling operations related to the above precautions of use are described in paragraph II - Instructions.

It is recommended to not act without having appropriate training.

4.1.2 PRECAUTION RELATED TO THE MAINTENANCE AND REPAIR OF THE EQUIPMENT

The device shall not be modified without the Manufacturer's prior agreement: the modification could cause an unpredictable operation and thus damage to the patient and healthcare personnel.

The device shall be checked on a regular basis.

In order to maintain the device in a good condition and ensure that it operates in a safe and reliable manner, it is necessary to carry out the recommended maintenance work.

[2] BMB MEDICAL shall not be held responsible for incidents or accidents resulting from an inappropriate use or modification of the product by the Purchaser or User.

If anomalies or damage, which may compromise the operation and safety of the device, are observed, it is to be immediately removed from its service.

The device shall exclusively be used according to the instructions specified in this Operating Manual.

It shall not be exposed to and even less in contact with combustion thermal sources and flammable agents.

4.2 ABNORMAL USES

This stretcher-trolley is designed and adapted to medical practices and procedures and therefore to a specific use. Any abnormal use thereof may cause accidents for the user or even irremediable damage.

The following list of abnormal uses of the stretcher-trolley is not exhaustive and BMB MEDICAL relies on the user's good sense.

- Use by any person who has not read the Operating Manual.
- Use by any person who is not part of the healthcare personnel, who has not been authorized and not received clarifications from a qualified person.
- Use for a small-sized person (smaller than 1.30 m) or a person under 12 years old without the bar and pediatric kit.
- Handling by a child.
- Using the stretcher-trolley with a load exceeding the safety operating load of 250 kg.
- Using the frame for laying down or storing objects.
- Using the oxygen system under the lying surface.
- Use in the presence of a flammable anaesthetizing mixture.
- Use outside the hospital or on a floor not designed for this purpose.
- Use on a floor with a slope exceeding 10°.
- Cleaning the stretcher-trolley thoroughly with a high-pressure or vapor spray and passing it through a cleaning tunnel.
- Any other use which is not considered as part of the operating scope of a hospital stretcher-trolley.

4.3 TRANSPORT AND STORAGE

4.3.1 TRANSPORT

When transporting a stretcher-trolley for storage purposes, it is recommended to perform the following operations so that it is not exposed to any impact or falling risks:

- Strap it to a support structure on the means of transport.
- Cover it with a tarpaulin.
- Operate its braking system.
- Place it in its low position.

Damage caused during transport is not covered by the warranty. Repairs and the replacement of damaged parts will be covered by the Client.

4.3.2 STORAGE

When the stretcher-trolley is stored, make sure that it is:

- Braked.
- Covered with a tarpaulin.
- In a temperate and dry room (temperature: between + 10°C and +40°C).

When the trolley is being stored, no heavy load shall be placed on it.

The stretcher-trolley shall not be considered as a bearing plane for any type of equipment.

The device shall not be exposed and even less in contact with combustion thermal sources and flammable agents.

4.4 WARRANTY

Equipment guaranteed for 2 years materials and workmanship.

Nevertheless, the product warranty becomes void in the following cases:

- Abnormal use (Paragraph 4.2).
- Maintenance work performed without prior notice to our technical or maintenance departments on:
    - A mechanical part of the trolley-stretcher.
    - A spring or motor.
- Non-compliance with any other condition of the warranty.
- Inappropriate cleaning.
- Using fittings which do not come from the Manufacturer.
- Non-compliance with the preventive maintenance operations recommended in the **maintenance check-list.**

4.5 AFTER SALES DEPARTMENT

For all information concerning the installation, use and maintenance of the product and any other questions, please contact the after-sales department at the following address: sav@bmb-medical.com or phone +33 (0)4 74 08 71 71 or contact your local distributor if you are located abroad.

Thanks to our "Client Space", you can access your equipment online, see the maintenance operations to be performed and request our services directly via this secured interface.

The operator shall carefully read the information contained in this Operating Manual, especially that concerning the precautions of use for safety purposes and the installation and operating methods.

If you have any doubt regarding the correct interpretation of the instructions, do not hesitate to contact the after-sales department, which will always be available to provide advice.

In order to facilitate the ordering of spare parts, you can ask the after-sales department to send you an exploded view of your products. You will therefore be able to obtain the references of the parts you need.

4.6 ENVIRONMENT

4.6.1 USED EQUIPMENT

Electrical equipment is recycled to preserve natural resources and prevent any risks of pollution. For this purpose, BMB MEDICAL complies with all obligating relating to the end of service life of the divans that it markets by funding the Récylum recycling branch dedicated to DEEE Pro (professional electric and electronic equipment waste) which recovers them free of charge (for more information, go to www.recylum.com).

Tél : +33 (0)4 74 08 71 71

Fax : +33 (0)4 74 08 71 72

info@bmb-medical.com

100 Av. du Formans – CS 11001

01604 TREVOUX Cedex

FRANCE