DIUIA

MANUEL D'UTILISATION
USER MANUAL

BMB MEDICAL

FRANÇAIS
ENGLISH

FRANÇAIS

BMB MEDICAL
100 Avenue du Formans
CS 11001
01604 TRÉVOUX CEDEX
Tél : +33(0)4 74 08 71 71
Fax : +33(0)4 74 08 71 72

www.bmb-medical.com

Ce manuel a pour but de vous familiariser à l'utilisation, à l'entretien et à la sécurité de votre nouveau dispositif médical. Nous vous conseillons vivement de lire soigneusement ce document et de suivre les recommandations pour une utilisation optimale en toute sécurité.

BMB MEDICAL offre une grande variété d'options pour les produits concernés par ce manuel d'utilisation. Par conséquent, il se peut que certaines fonctionnalités décrites dans ce manuel ne soient pas applicables à votre divan.

Certaines illustrations présentées sont à titre indicatif et ne représentent pas exactement le dispositif que vous avez entre votre possession.

Coller à cet endroit

L'étiquette de la référence du produit

Les informations de ce document peuvent être modifiées sans préavis et n'engagent en aucune manière la société BMB MEDICAL. Toute représentation ou reproduction, intégrale ou partielle, faite sans le consentement de BMB MEDICAL est illicite. Cette représentation ou reproduction illicite, par quelque procédé que ce soit, constituerait une contrefaçon. Les illustrations de ce document ne sont pas contractuelles.

TABLE DES MATIERES

FRANÇAIS 2
1 INTRODUCTION SPECIFICATIONS 5
1.1 PRESENTATION DU PRODUIT 5
1.1.1 DIVAN D'EXAMEN A HAUTEUR VARIABLE DIVIA 5
1.1.2 DIVAN D'EXAMEN MIXTE A HAUTEUR VARIABLE DIVIA MIXTE 6
1.2 DOMAINE D'APPLICATION 7
1.3 OBJECTIF DU MANUEL D'UTILISATION 7
1.4 CONSERVATION 7
1.5 SYMBOLES ET NORMES UTILISES 7
2 MODE D'EMPLOI 8
2.1 CONDITIONS D'UTILISATION 8
2.2 PROCEDURE D'INSTALLATION 8
2.3 BATTERIE 8
2.4 ALIMENTATION DU PRODUIT 9
2.5 TELECOMMANDE 10
2.5.1 REINITIALISATION 10
2.5.2 HAUTEUR VARIABLE ET DESCENTE 12
2.5.3 RELEVE BUSTE 12
2.5.4 RELEVE BUSTE INTERMEDIAIRE (Version divia mixte) 13
2.5.5 PROCLIVE / DECLIVE 13
2.6 ROUES A FREINAGE INDEPENDANT 13
2.7 OPTIONS 14
2.7.1 REPOSE-TETE 14
2.7.2 PEDALE DE FREIN ET DE GUIDAGE A COMMANDE CENTRALISEE 14
2.7.3 BARRIERES 15
2.7.4 ETAUX POUR FIXATION D'ETRIERS, DE GOUTTIERES, DE SUPPORT JAMBES OU DE LAMPE D'EXAMEN 16
2.7.5 RAILS TECHNIQUES LATERAUX 17
2.7.6 BAC DE RECUPERATION 17
3 NETTOYAGE ET DESINFECTION 18
3.1 INTRODUCTION 18
3.2 PERIODICITE 18
3.3 CONSEILS DE NETTOYAGE ET DE DESINFECTION 18
3.3.1 OPERATION DE NETTOYAGE 18

3.3.2 MATERIEL ET PRODUITS RECOMMANDES 19
4 PRECAUTIONS 20
4.1 PRECAUTIONS RELATIVES A CE DISPOSITIF 20
4.1.1 AVERTISSEMENTS 20
4.1.2 CONTRE-INDICATIONS 20
4.1.3 PRECAUTIONS LIEES A L'UTILISATION DU DIVAN 21
4.1.4 PRECAUTION LIEE A L'ENTRETIEN ET LE MAINTIEN EN L'ETAT DU MATERIEL 21
4.1.5 INFORMATIONS RELATIVES A LA CEM 22
4.2 TRANSPORT ET STOCKAGE 23
4.2.1 TRANSPORT 24
4.2.2 STOCKAGE 24
4.3 GARANTIE 24
4.4 SERVICE APRES VENTE 25
4.5 ENVIRONNEMENT 26
4.5.1 MATERIEL USAGE 26

1 INTRODUCTION SPECIFICATIONS

1.1 PRESENTATION DU PRODUIT

1.1.1 DIVAN D'EXAMEN A HAUTEUR VARIABLE DIVIA

CARACTERISTIQUES TECHNIQUES	
REFERENCE	DIVIA
DESIGNATION	DIVAN D'EXAMEN A HAUTEUR VARIABLE
CHARGE DE FONCTIONNEMENT EN SECURITE	250 kg (indique la charge maximale admissible comprenant le poids total du patient, du matelas et des accessoires)
POIDS	80 kg
DIMENSION HORS TOUT	65 x 200 cm ou 75 x 200 cm.
PROCLIVE / DECLIVE	Électrique (+/- 15°).
RELEVE BUSTE	0 à 80° assisté par 2 vérins à gaz
EQUIPEMENTS	Sellerie plate de densité 35 kg/m3. Epaisseur 6,5 cm Revêtement jersey enduit PVC antibactérien et non feu M1 Hauteur variable électrique : 46 à 86 cm Proclive - déclive électrique (+/- 15°) Relève-buste 0 à 80° assisté par 2 vérins à gaz Structure acier très résistante revêtement époxy coloris gris clair Châssis composé de deux colonnes électriques Capot de protection de châssis Télécommande manuelle 4 roues double galets à frein indépendant Ø 125 mm Support rouleau drap d'examen côté tête
OPTIONS DISPONIBLES	Système antistatique Roues Ø 125 mm à commande centralisée Roues Ø 150 mm double galets à commande centralisée Relève-buste électrique Télécommande sans fil (en plus de la télécommande filaire) Commande par pédale (en plus de la télécommande filaire) Barrières latérales escamotables (la paire) Support étaux (la paire) Etau pour fixation d'étriers, de gouttières ou de support jambes (la paire) Etriers (la paire) Gouttière pour prélèvement Supports jambes (la paire) Housses pour supports jambes (la paire) Etaux support tige porte sérum (la paire) Tige porte sérum amovible en 2 parties, 2 crochets Coussin repose-tête confort gris Protection Crystal pour divan largeur 65 cm Protection Crystal pour divan largeur 75 cm Batterie d'autonomie Lampe d'examens Prise d'équipotentialité Rails techniques latéraux

1.1.2 DIVAN D'EXAMEN MIXTE A HAUTEUR VARIABLE DIVIA MIXTE

CARACTERISTIQUES TECHNIQUES	
REFERENCE	DIVIA MIXTE
DESIGNATION	DIVAN D'EXAMEN MIXTE A HAUTEUR VARIABLE
CHARGE DE FONCTIONNEMENT EN SECURITE	250 kg (indique la charge maximale admissible comprenant le poids total du patient, du matelas et des accessoires)
POIDS	90 kg
DIMENSION HORS TOUT	65 x 200 cm ou 75 x 200 cm.
DECLIVE / PROCLIVE	Électrique (+/- 15°).
RELEVE BUSTE	0 à 80° à commande électrique
EQUIPEMENTS	Couchage 3 sections : 65 x 200 cm ou 75 x 200 cm Sellerie plate de densité 35 kg/m3. Epaisseur 6,5 cm Revêtement jersey enduit PVC antibactérien et non feu M1 Hauteur variable électrique : 46 à 86 cm Proclive - déclive électrique (+/- 15°) Relève-buste 0 à 80° à commande électrique Structure acier très résistante revêtement époxy coloris gris clair Châssis composé de deux colonnes électriques Capot de protection de châssis Télécommande manuelle. 4 roues double galets à frein indépendant Ø 125 mm Support rouleau drap d'examen côté tête.
OPTIONS DISPONIBLES	Système antistatique Roues Ø 125 mm à commande centralisée Roues Ø 150 mm double galets à commande centralisée Télécommande sans fil (en plus de la télécommande filaire) Commande par pédale (en plus de la télécommande filaire) Barrières latérales escamotables (la paire) Support étaux (la paire) Etau pour fixation d'étriers, de gouttières ou de support jambes (la paire) Etriers (la paire) Gouttière pour prélèvement Supports jambes (la paire) Housses pour supports jambes (la paire) Etaux support tige porte sérum (la paire) Tige porte sérum amovible en 2 parties, 2 crochets (DVTSR obligatoire) Coussin repose-tête confort gris Batterie d'autonomie Lampe d'examens Bac de récupération Prise d'équipotentialité Rails techniques latéraux

1.2 DOMAINE D'APPLICATION

Ce divan est un divan d'examens. Il dispose d'équipements qui font de lui un outil parfaitement adapté aux examens gynécologiques.

1.3 OBJECTIF DU MANUEL D'UTILISATION

Professionnels de la santé, ce manuel d'utilisation a été réalisé pour vous dans le but de vous fournir toutes les informations nécessaires et l'ensemble des précautions d'usage à respecter pour une utilisation en toute autonomie et en toute sécurité.

Les instructions relatives à l'entretien et au suivi du produit garantissent sa durée de vie.

Il est donc indispensable que la totalité du personnel y ait accès et soit ainsi informée des procédures de manipulation et des risques liés à l'utilisation de ce divan. Celui-ci doit être manipulé par une personne qualifiée et sensibilisée aux risques inhérents à une mauvaise utilisation.

1.4 CONSERVATION

Ce manuel d'utilisation doit être conservé à proximité du produit dans un endroit destiné à cet effet. Il doit être maintenu à l'abri de tout élément et de toute substance compromettant sa parfaite lisibilité.

1.5 SYMBOLES ET NORMES UTILISES

	Appareil de type B
	Signale que le non-respect de la recommandation peut entraîner la mise en danger du patient, de l'utilisateur, ou endommager le matériel.
	Conforme aux exigences essentielles de la directive 93/42/CEE relative aux dispositifs médicaux.
IPx4	Protection contre les éclaboussements et les projections d'eau.
	Indique la charge de fonctionnement en sécurité.

Ce divan est un dispositif médical de Classe I, non invasif et actif.

2 MODE D'EMPLOI

2.1 CONDITIONS D'UTILISATION

CONDITIONS AMBIANTES	FONCTIONNEMENT
Température ambiante	+ 5 C° à + 30°C
Humidité relative	20 à 90% à 30° C – sans condensation
Pression atmosphérique	700 à 1060 ha

2.2 PROCEDURE D'INSTALLATION

Avant de mettre le divan en service, vérifier selon les modèles, le fonctionnement de :

- Alimentation du produit
- Télécommande
- Hauteur variable
- Relève-buste
- Proclive/Déclive
- Roues

Nettoyer le produit selon le protocole interne à votre établissement.

2.3 BATTERIE

Le boîtier batterie est équipé de son propre chargeur. Il convient, avant la première mise en service, de laisser le produit 12h en milieu tempéré (afin que les composants électriques et électroniques atteignent une température de fonctionnement normale), puis de mettre la batterie en charge pendant 12 heures sur une prise secteur.

En utilisation courante, il est fortement conseillé de maintenir le divan branché sur secteur en cas d'utilisation sédentaire.

La batterie dotée d'une autonomie réduite assure le fonctionnement du divan en cas de coupure d'électricité ou lors d'un transfert.

Une fois les manipulations terminées, il ne faut surtout pas oublier de rebrancher le divan (au minimum 12 heures par jour). Ne jamais laisser la batterie se décharger complètement (risque de diminution de performance de batterie).

« Avertissement : Ne pas court-circuiter les batteries, et ne pas laisser le système inutilisé et hors charge durant de trop longues périodes, ceci pouvant causer l'autodécharge de la batterie qui la détériorera à moyen terme. Au même titre, cela engendre un impact environnemental. »

Caractéristiques batterie		Symboles de sécurité de la batterie	
Type de batterie :	Lithium-Ion	IPX6	Indice de protection
Capacité :	2.25 Ah	CE	Marquage CE
Tension d'alimentation d'entrée :	29~45V CC		Utilisation intérieure
Tension d'alimentation de sortie :	25,9 Vcc, 10 A		Déchet électronique

2.4 ALIMENTATION DU PRODUIT

Conditions de connexion au réseau électrique et compatibilité électromagnétique :

Le câble d'alimentation de ce dispositif médical peut représenter un obstacle et être à l'origine d'une chute. Ne pas oublier sa présence lors de tout déplacement autour de l'appareil une fois celui-ci relié au réseau.

Veiller à positionner le produit de manière à ce que la déconnection du dispositif soit aisée.

Débrancher le produit avant de le déplacer.

Ne pas laisser les câbles en contact avec le sol, les roulettes,

Ne pas nouer les câbles,

Vérifier périodiquement l'état des câbles.

Raccordement à l'alimentation :	100~240V selon les pays.
Fréquence :	50 /60 Hz
Courant assigné :	3.3 A
Classe de protection / degrés de protection aux chocs électriques :	Appareil de classe **2**
Puissance absorbée :	525 W
Mode de fonctionnement intermittent :	5 % soit 1 minutes de fonctionnement continu suivies de 19 minutes de repos.

La fiche réseau est le dispositif d'isolation du produit au réseau électrique.

Les interventions sur les parties électriques doivent être effectuées par du personnel qualifié et autorisé.

Les interférences électromagnétiques dues au divan ne sont pas à exclure. Il est alors conseillé d'inhiber les fonctions du divan et d'éloigner les appareils soumis à perturbations. Retrouvez les informations relatives à la CEM ici.

2.5 TELECOMMANDE

Lors de l'utilisation de la télécommande, tous les mouvements peuvent être interrompus par simple relâchement de la touche associée.

2.5.1 REINITIALISATION

2.5.1.1 *REINITIALISATION GENERALE*

Cette fonction est à utiliser lorsque le divan ne répond plus aux ordres émis par la télécommande. Après avoir branché le divan sur secteur, effectuer les 3 étapes suivantes :

- Appuyer sur la touche « montée hauteur variable » jusqu'à l'extinction du signal sonore (Bips répétitifs)

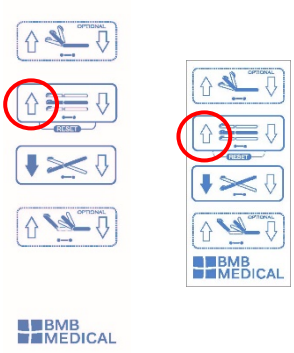

- Appuyer sur la touche « montée relève buste » jusqu'à atteindre la fin de course puis appuyer sur la touche « descente relève buste » jusqu'à l'extinction du signal sonore (Bips répétitifs)

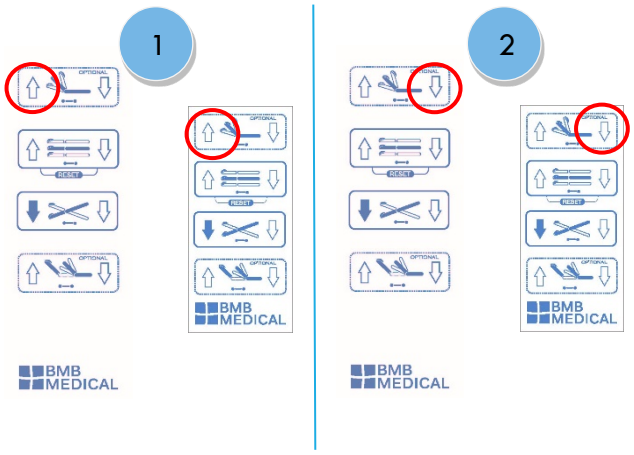

- Appuyer sur la touche « montée deuxième relève-buste » jusqu'à atteindre la fin de course puis appuyer sur la touche « descente deuxième relève buste » jusqu'à l'extinction du signal sonore (Bips répétitifs)

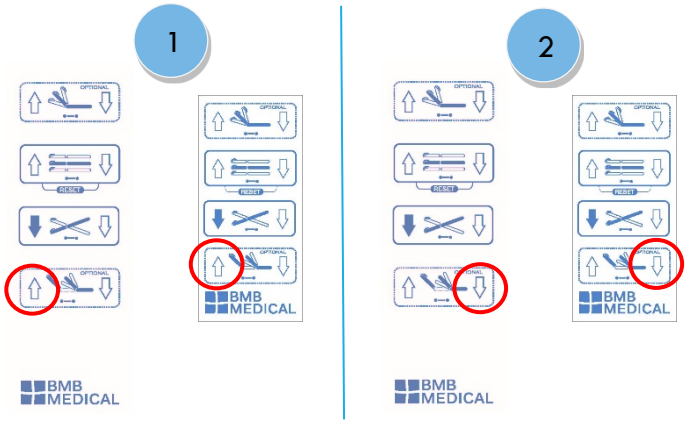

La procédure de réinitialisation générale est terminée.

2.5.1.2 *FONCTION RESET*

Afin de remettre en fonction le produit suite à sa mise en sécurité déclenchée par une coupure de courant, une surintensité, une surtension, maintenir appuyer les touches **« HAUTEUR VARIABLE » et « DESCENTE VARIABLE »** jusqu'à l'extinction du signal sonore (bips répétitifs).

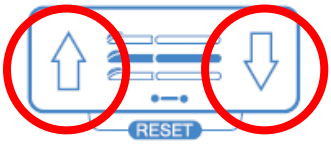

Si la procédure ne fonctionne pas, vérifier la connexion des connecteurs en appuyant dessus :

- Câble alimentation
- Câble batterie
- Fixation des câbles sur le boitier sous le divan
- Câble des vérins sous plan dur (moins accessible)
- Vérifier que le module soit bien allumé lorsqu'il est alimenté sur secteur.

Puis refaire la procédure de réinitialisation depuis le début.

Si le divan se met dans une position non désirée, ou position extrême ne surtout pas continuer pour ne pas dégrader le matériel. Contacter le Service client BMB Medical pour une intervention de dépannage.

2.5.2 HAUTEUR VARIABLE ET DESCENTE

Avant l'utilisation de ces fonctions, veiller à ce qu'aucun objet ni aucune personne ne se trouvent sous le plan de couchage.

La hauteur se règle avec la télécommande : 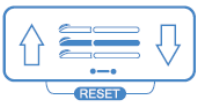

ou 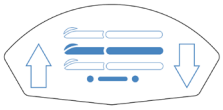

Position haute

Position basse

2.5.3 RELEVE BUSTE

Avant d'actionner le relève-buste, vérifier que rien n'entrave le mouvement (accessoires, câbles…)

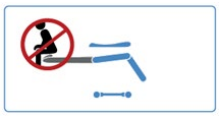

Le relève-buste se commande avec la télécommande :
ou

Ou manuellement en actionnant la commande située sous le relève-buste : exercer une pression (à 2 mains pour plus de facilité) pour débloquer les vérins et régler le relève-buste à la hauteur désirée.

2.5.4 RELEVE BUSTE INTERMEDIAIRE (Version divia mixte)

Le relève-buste intermédiaire se commande avec la télécommande :

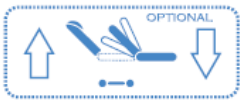

Le relève-buste intermédiaire ne peut pas être actionné si le 1er relève buste a une inclinaison supérieure à 60°, (voir photo ci-dessus).

2.5.5 PROCLIVE / DECLIVE

La gestion se fait par télécommande : ou 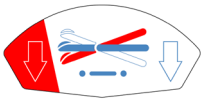

Position proclive

Position déclive

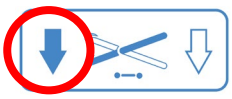

2.6 ROUES A FREINAGE INDEPENDANT

Hormis lors du transport, veiller à toujours freiner le divan. Vérifier que le frein soit actif en essayant de déplacer le divan.

Ne pas stationner le divan sur un sol en pente.

Appuyer sur la pédale de la roue pour la freiner, et lever la pédale pour la défreiner.

Roue libre

Roue freinée

2.7 OPTIONS

2.7.1 REPOSE-TETE

Le repose-tête se règle aisément grâce à son système de contrepoids situé derrière le relève-buste.

2.7.2 PEDALE DE FREIN ET DE GUIDAGE A COMMANDE CENTRALISEE

Hormis lors du transport, veiller à toujours freiner le divan. Vérifier que le frein soit actif en essayant de déplacer le divan.

Ne pas stationner le divan sur un sol en pente.

Les pédales de frein et de guidage latérales :

- **Divan freiné** – côté rouge en position basse❶.
- **Divan en guidage directionnel** – côté vert en position basse❷.
- **Divan en guidage libre**- pédale en position médiane❸.

❶

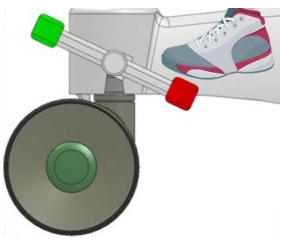

❷

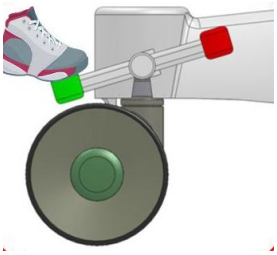

❸

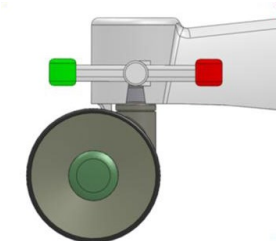

2.7.3 BARRIERES

Les barrières sont prévues pour réduire le risque de chute accidentelle du patient. Elles ne sont en aucun cas conçues pour l'immobiliser ou le maintenir avec des dispositifs d'immobilisation type sangles.

Avant de manipuler les barrières, veiller à ce que rien n'entrave leur mouvement.

Ne pas déplacer le divan par les barrières.

<u>Abaissement des barrières :</u>

Le déverrouillage s'effectue en maintenant le bouton appuyé❶, et en poussant la barrière❷.

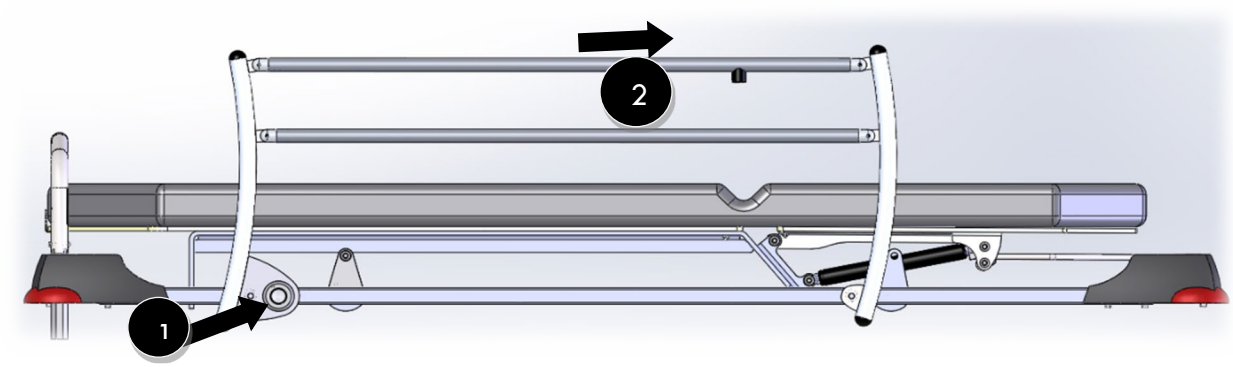

<u>Elévation des barrières :</u>

Soulever le barreau supérieur jusqu'au verrouillage du bouton.

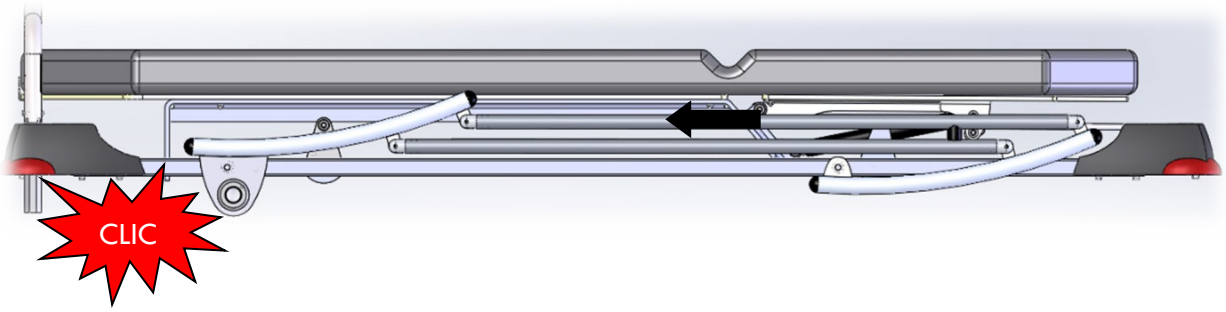

2.7.4 ETAUX POUR FIXATION D'ETRIERS, DE GOUTTIERES, DE SUPPORT JAMBES OU DE LAMPE D'EXAMEN

2.7.4.1 *INSTALLATION DES ETAUX*

1. Glisser l'étau dans le support prévu à cet effet (veiller au préalable que la molette ne gêne pas le passage de l'étau, si c'est le cas dévisser-la).

2. Bloquer l'étau grâces à la molette.

2.7.4.2 *INSTALLATION DES ACCESSOIRES SUR ETRIERS*

1. Glisser l'accessoire dans le support prévu à cet effet (veiller au préalable que la molette ne gêne pas le passage de l'accessoire, si c'est le cas dévisser-la).

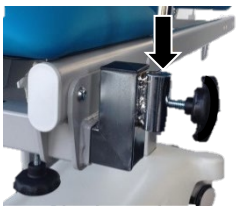

2. Bloquer l'accessoire grâce à la molette

2.7.4.3 *INSTALLATION DE LA TIGE A SERUM AMOVIBLE*

La tige porte-sérum ne s'insère pas dans les étaux prévus pour les étriers, les gouttières ou les supports jambes. Des étaux spécifiques avec un fonctionnement identique à celui décrit ci-dessus sont prévus.

Charge maximum de fonctionnement en sécurité : 10 kg[1]

Lors des déplacements du divan équipé de la tige porte-sérum, veiller à ce que cette dernière ne puisse heurter aucun obstacle (ex : passage de porte, éclairage…) ni aucun individu.

2.7.5 RAILS TECHNIQUES LATERAUX

Faire glisser l'étau sur lequel votre accessoire est fixé et serrer la molette pour le bloquer.

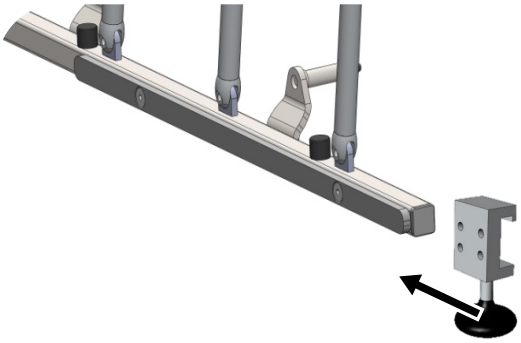

Charge maximum de fonctionnement en sécurité : 15 kg

2.7.6 BAC DE RECUPERATION

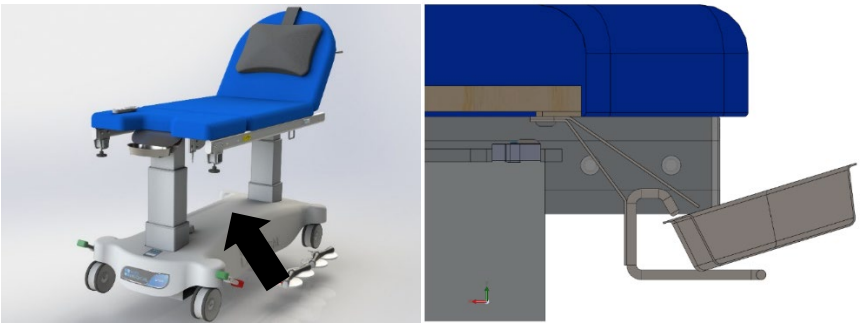

[1] Cette valeur indicative correspond à l'utilisation en sécurité du produit, mais n'est pas représentative d'une utilisation normale pour laquelle la charge est bien inférieure.

3 NETTOYAGE ET DESINFECTION

3.1 INTRODUCTION

Un nettoyage régulier et correct garantit la durée de vie du dispositif (cf. programme de nettoyage établi au moment de la mise en service du dispositif en désignant le personnel de référence).

Le fait de ne pas effectuer les opérations de nettoyage peut entraîner un risque d'infection dû à la présence de sécrétions et/ou de résidus sur le divan.

Les conseils de nettoyage ci-après ne se substituent pas au protocole interne de votre établissement.

3.2 PERIODICITE

Le nettoyage doit être effectué :

- À chaque patient, c'est-à-dire entre deux patients.
- Après le transport d'un patient infecté.
- Intégralement chaque semaine

3.3 CONSEILS DE NETTOYAGE ET DE DESINFECTION

3.3.1 OPERATION DE NETTOYAGE

Avant tout nettoyage du divan, le déconnecter du réseau électrique et s'assurer que toutes les connexions internes sont correctement effectuées.

Pour le nettoyage courant de la sellerie, des surfaces peintes, en inox ou aluminium, les pièces en matière plastique, les éléments de commande, il peut être utilisé un détergent doux type eau savonneuse suivi d'un rinçage à l'eau claire. Après le nettoyage procéder au séchage complet du produit.

L'ensemble des surfaces du mobilier doit être nettoyé.

Lors du nettoyage ou de la désinfection, il est recommandé de :

- Pulvériser ou appliquer, sur le DM, le produit de nettoyage à l'aide d'une lavette propre à usage unique.
- Débuter par les zones les plus proches du patient en insistant sur les parties en contact avec les utilisateurs.
- Procéder de haut en bas
- Laisser sécher le matériel.

  Les produits tachants (ex. : « produit bleu » ou éosine) doivent être nettoyés au plus vite afin d'éviter toute imprégnation.

La désinfection des surfaces par voie aérienne (DSVA) est autorisée sur ce produit.

3.3.2 MATERIEL ET PRODUITS RECOMMANDES

- N'utiliser que les produits nettoyants ou désinfectants autorisés et normalisés nettoyant quaternaires, phénoliques et des solutions d'eau de Javel….
- Respecter les dosages et dilutions prescrits.
- Respecter les conditions d'application (durée de contact, quantité déposée, rinçage…)
- Ne pas mélanger les produits.
- Veillez à ce que les détergents désinfectants utilisés soit utilisable sur :
    - PVC, ABS, Polyamide, Polyuréthane, Polypropylène
    - Surfaces métalliques peintes époxy
    - Surfaces métalliques en inox et en aluminium
- Prendre connaissance des produits strictement prohibés par le fabricant (Cf. liste ci-dessous).

Liste des produits strictement prohibés :

Solvants :	Essence / alcools supérieurs aliphatiques et aromatiques/cétones-esters / trichloréthylène-perchloréthylène
Base :	Soude 10% / Ammoniaque 10%
Acides :	Nitrique 10% / Chlorhydrique 30% / Citrique 10%
Divers :	Eau de Javel pure ou peu diluée / Poudres abrasives / Tout produit abrasif

N.B :

- **Les nettoyants quaternaires** sont composés d'ingrédients contenant les éléments de phrase « …yle » et chlorure d'ammonium »
- **Les nettoyants quat./isopropyliques** sont composés d'un ingrédient quaternaire ci-dessus, ainsi que d'alcool isopropylique
- **Les nettoyants phénoliques** sont composés d'ingrédients contenant le suffixe « -phénol »
- **L'eau de Javel** est connue sous le nom générique de « hypochlorite de sodium »

Ne pas utiliser d'ustensiles abrasifs.

Utiliser des lavettes propres à usage unique.

Effectuer le nettoyage et la désinfection en étant revêtu d'un habit protecteur et muni de gants.

Le nettoyage à haute pression et à la vapeur sont interdits.

Tout dommage consécutif au non-respect des consignes d'utilisation d'un produit détergent désinfectant ne pourra en aucun cas être pris en charge par BMB MEDICAL au titre de la garantie.

4 PRECAUTIONS

4.1 PRECAUTIONS RELATIVES A CE DISPOSITIF

4.1.1 AVERTISSEMENTS

Ce DM est conçu et adapté aux pratiques et procédures médicales donc à une utilisation spécifique. L'utilisation anormale de celui-ci peut être la cause d'accidents pour l'utilisateur, le patient ou même celle d'irrémédiables détériorations.

La liste suivante des utilisations anormales du divan n'est pas exhaustive et la société BMB MEDICAL s'en remet au bon sens des utilisateurs.

- Utilisation par toute personne n'ayant pas pris connaissance de ce manuel d'utilisation.
- Utilisation par toute personne extérieure au personnel soignant n'ayant pas reçu l'autorisation et les explications d'une personne qualifiée.
- Utilisation pour le couchage d'une personne de petite taille (inférieure à 1,30 m) ou de moins de 12 ans.
- Manipulation par un enfant.
- Utilisation des commandes électriques par plusieurs personnes.
- Utilisation du divan avec une charge supérieure à la charge de fonctionnement en sécurité (se référer aux caractéristiques techniques).
- Utilisation du châssis pour poser ou stocker des objets.
- Utilisation d'appareillage à oxygène sous le plan de couchage.
- Utilisation en présence d'un mélange anesthésique inflammable.
- Utilisation à l'extérieur de l'établissement ou sur un sol non aménagé.
- Utilisation sur un sol possédant une pente supérieure à 10°.
- Lavage à grande eau, sous jet à haute pression ou à vapeur et passage en tunnel de lavage.
- Utilisation intensive ou par saccade des moteurs.
- Déplacement du divan toujours connecté au réseau électrique.
- Branchement par un moyen quelconque d'un appareil électrique au divan.
- Tentative de dévisser l'écrou de la borne de terre du boîtier d'alimentation.
- Connexion du divan à un réseau non conforme.
- Toute autre utilisation n'entrant pas dans le cadre de fonctionnement d'un divan d'hôpital.

Information : Les vérins électriques sont équipés d'une sécurité thermique empêchant leur fonctionnement suite à une surchauffe du moteur due à une utilisation intensive. Le retour à l'état initial de fonctionnement s'effectue environ 2 heures après avoir déconnecté le divan du réseau électrique.

4.1.2 CONTRE-INDICATIONS

Aucune contre-indication n'est à mentionner pour ce dispositif

4.1.3 PRECAUTIONS LIEES A L'UTILISATION DU DIVAN

Pour une bonne utilisation du matériel, n'agir que si le poids est bien réparti sur le dispositif.

Dans le cas d'un patient turbulent ou sans surveillance, il est recommandé de laisser le plan de couchage dans sa **position la plus basse** afin de réduire les risques dus à une éventuelle chute.

De la même manière, il est recommandé d'utiliser la fonction « hauteur variable » pour toute manipulation du patient, afin de travailler à une **hauteur ergonomique**.

L'assise et le lever du patient doivent se faire **par le côté de l'assise en baissant les barrières**. Le patient ne devra pas s'asseoir sur le relève-buste. **Risque de chute.**

En aucun cas **la paire de barrières ne peut être considérée** comme **une zone infranchissable** par les patients. Les dispositions adaptées doivent être prises en fonction de ces derniers.

Lorsqu'il devient inutile de le déplacer, le divan doit être immobilisé à l'aide des freins. Il faut alors s'assurer du blocage des roues en tentant de le déplacer. Le non-respect de cette manipulation peut entraîner la chute d'une personne désirant prendre appui sur le divan.

Toutes les manipulations relatives aux précautions d'utilisation ci-dessus sont décrites au paragraphe II – Mode d'emploi**.**

Il est conseillé de ne pas agir sans entraînement adapté.

4.1.4 PRECAUTION LIEE A L'ENTRETIEN ET LE MAINTIEN EN L'ETAT DU MATERIEL

Le dispositif ne doit subir aucune modification sans accord préalable du fabricant : la modification pourrait provoquer un fonctionnement imprévisible et ainsi des dommages au patient et au personnel soignant.

Le dispositif nécessite un contrôle régulier.

Afin de maintenir le dispositif en bon état et garantir un fonctionnement sûr et durable, il est nécessaire d'effectuer l'entretien prescrit.

En cas d'anomalies ou de dégâts constatés qui puissent compromettre le fonctionnement et la sécurité du dispositif, le retrait immédiat du matériel s'impose.

Il faut utiliser le dispositif exclusivement selon les instructions de ce manuel d'utilisation.

Le dispositif ne doit pas être exposé et encore moins être au contact de sources thermiques de combustion et d'agents inflammables.

La société BMB MEDICAL décline toute responsabilité en cas d'incidents ou accidents résultant d'une utilisation impropre ou d'une modification de produit faite par l'acheteur ou l'utilisateur.

4.1.5 INFORMATIONS RELATIVES A LA CEM

Les produits de la gamme DIVIA conviennent à une utilisation dans tous types établissements de santé, à l'exception des installations proches des APPAREILS D'ELECTROCHIRURGIE HF et proches d'un local à blindage électromagnétique pour SYSTEME EM d'imagerie par résonance magnétique, où l'intensité des PERTURBATIONS EM est élevée.

Les produits de la gamme DIVIA ne conviennent pas à une utilisation des habitations et les établissements domestiques et ceux directement raccordés au réseau public basse tension alimentant les bâtiments à usage domestiques.

En cas de perturbation EM, le produit pourrait entraîner des mouvements inopinés.

Il convient d'éviter d'utiliser cet appareil à côté d'autres appareils ou empilé avec ces derniers parce que cela peut occasionner un mauvais fonctionnement. Si cette utilisation est nécessaire, il convient d'observer cet appareil et les autres appareils pour en vérifier le fonctionnement normal.

L'utilisation d'accessoires, de transducteurs et de câbles autres que ceux spécifiés ou fournis par le fabricant de cet appareil peut provoquer une augmentation des émissions électromagnétiques ou une diminution de l'immunité de cet appareil et occasionner un fonctionnement inapproprié.

Il convient de ne pas utiliser les appareils de communications portatifs RF (y compris les périphériques tels que les câbles d'antenne et les antennes externes) plus près de 30 cm (12 pouces) de toute partie des produits de la gamme DIVIA, y compris les câbles spécifiés par le fabricant. Dans le cas contraire, les performances de ces appareils pourraient en être altérées.

Les caractéristiques d'émissions de cet équipement le rendent approprié pour une utilisation dans les zones industrielles et les hôpitaux (CISPR 11 classe A). S'il est utilisé dans un environnement résidentiel (pour lequel la norme CISPR 11 de classe B est normalement requise), cet équipement pourrait ne pas offrir une protection adéquate aux services de communication par radiofréquence. L'utilisateur peut avoir besoin de prendre des mesures d'atténuation, telles que le déplacement ou la réorientation de l'équipement.

Liste des câbles utilisés :

1. Câble d'alimentation, longueur maximale 5000 mm.
2. Câble colonne de hauteur variable coté tête, longueur maximale 460 mm
3. Câble colonne de hauteur variable coté pieds, longueur maximale 1700 mm
4. Câble de relève-buste 1 : longueur maximale 850 mm
5. Câble de relève-buste 2 : longueur maximale 1700 mm

EMISSION	
Emissions conduits et rayonnées RF :	CISPR11 Groupe 1 Classe A
Distorsions Harmoniques IEC 61000-3-2:	Classe A
Fluctuations de tension et Flicker IEC 61000-3-3:	Conforme

Test d'immunité	Niveau d'essai IEC 60601	Niveau de conformité
Décharges électrostatiques (DES) IEC 61000-4-2	± 8 kV au contact ± 2/4/8/15 kV dans l'air	± 8 kV au contact ± 2/4/8/15 kV dans l'air
Champs électromagnétiques RF rayonnés IEC 61000-4-3	3V/m (établissement de soins professionnel) 80MHz-2.7GHz 80% AM à 1kHz	3V/m 80MHz-2.7GHz 80% AM à 1kHz
Champs de proximité émis par les appareils de communications sans fil RF IEC 61000-4-3		

Fréquence (MHz)	Modulation	Niveau exigé (V/m)	Niveau de conformité (V/m)
385	Modulation pulsée : 18 Hz	27	27
450	Modulation pulsée : 18 Hz	28	28
710-745-780	Modulation pulsée : 217 Hz	9	9
810-870-930	Modulation pulsée : 18 Hz	28	28
1720-1845-1970	Modulation pulsée : 217 Hz	28	28
2450	Modulation pulsée : 217 Hz	28	28
5240-5500-5785	Modulation pulsée : 217 Hz	9	9

Transitoires électriques rapides / en salves IEC 61000-4-4	Alimentation : ± 2 kV Lignes d'entrées/sorties : ± 1 kV Fréquence de répétition : 100 kHz	Alimentation : ± 2 kV Lignes d'entrées/sorties : ± 1 kV Fréquence de répétition : 100 kHz
Ondes de choc IEC 61000-4-5	Entre phases : ± 0,5 kV, ± 1 kV Entre terre et phases ± 0,5 kV, ± 1 kV, ± 2 kV	Entre phases : ± 0,5 kV, ± 1 kV Entre terre et phases ± 0,5 kV, ± 1 kV, ± 2 kV
Perturbations conduites, induites par des champs RF IEC 61000-4-6	3 V 0,15 MHz – 80 MHz 6 V en bandes ISM comprises entre 0,15 MHz et 80 MHz 80 % AM à 1 kHz	3 V 0,15 MHz – 80 MHz 6 V en bandes ISM comprises entre 0,15 MHz et 80 MHz 80 % AM à 1 kHz
Champs magnétiques à la fréquence du réseau IEC 61000-4-8	30A/m	30A/m
Voltage Dips and Interruptions : IEC 61000-4-11	0 % UT ; 0,5 cycle A 0°, 45°, 90°, 135°, 180°, 225°, 270° et 315° 0 % UT ; 1 cycle à 0° 70 % UT ; 25/30 cycles à 0° 0 % UT ; 250/300 cycles	0 % UT ; 0,5 cycle A 0°, 45°, 90°, 135°, 180°, 225°, 270° et 315° 0 % UT ; 1 cycle à 0° 70 % UT ; 25/30 cycles à 0° 0 % UT ; 250/300 cycles

NOTE Il n'y a pas d'écart par rapport aux exigences de la CEI 60601-1-2 ed. 4

NOTE Il n'y a pas d'autres mesures connues pour maintenir la sécurité de base sur la base des phénomènes de CEM.

4.2 TRANSPORT ET STOCKAGE

Condition de transport de de stockage :

Conditions ambiantes	Fonctionnement
Température ambiante	-10 à + 30°C
Humidité relative	20 à 90% à 30° C - sans condensation
Pression atmosphérique	700 à 1060 ha

4.2.1 TRANSPORT

Lors du transport du divan en vue de son stockage, il est recommandé, afin qu'il ne subisse aucun risque de choc ou de chute :

- De le sangler à un support du moyen de transport
- De le bâcher
- D'enclencher le frein
- De le mettre en position basse

Les dégâts provoqués pendant le transport ne sont pas couverts par la garantie. Les réparations et la substitution des pièces endommagées seront à la charge du client.

4.2.2 STOCKAGE

Lorsque le divan est stocké, s'assurer qu'il est :

- Freiné
- Bâché

Pendant son stockage, aucun poids lourd ne doit être posé dessus.

Le divan ne doit pas être considéré comme plan d'appui pour aucun type de matériel.

Le dispositif ne doit pas être exposé et encore moins être au contact de sources thermiques de combustion et d'agents inflammables.

Dans le cas d'un stockage prolongé, il est recommandé de recharger la batterie tous les 6 mois en procédant de la manière suivante :

- Brancher le cordon secteur.
- Appuyer brièvement sur une fonction de la commande dans le but d'amorcer la charge.
- Laisser la batterie en charge pendant 8 heures.

4.3 GARANTIE

Matériel garanti 2 ans pièce et main d'œuvre selon les conditions suivantes :

BMB MEDICAL accorde à ses clients une garantie commerciale de deux (2) ans à compter de la date de livraison dans les limites ci-après définies.

Cette garantie commerciale ne se substitue pas à la garantie légale de conformité mentionnée aux articles L.211-4 à L.211-13 du Code de la consommation et à celle relative aux défauts de la chose vendue, dans les conditions prévues aux articles 1641 à 1648 et 2232 du Code civil.

Au-delà de la garantie légale, la société BMB MEDICAL garantit l'échange et le remplacement des pièces reconnues hors d'usage, par défaut d'usinage, par défaut de montage ou par vice de matière. Sont exclues du champ d'application de la garantie les pièces rendues inutilisables soit par une usure normale, soit par une mauvaise utilisation ou une réparation non conforme.

Le cas échéant, à la demande de BMB MEDICAL, tout produit ou pièce faisant l'objet d'une réclamation de garantie doit être renvoyé en port payé à l'usine de BMB MEDICAL. Tout usage incorrect ou toute modification ou réparation réalisée avec des pièces non fournies ou non agrées par BMB MEDICAL annule cette garantie.

Les produits BMB MEDICAL sont conçus pour une durée de vie utile prévue de 10 ans dans des conditions normales d'utilisation et avec un entretien périodique approprié comme décrit dans la check-list d'entretien de chaque brancard. BMB MEDICAL garantit à l'acheteur d'origine que les soudures présentes sur ses produits seront exemptes de défauts structurels pendant la durée de vie utile prévue de 10 ans du produit aussi longtemps que l'acheteur d'origine est en possession du produit.

Aucune garantie n'est faite quant à l'adéquation à un usage particulier.

Cette garantie exclut les articles jetables, les tiges à sérum, les matelas, les batteries et les dommages dus à un usage abusif.

Toutefois, la garantie des produits est rendue caduque par :

- Une utilisation anormale (*Paragraphe **4.2***)
- Une intervention sans avis préalable de nos services techniques ou d'entretien sur :
    - Une partie mécanique de la chaise
    - Un vérin ou un moteur
- Le non-respect de toute autre condition de garantie
- Tout nettoyage inadapté
- L'utilisation d'accessoires ne provenant pas du fabricant
- Le non-respect des opérations d'entretien préventif préconisées dans le carnet d'entretien.

4.4 SERVICE APRES VENTE

Pour toute information relative à l'installation, à l'utilisation ainsi qu'à l'entretien du produit ou toute autre question, contacter le Service Après-Vente à l'adresse suivante : sav@bmb-medical.com ou votre distributeur local pour l'Étranger.

L'opérateur doit lire attentivement les informations contenues dans ce manuel d'utilisation, en particulier celles concernant les précautions d'emploi pour la sécurité et les méthodes d'installation et d'utilisation.

En cas de doute sur l'interprétation correcte des instructions, ne pas hésiter à contacter le Service Après-Vente qui sera toujours à votre écoute.

Afin de faciliter la commande de pièces de rechange vous pouvez demander au service SAV les éclatés de vos produits, ainsi vous pourrez obtenir les références des pièces voulues.

4.5 ENVIRONNEMENT

4.5.1 MATERIEL USAGE

En France :

A éliminer séparément des déchets ménagers.

Conformément à la Directive 2012/19/UE du Parlement européen et du Conseil du 4 juillet 2012 relative aux déchets d'équipements électriques et électroniques (DEEE), ce symbole indique que ce produit ne doit pas être éliminé avec les déchets municipaux non triés mais fait l'objet d'une collecte sélective.

Le recyclage des équipements électriques permet de préserver les ressources naturelles et d'éviter tout risque de pollution. A cette fin, BMB MEDICAL remplit ses obligations relatives à la fin de vie des produits de la gamme DIVIA qu'il met sur le marché en finançant la filière de recyclage de Recylum dédiée aux DEEE Pro qui les reprend gratuitement (Plus d'informations sur www.recylum.com).

En Europe :

A éliminer séparément des déchets ménagers.

Conformément à la Directive 2012/19/UE du Parlement européen et du Conseil du 4 juillet 2012 relative aux déchets d'équipements électriques et électroniques (DEEE), ce symbole indique que ce produit ne doit pas être éliminé avec les déchets municipaux non triés mais fait l'objet d'une collecte sélective.

Le recyclage des équipements électriques permet de préserver les ressources naturelles et d'éviter tout risque de pollution.

Demandez aux autorités responsables de la protection de l'environnement le lieu d'élimination approprié.

Hors Europe :

Éliminer le Produit ou ses composants conformément aux lois et réglementations locales.

Prendre contact avec le distributeur local pour s'informer des systèmes de retour et/ou de collecte disponible dans le pays.

ENGLISH

BMB MEDICAL
100 Avenue du Formans
CS 11001
01604 TRÉVOUX CEDEX
Tél : +33(0)4 74 08 71 71
Fax : +33(0)4 74 08 71 72

www.bmb-medical.com

This manual is for the purpose of familiarization with the use, maintenance and safe handling of your new medical device. We strongly advise you to carefully read this document and to follow the recommendations for safe, optimal use.

BMB MEDICAL offers a wide variety of options for both models featured in this user manual. Consequently, some features described in this manual may not apply to your couch.

Some illustrations are included for reference only and do not accurately represent the device you own.

Stick the

product reference

label here

The information in this document may be changed without notice, for which BMB MEDICAL can in no way be held responsible. Any representation or reproduction, whether in whole or in part, without permission from BMB MEDICAL, is illegal. Such illegal representation or reproduction, by any process whatsoever, shall constitute an infringement. The illustrations contained in this document are not contractually binding.

CONTENTS

ENGLISH 27
1 INTRODUCTION SPECIFICATIONS 30
1.1 PRODUCT PRESENTATION 30
1.1.1 DIVIA HEIGHT ADJUSTABLE EXAMINATION COUCH 30
1.1.2 DIVIA MIXTE HEIGHT ADJUSTABLE EXAMINATION COUCH 31
1.2 AREA OF APPLICATION 32
1.3 PURPOSE OF THE USER MANUAL 32
1.4 STORAGE 32
1.5 SYMBOLS AND STANDARDS USED 32
2 INSTRUCTIONS FOR USE 33
2.1 OPERATING CONDITIONS 33
2.2 INSTALLATION PROCEDURE 33
2.3 BATTERY 33
2.4 PRODUCT POWER SUPPLY 34
2.5 REMOTE CONTROL 35
2.5.1 RESET 35
2.6 ADJUSTABLE HEIGHT AND LOWERING 37
2.7 BACKREST 37
2.8 INTERMEDIATE BACKREST (DIVIA MIXTE) 38
2.9 TRENDELENBURG POSITION 38
2.10 INDEPENDANT WHEELS BRAKES 38
2.11 OPTIONS 39
2.11.1 HEAD REST 39
2.11.2 CENTRALLY CONTROLED BRAKE AND STEERING PEDAL 39
2.11.3 SIDERAILS 39
2.11.4 CLAMPS FOR FASTENING STIRRUPS, CRADLES, LEG SUPPORTS OR EXAMINATION LAMP 40
2.11.5 LATERAL TECHNICAL RAILS 41
2.11.6 RECOVERY TANKS 42
3 CLEANING AND DISINFECTION 43
3.1 INTRODUCTION 43
3.2 FREQUENCY 43
3.3 CLEANING AND DISINFECTION ADVICE 43
3.3.1 CLEANING OPERATION 43

3.3.2 RECOMMENDED EQUIPMENT AND PRODUCTS 43
4 PRECAUTIONS 45
4.1 DEVICE RELATED PRECAUTIONS 45
4.1.1 WARNINGS 45
4.1.2 CONTRAINDICATIONS 45
4.1.3 PRECAUTIONS FOR USE OF THE COUCH 46
4.1.4 PRECAUTION FOR SERVICING AND MAINTENANCE OF THE EQUIPMENT 46
4.1.5 EMC-RELATED INFORMATION 47
4.2 TRANSPORT AND STORAGE 48
4.2.1 TRANSPORT 48
4.2.2 STORAGE 49
4.3 WARRANTY 49
4.4 AFTER SALES SERVICE 50
4.5 ENVIRONMENT 51
4.5.1 SPENT EQUIPMENT 51

1 INTRODUCTION SPECIFICATIONS

1.1 PRODUCT PRESENTATION

1.1.1 DIVIA HEIGHT ADJUSTABLE EXAMINATION COUCH

TECHNICAL CHARACTERISTICS	
REFERENCE	DIVIA
DESIGNATION	HEIGHT ADJUSTABLE EXAMINATION COUCH
SAFE WORKING LOAD	250 kg (maximum allowable load including the total weight of the patient, mattress and accessories)
WEIGHT	100 kg
OVERALL DIMENSIONS	65 x 200 cm or 75 x 200 cm.
TRENDELENBURG / REVERSE TRENDELENBURG	Electric (+/- 15°).
BACKREST	0 to 80°
EQUIPMENTS	2-sectional mattress base: 65x 200 cm or 75 x 200 cm Flat upholstery, high density foam 35 kg/m3. Width 6,5 cm Jersey with PVC coating, antibacterial and anti-fire (M1) treatment Adjustable headrest (0 - 80°) with 2 gas springs Electric height adjustment: 46 - 86 cm Electric assisted Trendelenburg / reverse Trendelenburg (+/- 15°) Steel structure, epoxy coated (light grey) Frame with 2 electric columns providing great stability Frame protection cover Remote control 4 lockable wheels Ø 125 mm Examination towel dispenser head end
AVAILABLE OPTIONS	Antistatic system Casters Ø 125 mm with central brake Double running castors Ø 150 mm with central brake Electric adjustable backrest Wireless remote control (in addition of the wired remote control) Foot pedal control (in addition of the wired remote control) Drop-down side rails (pair) Holder for clamps (pair) Fixation clamps for heels, armrest for blood sampling or leg support (pair) Heels (pair) Anatomic shaped armrest Leg support (pair) Protection cover for leg rest (pair) Clamps for IV pole holder (pair) Removable 2-stage IV pole, 2 hooks Comfort pillow (grey) Crystal protection cover for examination couch width 65cm Crystal protection cover for examination couch width 75cm Battery Examination lamp Equipotential connection DIN rails

1.1.2 DIVIA MIXTE HEIGHT ADJUSTABLE EXAMINATION COUCH

TECHNICAL CHARACTERISTICS	
REFERENCE	DIVIA MIXTE
DESIGNATION	HEIGHT ADJUSTABLE COMBINED EXAMINATION COUCH
SAFE WORKING LOAD	250 kg (maximum allowable load including the total weight of the patient, mattress and accessories)
WEIGHT	90 kg
OVERALL DIMENSIONS	65 x 200 cm or 75 x 200 cm.
TRENDELENBURG / REVERSE TRENDELENBURG	Electric (+/- 15°).
BACKREST	0 to 80°
EQUIPMENTS	3-sectional mattress base: 65x 200 cm or 75 x 200 cm Flat upholstery, high density foam 35 kg/m3. Width 6,5 cm Jersey with PVC coating, antibacterial and anti-fire (M1) treatment Electric adjustable backrest (0 - 80°) Electric height adjustment: 46 - 86 cm Electric assisted Trendelenburg / reverse Trendelenburg (+/- 15°) Steel structure, epoxy coated (light grey) Frame with 2 electric columns providing great stability Frame protection cover Remote control 4 lockable double running wheels Ø 125 mm Examination towel dispenser head end
AVAILABLE OPTIONS	Antistatic system Casters Ø 125 mm with central brake Double running castors Ø 150 mm with central brake Wireless remote control (in addition of the wired remote control) Foot pedal control (in addition of the wired remote control) Drop-down side rails (pair) Holder for clamps (pair) Fixation clamps for heels, armrest for blood sampling or leg support (pair) Heels (pair) Anatomic shaped armrest Leg support (pair) Protection cover for leg rest (pair) Clamps for IV pole holder (pair) Removable 2-stage IV pole, 2 hooks Comfort pillow (grey) Battery Examination lamp Recovery Tank (grey) Equipotential connection DIN rails

1.2 AREA OF APPLICATION

This couch is an exam couch. It has equipment that makes it a perfect tool for gynecological examinations.

1.3 PURPOSE OF THE USER MANUAL

Health professionals, this user manual has been created for the purpose of supplying you with all the necessary information and usage precautions to be followed to ensure that you can safely operate the product on your own.

The instructions for maintenance and product monitoring are intended to ensure its service life.

It is therefore essential for all staff to have access to them and consequently to be informed about the handling procedures and the risks associated with use of this couch. The couch should be handled by a person who is qualified and aware of the risks inherent in improper use of the product.

1.4 STORAGE

This user manual should be kept within close proximity to the product in a location designed for this purpose. It should be kept away from any item or substance that could obscure its legibility.

1.5 SYMBOLS AND STANDARDS USED

	Type B device
	Indicates that failure to follow the recommendation can lead to endangerment of the patient and the user, or damage to the equipment.
	Compliant with the essential requirements of Directive 93/42/CEE concerning medical devices.
IPx4	Protection against splashed water and sprayed water.
	Indicates the maximum weight of the patient and the safe working load.

This couch is a Class I medical device, non-invasive and active.

2 INSTRUCTIONS FOR USE

2.1 OPERATING CONDITIONS

AMBIENT CONDITIONS	OPERATION
Ambient temperature	+ 5 C° to 30°C
Relative humidity	20 to 90% at 30° C – no condensation
Atmospheric pressure	700 to 1060 ha

2.2 INSTALLATION PROCEDURE

Before commissioning the chair and depending on the model, check that the following are operational:

- Product power supply
- Remote control
- Variable height and lowering
- Backrest
- Trendelenburg / Reverse Trendelenburg
- Brake and pedals

Clean the product according to your establishment's internal protocol.

2.3 BATTERY

The battery unit is fitted with its own charger. Before initial use, leave the product to stand for 12 h in a temperate environment (to allow the electrical and electronic components to reach normal operating temperature), then charge the battery for 12 hours from a mains outlet.

In routine use, we strongly recommend keeping the chair plugged into the mains during sedentary use.

The battery, with its limited operating life, can be used to operate the stretcher-chair in the event of a power outage, or during transfer.

Once the manipulations are complete, remember to re-connect the stretcher-chair to the mains (at least 12 hours per day). Never allow the battery to drain fully (risk of reduced battery performance).

"Warning: Do not short-circuit the batteries and do not leave the system unused and without charging for extensive periods of time as this could cause self-discharge, leading to medium-term damage. This will also have an environmental impact. »

Battery characteristics		Battery safety symbols	
Battery type:	Lithium-Ion	IPX6	Protection rating
Capacity:	2.25 Ah	CE	CE marking
Input supply voltage:	29~45 VDC		Indoor use
Input supply voltage:	25.9 VDC, 10 A		Electronic waste

2.4 PRODUCT POWER SUPPLY

Power grid connection conditions and electromagnetic compatibility:

This medical device's power cord may represent an obstacle that could cause a fall. Be mindful of its presence when moving around the appliance, when the latter is connected to the mains.

Position the product such that it can be easily unplugged.

Unplug the product before moving it.

Do not leave the cables in contact with the floor or the casters,

Do not knot the cables,

Periodically check the condition of the cables.

Mains connection:	100 ~ 240 V depending on the country.
Frequency:	50 /60 Hz
Rated current:	3.3 A
Protection rating / degree of electric shock protection:	Class 2 appliance
Power input:	525 W
Intermittent operating mode:	5 %, i.e. 1 minutes of continuous operation followed by 19 minutes of rest.

The mains plug is the electrical grid insulation device.

Work on electrical parts should only be performed by qualified and authorized staff.

Electromagnetic interference caused by the couch cannot be excluded. In this case, the couch's functions should be inhibited and those instruments subject to interference should be moved away. You can view the EMC information here.

2.5 REMOTE CONTROL

When using the remote control, all movements can be interrupted by simply releasing the corresponding key.

2.5.1 RESET

2.5.1.1 *GENERAL RESET*

This function should be used when the couch is not responding to the commands issued by the remote control. After connecting the couch to the mains, perform the following 3 operations :

- Press the “height adjust - raise” key until the audible signal (repeated beeps) stops

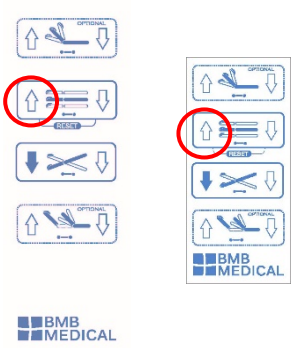

- Press the « raise backrest » key until the end of the movement and then press the « lower backrest » key until the audible signal (repeated beeps) stops.

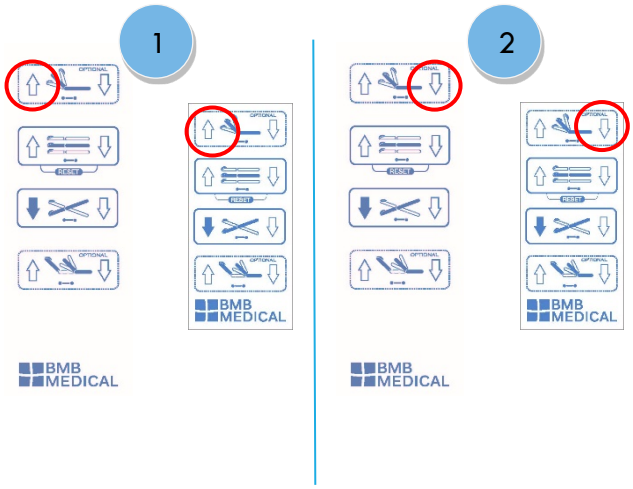

- Press the « raise second backrest » key until the end of the movement and then press the « lower second backrest » key until the audible signal (repeated beeps) stops.

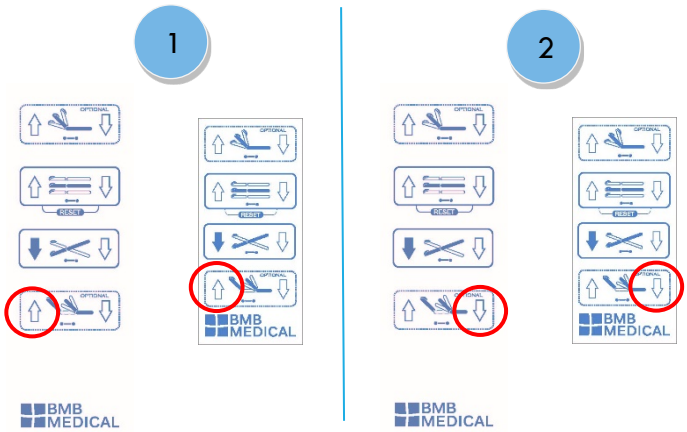

The general reset procedure is complete.

2.5.1.2 *RESET FUNCTION*

To restart the product following switching to safety mode after a power outage, over-current or surge, press and hold the **"HEIGHT ADJUST RAISE" and "HEIGHT ADJUST LOW"** keys until the audible signal (repeated beeps) stops.

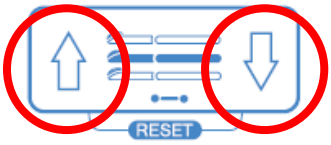

If the procedure fails, check the following connections:

- Power cord
- Battery cable
- Fastening the 5 cables to the unit under the couch
- Actuator cable under hard surface (less accessible)
- Ensure that the module is powered on when connected to the mains.

Repeat the reset procedure from the start.

If the couch moves to an unwanted or extreme position, stop immediately to avoid damaging the equipment. Contact the BMB MEDICAL Customer service for a repair intervention.

2.6 ADJUSTABLE HEIGHT AND LOWERING

Before using these functions: Make sure that there are no objects or persons underneath the plinth area.

The height is adjusted by remote control : 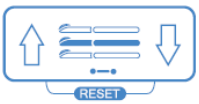

or 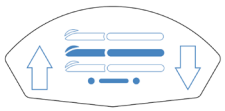

Raised position

Lowered position

2.7 BACKREST

Prior to activating the torso-lift, check that there is nothing hampering its movement (accessories, cables…)

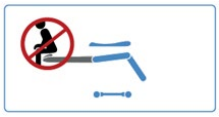

The backrest is operated by remote control: or

Or by manually activating the controls located under the torso-lift: press (with both hands for greater ease) to free the springs and adjust the torso-lift to the desired height.

2.8 INTERMEDIATE BACKREST (DIVIA MIXTE)

The intermediate backrest is operated by remote control:

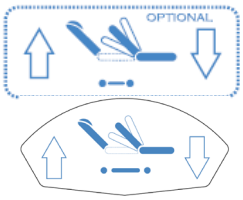

The intermediate backrest cannot be activated if the primary backrest is inclined to more than 60°, (see photo above).

2.9 TRENDELENBURG POSITION

This is managed by remote control : or 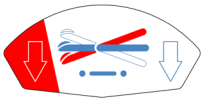

Reverse Trendelenburg position

Trendelenburg position

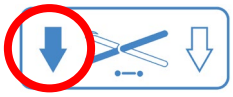

2.10 INDEPENDANT WHEELS BRAKES

Make sure to apply the couch brakes at all times, except during transport. Check that the brake is active by attempting to move the couch.

Do not park the couch on a sloping floor.

Press the pedal on the wheel to apply the brake and raise the pedal to release it.

Wheel brake released

Wheel brake applied

2.11 OPTIONS

2.11.1 HEAD REST

The head rest is easily adjusted via a counterbalancing system located at the rear of the backrest.

2.11.2 CENTRALLY CONTROLED BRAKE AND STEERING PEDAL

Make sure to apply the couch brakes at all times, except during transport. Check that the brake is active by attempting to move the couch.

Do not park the couch on a sloping floor.

Lateral brake and steering pedals:

- **Brakes applied to couch** – red side in lowered position ❶.
- **Directional steering of couch** – green side in lowered position ❷.
- **Freehand steering of couch** - pedal at the middle position ❸.

❶

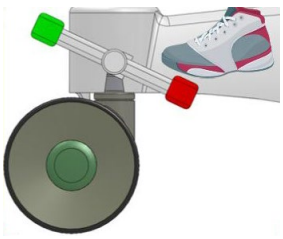

❷

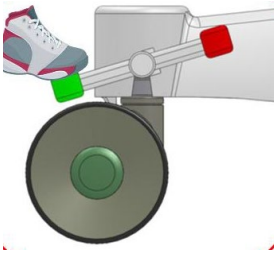

❸

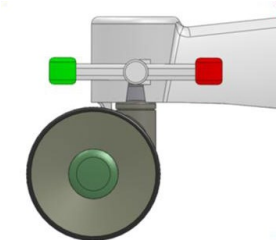

2.11.3 SIDERAILS

The bars are intended to reduce the risk of the patient suffering accidental falls. They are in no way designed to restrain the patient or to restrict the patient with strap-like immobilizing devices.

Before adjusting the bars, make sure that there is nothing hampering their movement.

Do not move the couch around by its bars.

Lowering the bars:

Unlock by pressing and holding in the button ❶, and pushing the bar ❷.

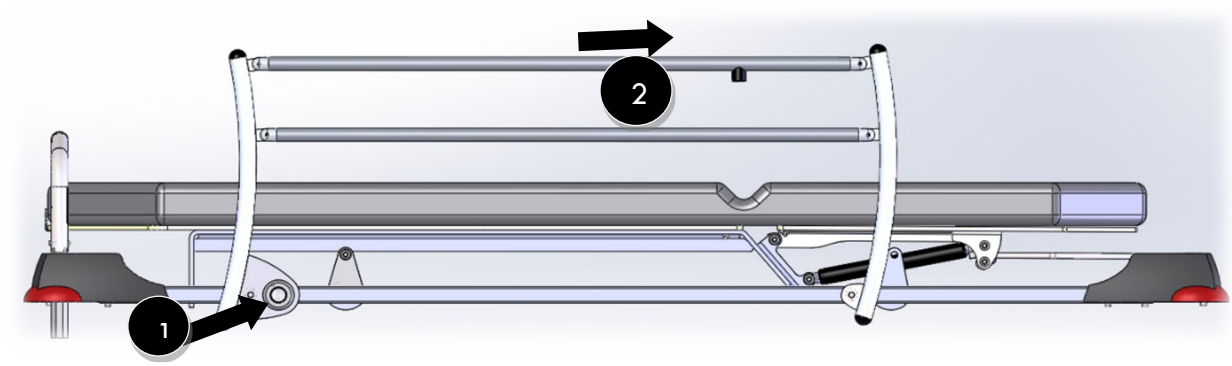

Raising the bars :

Pull up the upper bar until the button locks into place.

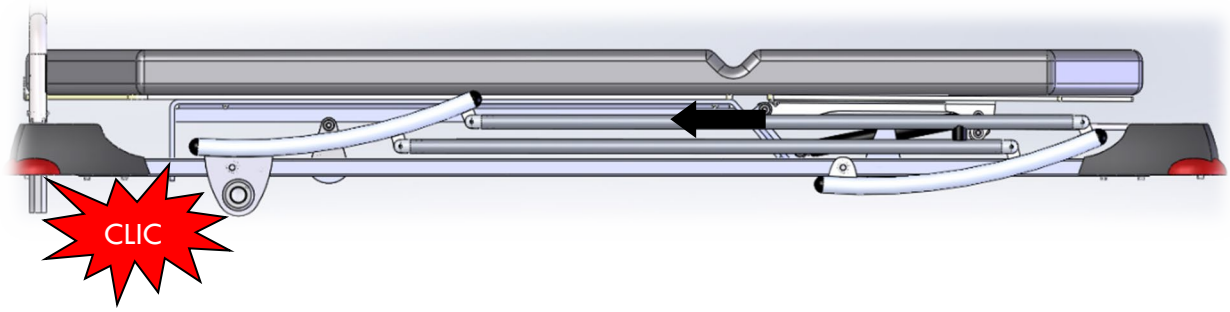

2.11.4 CLAMPS FOR FASTENING STIRRUPS, CRADLES, LEG SUPPORTS OR EXAMINATION LAMP

2.11.4.1 *TO INSTALL THE CLAMPS*

1. Slide the clamp onto the stand provided for this purpose (make sure beforehand that the thumbwheel does not get in the way of the clamp; if it does, unscrew it).

2. Tighten the clamp by turning the thumbwheel.

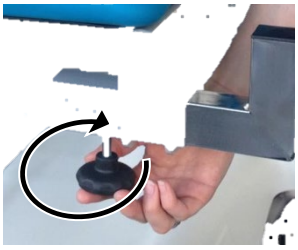

2.11.4.2 *TO INSTALL THE ACCESSORIES*

1. Slide the accessory onto the stand intended for this purpose (make sure beforehand that the thumbwheel does not get in the way of the accessory; if it does, unscrew it).

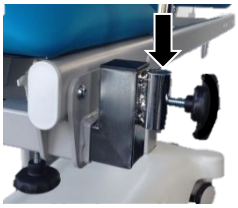

2. Tighten the accessory by turning the thumbwheel

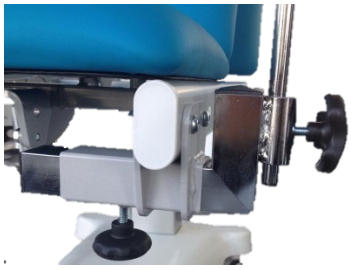

2.11.4.3 *TO INSTALL THE IV POLE*

The IV holder is not inserted into the clamps provided for the stirrups, cradles or leg supports. Special clamps with an identical function to the one described above are provided.

Maximum safe working load: 10 kg[2]

When conveying the couch with the IV holder attached, make sure that the IV holder is not able to come into contact with any obstacle (e.g.: doorway, lighting fixture, etc.) or individual.

2.11.5 LATERAL TECHNICAL RAILS

Slide the clamp on which your accessory is attached into place and secure the thumbscrew to tighten it.

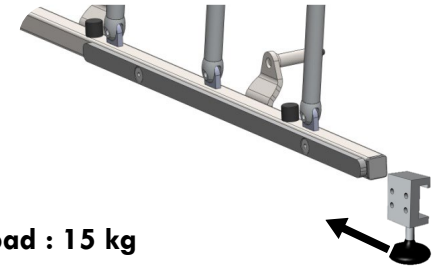

Maximum Safe Working Load : 15 kg

[2] This indicative value is in keeping with safe use of the product,. However, it is not representative of normal use with a much lower load.

2.11.6 RECOVERY TANKS

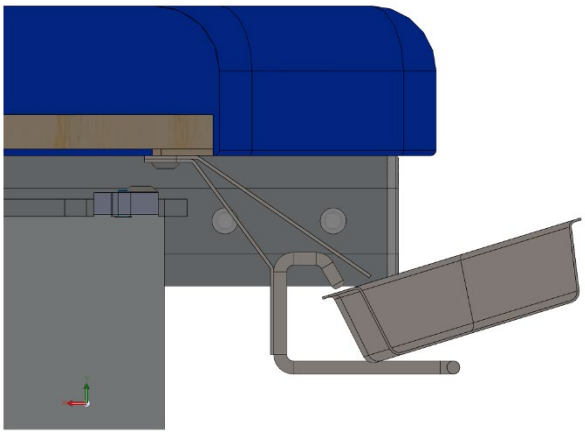

3 CLEANING AND DISINFECTION

3.1 INTRODUCTION

Regular and thorough cleaning will guarantee the device's life (see cleaning program drawn up at the time of device commissioning, designating the reference staff).

Failure to perform these cleaning operations can lead to a risk of infection caused by the presence of secretions and/or residues on the chair.

The following cleaning advice is not intended to replace your establishment's in-house protocol.

This chair has been designed to facilitate its cleaning thanks to its removable cover.

3.2 FREQUENCY

The couch should be cleaned:

- Between each patient.
- After transporting an infected patient.
- Completely each week

3.3 CLEANING AND DISINFECTION ADVICE

3.3.1 CLEANING OPERATION

Before cleaning the couch, unplug it from the mains and ensure that all internal connections are correctly established..

For routine cleaning of the upholstery, painted stainless steel or aluminum surfaces, plastic parts and control elements, a gentle detergent such as soapy water may be used, followed by rinsing with clear water. After cleaning, dry the product thoroughly.

All of the product's surfaces must be cleaned.

During cleaning or disinfection, it is recommended to:

- Spray or apply the cleaning product to the MD with a clean disposable cloth.
- Start with the areas closest to the patient, focusing on parts in contact with users.
- Proceed from top to bottom.
- Allow the equipment to dry.

Products that cause stains (e.g.: "blue product" or eosin) must be cleaned as rapidly as possible to prevent them from soaking in.

Aerial disinfection of surfaces is allowed for this product.

3.3.2 RECOMMENDED EQUIPMENT AND PRODUCTS

- Use only authorized and standardized cleaning products or disinfectants: quaternary cleaning products, phenolic compounds, and bleach solutions, etc.
- Observe the prescribed dosages and dilutions.

- Observe the application conditions (contact time, quantity applied, rinsing, etc.)
- Do not mix the products.
- Ensure that all disinfectant detergents used are compatible with:
    - PVC, ABS, Polyamide, Polyurethane and Polypropylene
    - Epoxy paint-coated metal surfaces
    - Stainless steel and aluminum surfaces
- Familiarize yourself with the products strictly prohibited by the manufacturer (see list below).

List of strictly prohibited products:

Solvents:	Gasoline / aliphatic and aromatic higher alcohols / ketones-esters / trichloroethylene-perchloroethylene
Bases:	10% Sodium hydroxide / 10% Ammonia
Acids:	10% Nitric / 30% Hydrochloric / 10% Citric
Miscellaneous:	Pure or weakly diluted bleach / Abrasive powders / All abrasive products

NB:

- **Quaternary cleaning products** consist of ingredients containing "-yl" suffix elements and ammonium chloride
- **Quat./isopropyl cleaning products** consist of a quaternary ingredient, as described above, along with isopropyl alcohol
- **Phenolic cleaning products** consist of ingredients containing the "-pheno" suffix
- **Bleach** is known under the generic name "sodium hypochlorite"

Never use abrasive utensils.

Use clean disposable cloths.

Wear protective clothing and gloves during cleaning and disinfection.

High-pressure and steam cleaning are prohibited.

Any damage resulting from failure to observe this instruction for use of a detergent-disinfectant will not be covered by BMB MEDICAL under the terms of the warranty.

4 PRECAUTIONS

4.1 DEVICE RELATED PRECAUTIONS

4.1.1 WARNINGS

This MD has been designed for and adapted to medical practices and procedures, and hence a specific use. Abnormal use of the latter can lead to user or patient accidents, or even to irreversible damage.

The following list of abnormal chair uses is not exhaustive and BMB MEDICAL counts on the common sens of the chair's users.

- Use by any person who has not read this user manual.
- Use by any person outside of the nursing staff who has not been authorized or advised by a qualified person.
- Use as a bed for a short person (under 1.30 m) or under the age of 12.
- Handling by a child.
- Use of the electric controls by more than one person.
- Use of the couch with a heavier weight than the safe working load (refer to the technical features).
- Use of the chassis to hold or store objects.
- Use of oxygen equipment under the plinth frame.
- Use in the presence of a flammable anesthetic mixture.
- Use outside of the establishment or on an unfinished floor surface.
- Use on a floor surface with a gradient greater than 10°.
- Washing by sluicing, high-pressure water or steam jet or passage through a tunnel washer.
- Rigorous use or jolting of the motors.
- Moving the couch while it is still connected to the electric power source.
- Connecting an electrical device to the couch by any means whatsoever.
- Any attempt to unscrew the ground terminal screw from the power supply box.
- Connecting the couch to a non-compliant power source.
- Any other use that does not qualify as a function for a hospital couch.

Information: The electrical springs are equipped with a thermal protection feature that prevents them from functioning if the motor overheats from rigorous use. They return to their original working condition within 2 hours of the couch being disconnected from the electric power source.

4.1.2 CONTRAINDICATIONS

There are no noteworthy contraindications for this device.

4.1.3 PRECAUTIONS FOR USE OF THE COUCH

For effective use of the equipment, proceed only if the weight is properly distributed on the device.

In the case of a difficult or unsupervised patient, it is advisable to leave the splint area in the lowest position in order to reduce the risk of a potential fall.

Similarly, it is advisable to use the "adjustable height" function whenever handling the patient, in order to work at an ergonomic height.

The patient should be placed in a sitting or standing position on the base side, by lowering the bars. The patient should not be seated on the torso-lift. Risk of falling.

Under no circumstances can either of the bars be considered an area inaccessible to patients. The appropriate measures must be taken depending on the patient.

During conveyance, it is necessary to make sure that the power cord is disconnected and wrapped around the reel provided for this purpose before moving the couch.

When the couch does not need to be moved, it should be immobilized using the brakes, and then making sure that the wheels are locked by attempting to move it. Failure to observe this handling method can lead to a fall by someone attempting to lean against the couch.

All manipulations relating to the aforementioned precautions for use are described in paragraph II - Instructions for use.

It is inadvisable to handle without appropriate training.

4.1.4 PRECAUTION FOR SERVICING AND MAINTENANCE OF THE EQUIPMENT

No modifications must be made to the device without the prior consent of the manufacturer: the modification may cause it to function in an unpredictable manner and thereby cause injury to the patient and the nursing staff.

The device requires regular inspection.

In order to maintain the device in good condition and ensure that it can be safely operated over the long term, it is necessary to service it in the prescribed manner.

Should abnormalities or damage which could compromise the operation and safety of the device be noted, the equipment must be immediately removed.

The device must be used exclusively in accordance with the instructions in this instruction manual.

The device must not be exposed to, much less come into contact with, combustion heat sources or flammable agents.

BMB MEDICAL shall not be held liable in the event of incidents or accidents resulting from improper use or modification of the product by the buyer or user.

4.1.5 EMC-RELATED INFORMATION

The products in the DIVIA range are suitable for use in all healthcare establishments, with the exception of facilities in the vicinity of HF ELECTROSURGICAL APPLIANCES, or near an electromagnetically shielded room for an EM magnetic resonance imaging system, in which the intensity of EM INTERFERENCES is high.

The products in the DIVIA range are not suitable for use in domestic homes or establishments or on any premises connected to the public low-voltage network supplying domestic buildings.

EM interference could cause the product to make unexpected movements.

This appliance should not be used next to, or stacked on other appliances as this could lead to incorrect operation. If this mode of operation is necessary, this and the other appliances should be observed to ensure their correct operation.

The use of accessories, transducers or cables other than those specified or supplied by the manufacturer can lead to an increase in electromagnetic emissions, or a decrease in this appliance's immunity, causing inappropriate operation.

Do not use portable RF communication devices (including peripherals such as antenna cables and external antennas) less than 30 cm (12 inches) from any part of products in the DIVIA range, including the cables specified by the manufacturer. Otherwise, the performance of these devices could be impaired.

The emission characteristics of this equipment make it suitable for use in industrial areas and hospitals (CISPR 11, class A). If used in a residential environment (for which compliance with the CISPR 11 class B standard is generally required), this equipment may not provide appropriate protection to radio frequency communication services. The user may need to take attenuation steps, such as moving or re-orienting the equipment.

List of cables used:

1. Power cord, maximum length 5000 mm.
2. Variable height column head end cable, maximum length 460 mm
3. Variable height column foot end cable, maximum length 1700 mm
4. Backrest cable 1 : maximum length 850 mm
5. Backrest cable 2 : maximum length 1700 mm

EMISSION	
Conducted and radiated RF emissions:	CISPR11 Group 1 Class A
Harmonic distortions IEC 61000-3-2:	Class A
Voltage fluctuations and Flicker IEC 61000-3-3:	Compliant

Immunity test	Test level IEC 60601	Compliance level
Electrostatic discharges (ESD) IEC 61000-4-2	± 8 kV in contact ± 2/4/8/15 kV in air	± 8 kV in contact ± 2/4/8/15 kV in air
RF radiated electromagnetic fields IEC 61000-4-3	3 V/m (professional healthcare establishment) 80MHz-2.7GHz 80% AM at 1 kHz	3V/m 80MHz-2.7GHz 80% AM at 1 kHz
Proximity fields emitted by wireless RF communication devices IEC 61000-4-3		

Frequency (MHz)	Modulation	Required level (V/m)	Compliance level (V/m)
385	Pulsed modulation: 18 Hz	27	27
450	Pulsed modulation: 18 Hz	28	28
710-745-780	Pulsed modulation: 217 Hz	9	9
810-870-930	Pulsed modulation: 18 Hz	28	28
1720-1845-1970	Pulsed modulation: 217 Hz	28	28
2450	Pulsed modulation: 217 Hz	28	28
5240-5500-5785	Pulsed modulation: 217 Hz	9	9

Rapid / burst electrical spikes IEC 61000-4-4	Power supply: ± 2 kV Input/output lines: ± 1 kV Repeat frequency: 100 kHz	Power supply: ± 2 kV Input/output lines: ± 1 kV Repeat frequency: 100 kHz
Shock waves IEC 61000-4-5	Between phases: ± 0.5 kV, ± 1 kV Between earth and phases ± 0.5 kV, ± 1 kV, ± 2 kV	Between phases: ± 0.5 kV, ± 1 kV Between earth and phases ± 0.5 kV, ± 1 kV, ± 2 kV
Conducted interference, induced by RF fields IEC 61000-4-6	3 V 0.15 MHz – 80 MHz 6 V in ISM bands between 0.15 MHz and 80 MHz 80 % AM at 1 kHz	3 V 0.15 MHz – 80 MHz 6 V in ISM bands between 0.15 MHz and 80 MHz 80 % AM at 1 kHz
Power frequency magnetic fields IEC 61000-4-8	30A/m	30A/m
Voltage Dips and Interruptions: IEC 61000-4-11	0% UT; 0.5 cycle At 0°, 45°, 90°, 135°, 180°, 225°, 270° and 315° 0% UT; 1 cycle at 0° 70% UT; 25/30 cycles at 0° 0% UT; 250/300 cycles	0% UT; 0.5 cycle At 0°, 45°, 90°, 135°, 180°, 225°, 270° and 315° 0% UT; 1 cycle at 0° 70% UT; 25/30 cycles at 0° 0% UT; 250/300 cycles

NB: There is no deviation from the requirements of IEC 60601-1-2 ed. 4

NB: There are no other known measures for maintaining basic safety with respect to EMC phenomena.

4.2 TRANSPORT AND STORAGE

Storage and transport conditions:

Ambient conditions	Operation
Ambient temperature	-10 to +30 °C
Relative humidity	20 to 90% at 30 °C - no condensation
Atmospheric pressure	700 to 1060 ha

4.2.1 TRANSPORT

When transporting the couch to its storage location, in order to avoid any risk of collision or falls it is advisable to:

- strap it to a support on the transport medium
- cover it
- lock the brakes
- adjust it in the lowered position

Any damage occasioned during transport of the couch are not covered by the warranty. Repair and replacement of the damaged parts are the responsibility of the client.

4.2.2 STORAGE

When the couch is stored, make sure that :

- the brakes are locked
- the couch is covered

While in storage, it should not have any heavy weight placed on top of it.

The couch must not be treated as a support base for any type of equipment.

The device must not be exposed to, much less come into contact with sources of combustion heat or flammable agents.

In the event of prolonged storage, it is advisable to recharge the battery every 6 months as follows:

- Connect the power cord.
- Briefly press the control function to initiate charging.
- Leave the battery charging for 8 hours.

4.3 WARRANTY

Warranty: two years parts and labor according to the following terms:

BMB MEDICAL grants its customers a commercial warranty of two (2) years from the date of delivery, within the limits defined below.

This commercial warranty is not intended to replace the legal guarantee of conformity mentioned in articles L.211-4 to L.211-13 of the French Consumer code, or that pertaining defects of the purchased object, covered by articles 1641 to 1648 and 2232 of the French Code of civil law.

Beyond the legal guarantee, BMB MEDICAL guarantees the exchange and replacement of parts accepted to be out of order, due to machining fault, assembly fault or material failure. The scope of the warranty does not include parts made unusable either by normal wear, or by improper use or non-compliant repair.

Where applicable, at the request of BMB MEDICAL, any product or part that is the subject of a warranty claim must be returned postage paid to the BMB MEDICAL plant. Any improper use, alteration or repair performed with parts not supplied or certified by BMB MEDICAL will void this warranty.

BMB MEDICAL stretchers are designed for a projected service life of 10 years under normal conditions of use, with appropriate periodic maintenance as described in the maintenance check-list of each stretcher. BMB MEDICAL provides the original buyer with the guarantee that the welds on the stretchers are free from structural defects for the projected stretcher service life of 10 years, as long as the original buyer is in possession of the product.

No guarantees are provided concerning appropriateness for a specific use.

This warranty excludes any disposable parts, IV poles, mattresses, batteries, along with damage incurred by abuse.

The product warranty shall be considered expired, however, by any of the following:

- non-standard use (Section 4.2)
- interference without prior notification to our technical department or servicing of:
    - a mechanical part of the couch
    - a spring or a motor
- failure to comply with any other condition of the warranty
- any inappropriate cleaning
- the use of accessories not sourced from the manufacturer
- failure to comply with the preventive servicing operations recommended on the servicing check-list

4.4 AFTER SALES SERVICE

For any information concerning product installation, use and maintenance, the technical documentation (wiring diagrams, list of components, maintenance procedures, etc.), or any other questions, please contact the After-Sales Service at the following address: sav@bmb-medical.com, or by phone at +33 (0)4 74 08 71 71, or your local distributer for overseas purchases.

The operator must carefully read the information contained in this user manual, in particular the information concerning the precautions relating to safety and installation/use methods.

In the event of doubt concerning the correct interpretation of the instructions, do not hesitate to contact the After-Sales Service whose staff are always available.

To facilitate ordering spare parts, you can request the exploded diagrams of your products from the After-Sales Service. You can thus obtain the references of the desired parts.

4.5 ENVIRONMENT

4.5.1 SPENT EQUIPMENT

In France:

To be disposed of separately from household waste.

In accordance with Directive 2012/19/EU of the European Parliament and Council of July 4, 2012 on waste electrical and electronic equipment (WEEE), this symbol indicates that the product must not be disposed of along with non-sorted municipal waste, but rather discarded to selective collection.

The recycling of electrical equipment serves to preserve natural resources and avoids any risks of pollution. For this purpose, BMB MEDICAL fulfills its obligations concerning the end of life of CLAVIA range products that it markets by funding the Recylum recycling channel dedicated to Pro WEEE that collects them free of charge (more information on www.recylum.com).

In Europe:

To be disposed of separately from household waste.

In accordance with Directive 2012/19/EU of the European Parliament and Council of July 4, 2012 on waste electrical and electronic equipment (WEEE), this symbol indicates that the product must not be disposed of along with non-sorted municipal waste, but rather discarded to selective collection.

The recycling of electrical equipment serves to preserve natural resources and avoids any risks of pollution.

Obtain the appropriate disposal location from the authorities in charge of environmental protection.

Outside of Europe:

Dispose of the product or its components in accordance with local laws and regulations.

Contact the local distributor for information concerning the return and/or collection systems available in the country.

Tél : +33 (0)4 74 08 71 71

Fax : +33 (0)4 74 08 71 72

info@bmb-medical.com

100 Av. du Formans – CS 11001

01604 TREVOUX Cedex

FRANCE