I-CARE

MANUEL D'UTILISATION

USER MANUAL

BMB MEDICAL

FRANÇAIS

ENGLISH

FRANÇAIS

BMB MEDICAL
100 Avenue du Formans
CS 11001
01604 TRÉVOUX CEDEX
Tél : +33(0)4 74 08 71 71
Fax : +33(0)4 74 08 71 72

www.bmb-medical.com

Ce manuel a pour but de vous familiariser à l'utilisation, à l'entretien et à la sécurité de votre nouveau dispositif médical. Nous vous conseillons vivement de lire soigneusement ce document et de suivre les recommandations pour une utilisation optimale en toute sécurité.

BMB MEDICAL offre une grande variété d'options pour les produits concernés par ce manuel d'utilisation. Par conséquent, il se peut que certaines fonctionnalités décrites dans ce manuel ne soient pas applicables à votre chariot brancard.

Certaines illustrations présentées sont à titre indicatif et ne représentent pas exactement le dispositif que vous avez entre votre possession.

Les informations de ce document peuvent être modifiées sans préavis et n'engagent en aucune manière la société BMB MEDICAL. Toute représentation ou reproduction, intégrale ou partielle, faite sans le consentement de BMB MEDICAL est illicite. Cette représentation ou reproduction illicite, par quelque procédé que ce soit, constituerait une contrefaçon. Les illustrations de ce document ne sont pas contractuelles.

TABLE DES MATIERES

FRANÇAIS 2
1 INTRODUCTION SPECIFICATIONS 6
1.1 PRESENTATION DU PRODUIT I-CARE 6
1.1.1 I-CARE EMERGENCY 7
1.1.2 I-CARE AMBULATORY 8
1.1.3 I-CARE OPHTALMOLOGY 9
1.2 PRESENTATION DU PRODUIT I-CARE U EZ-GO 10
1.2.1 BRANCARD MOTORISE I-CARE U EZ-GO EMERGENCY 11
1.2.2 I-CARE U EZ-GO AMBULATORY 12
1.3 OBJECTIF DU MANUEL D'UTILISATION 14
1.4 UTILISATEURS 14
1.5 CONSERVATION 14
1.6 PARTIES APPLIQUEES 14
1.7 SYMBOLES ET NORMES UTILISES 14
2 MODE D'EMPLOI 17
2.1 CONDITIONS D'UTILISATION 17
2.2 PROCEDURE D'INSTALLATION 17
2.3 BATTERIE (OPTIONS relève buste et/ou plicature électrique) 17
2.4 ALIMENTATION DU PRODUIT 18
2.5 HAUTEUR VARIABLE ET DESCENTE 19
2.5.1 ELEVATION DU COUCHAGE 19
2.5.2 ABAISSEMENT DU COUCHAGE 19
2.6 RELEVE BUSTE 20
2.6.1 RELEVE-BUSTE MANUEL 20
2.6.2 RELEVE-BUSTE ELECTRIQUE 20
2.7 BARRIERES 20
2.7.1 I-CARE EMERGENCY ET OPHTALMOLOGY 21
2.7.2 I-CARE AMBULATORY 22
2.8 PEDALE DE FREIN ET DE GUIDAGE (fonctionnement identique aux 3 modèles) 22
2.9 ROUE MOTORISEE AUTONOME (I-CARE U EZ-GO) 23
2.9.1 MISE EN SERVICE 23
2.9.2 BATTERIE 23
2.9.3 ALIMENTATION DU PRODUIT 24
2.9.4 DEPLACEMENT DU BRANCARD 24
2.10 DECLIVE / PROCLIVE 25

2.11 POSITION D'URGENCE 26
2.12 TETIERE ARTICULEE (pour modèle i-care ophtalmology uniquement) 27
2.12.1 MISE EN PLACE DES TETIERES 28
2.12.2 TETIERE OPHTALMOLOGIQUE 28
2.12.3 TETIERE AMOVIBLE POUR INTERVENTIONS STOMATOLOGIQUES ET ORL (pour la version I-CARE OPHTALMOLOGY) 29
2.13 OPTIONS 30
2.13.1 BARRES DE POUSSEE ESCAMOTABLES (modèles I-CARE EMERGENCY et AMBULATORY) 30
2.13.2 PLATEAU SUPPORT SCOPE (modèles I-CARE EMERGENCY et AMBULATORY) 30
2.13.3 TIGE PORTE SERUM 31
2.13.4 SUPPORT BOUTEILLE A OXYGENE SOUS RELEVE BUSTE (I-CARE EMERGENCY et AMBULATORY) 33
2.13.5 RAILS TECHNIQUES LATERAUX ET ETAU 33
2.13.6 SUPPORT TETIERE A FIXATION SUR RAIL TECHNIQUE 33
2.13.7 SUPPORT ROULEAU PAPIER (modèles I-CARE EMERGENCY et AMBULATORY) 34
2.13.8 SUPPORT CASSETTE RADIO DOUBLE PLAN DUR 34
2.13.9 SYSTEME ANTISTATIQUE 34
2.13.10 FLEXIBLE SUPPORT CHAMP (VERSION I-CARE OPHTALMOLOGY) 34
2.13.11 SUPPORT DOSSIER SOUS TETIERE 35
2.13.12 CROCHET PORTE SAC 35
2.13.13 PLICATURE DES GENOUX MANUELLE 35
2.13.14 PLICATURE DES GENOUX ELECTRIQUE 36
3 NETTOYAGE ET DESINFECTION 37
3.1 INTRODUCTION 37
3.2 PERIODICITE 37
3.3 CONSEILS DE NETTOYAGE ET DE DESINFECTION 38
3.3.1 OPERATION DE NETTOYAGE 38
3.3.2 MATERIEL ET PRODUITS RECOMMANDES 38
4 PRECAUTIONS 40
4.1 PRECAUTIONS RELATIVES A CE DISPOSITIF 40
4.1.1 AVERTISSEMENTS 40
4.1.2 CONTRE-INDICATIONS 42
4.1.3 PRECAUTION LIEE A L'ENTRETIEN ET LE MAINTIEN DE L'ETAT DU MATERIEL 43
4.1.4 INFORMATIONS RELATIVES A LA CEM 43
4.2 TRANSPORT ET STOCKAGE 45
4.2.1 TRANSPORT 45

4.2.2 STOCKAGE 45
4.3 GARANTIE 46
4.4 SERVICE APRES VENTE 47
4.5 ENVIRONNEMENT 47
4.5.1 MATERIEL USAGE 47

1 INTRODUCTION SPECIFICATIONS

1.1 PRESENTATION DU PRODUIT I-CARE

Dispositif de support patient à hauteur variable sur colonnes hydrauliques est muni d'un système de vérin à assistance électrique permettant d'assurer, selon les options, les mouvements du relèves-buste, du relève jambe et de la plicature des genoux. L'équipement est monté sur roulettes.

Les produits sont conçus de manière à assurer l'absence de risques incapables (performances essentielles) liés au soutien du patient ainsi qu'aux risques de mouvements inopinés.

Le dispositif permet à l'opérateur de transporter le patient à l'intérieur d'un établissement de santé. La 5ème roue permet de passer du guidage en ligne droite pendant le transport et permet de faire pivoter le produit pour prendre un tournant. Le système de freinage est un système mécanique actionné par l'appui d'une pédale.

Le dispositif est muni d'un système de vérin hydraulique ou à assistance électrique (en option) actionnée par une télécommande permettant d'assurer les mouvements :

- du relève-buste,
- du relève-jambe,
- de la plicature (en option)

Les produits sont conçus de manière à assurer l'absence de risques inacceptables (performances essentielles) liés au soutien du patient ainsi qu'aux risques de mouvements inopinés.

Liste des références de l'I-CARE :

- ***I-CARE 60 EMERGENCY -*** *CHARIOT BRANCARD A HAUTEUR VARIABLE HYDRAULIQUE I-CARE EMERGENCY AVEC UN MATELAS LARGEUR 60 CM*
- ***I-CARE 70 EMERGENCY -*** *CHARIOT BRANCARD A HAUTEUR VARIABLE HYDRAULIQUE I-CARE EMERGENCYAVEC UN MATELAS LARGEUR 70 CM*
- ***I-CARE 60 AMBULATORY -*** *CHARIOT BRANCARD A HAUTEUR VARIABLE HYDRAULIQUE I-CARE AMBULATORY AVEC UN MATELAS LARGEUR 60 CM*
- ***I-CARE 70 AMBULATORY -*** *CHARIOT BRANCARD A HAUTEUR VARIABLE HYDRAULIQUE I-CARE AMBULATORY AVEC UN MATELAS LARGEUR 70 CM*
- ***I-CARE 80 AMBULATORY -*** *CHARIOT BRANCARD A HAUTEUR VARIABLE HYDRAULIQUE I-CARE AMBULATORY AVEC UN MATELAS LARGEUR 80 CM*
- ***I-CARE 70 OPHTHALMOLOGY -*** *CHARIOT BRANCARD A HAUTEUR VARIABLE HYDRAULIQUE I-CARE OPHTALMOLOGY AVEC UN MATELAS LARGEUR 70 CM*

1.1.1 I-CARE EMERGENCY

CARACTERISTIQUES TECHNIQUES	
REFERENCE	I-CARE EMERGENCY
DESIGNATION	CHARIOT-BRANCARD A HAUTEUR VARIABLE HYDRAULIQUE SUR COLONNES
CHARGE DE FONCTIONNEMENT EN SECURITE	320 kg (indique la charge maximale admissible comprenant le poids total du patient, du matelas et des accessoires)
POIDS	80 kg
DIMENSION HORS TOUT	216 x 84 cm ou 216 x 94 cm
BARRIERES PLIANTES	115 x 26.5 cm (hauteur au-dessus du matelas)
PROCLIVE / DECLIVE	18°
RELEVE-BUSTE	0 à 90 °
EQUIPEMENTS	Couchage 2 sections : 60 x 197 cm ou 70 x 197 cm Plan dur en résine, matériau radio transparent Dimensions hors tout : 84 x 216 cm ou 94 x 216 cm Hauteur variable : 64 - 96 cm (incluant un matelas de 10 cm d'épaisseur) Proclive-déclive +/- 18° à commande main libre Commande bilatérale + tête ou pieds (au choix) de la hauteur variable et de proclive déclive Matelas amovible en mousse HR (35 kg/m3). Epaisseur : 10 cm Housse déhoussable. Jersey enduit PVC. Coloris gris foncé 6 emplacements pour tige porte sérum Pare-chocs (aux 4 angles). Relève buste assisté par vérin à gaz (0 - 90°) Roues servofrein Ø 200 mm à commande centralisée côté tête et pieds Frein centralisé des 4 roues côté tête et pieds 5ème roue directionnelle Barrières pliantes. Aluminium anodisé Barres de poussée escamotables côté pieds 2 parties Capot de châssis avec panier à effets et support obus
OPTIONS DISPONIBLES	Système antistatique Tige porte sérum «confort» inamovible et rabattable en 3 parties, 2 crochets Tige porte sérum «confort» inamovible et rabattable en 3 parties, 4 crochets Tige porte sérum amovible 2 crochets, réglage par molette Barres de poussée escamotables côté tête Barre de poussée escamotable côté pieds en 1 partie Support cassette radio sous le plan de couchage Relève-buste électrique à débrayage manuel Relève buste et plicature des genoux électrique Batterie Télécommande patient Relève-jambes avec plicature des genoux Rails techniques latéraux Etau pour fixation d'accessoire sur rails techniques Etau réglable pour fixation d'accessoire sur rails techniques Gouttière pour prélèvement (ETU-R obligatoire) Support obus vertical Support rouleau papier à la tête Support dossier sous têtière Crochets porte sac situés de chaque côté, sous le plan de couchage Plateau support scope au pied du malade Matelas grand confort, mousse haute résilience (35kg/m3), 2 cm viscoélastique, épaisseur totale 12 cm Prise d'équipotentialité Protection enfant pour barrières (la paire) Plateau repas universel / Plateau extensible à fixer sur barrières : 65 à 88 cm / Rebords anti chute

1.1.2 I-CARE AMBULATORY

CARACTERISTIQUES TECHNIQUES	
REFERENCE	I-CARE AMBULATORY
DESIGNATION	CHARIOT-BRANCARD A HAUTEUR VARIABLE SUR COLONNES
CHARGE DE FONCTIONNEMENT EN SECURITE	320 kg (indique la charge maximale admissible comprenant le poids total du patient, du matelas et des accessoires)
POIDS	85 kg à 90 kg
DIMENSION HORS TOUT	69 x 216 cm, 79 x 216 cm or 89 x 216 cm.
BARRIERES PLIANTES	126 x 30 cm (hauteur au-dessus du matelas)
PROCLIVE / DECLIVE	18°
RELEVE BUSTE	0 à 90 °
EQUIPEMENTS	Couchage 2 sections : 60 x 197 cm, 70 x 197 cm ou 80 x 197 cm Plan dur en résine, matériau radio transparent Dimensions hors tout : 69 x 216 cm, 79 x 216 cm ou 89 x 216 cm Hauteur variable : 64 - 96 cm (incluant un matelas de 10 cm d'épaisseur) Proclive-déclive +/- 18° à commande main libre Commande bilatérale + tête ou pieds (au choix) de la hauteur variable et de proclive déclive Matelas amovible en mousse haute résilience (35 kg/m3). Epaisseur :10 cm Housse déhoussable. Jersey enduit PVC. Coloris gris foncé 6 emplacements pour tige porte sérum Pare-chocs (aux 4 angles). Relève buste assisté par vérin à gaz (0 - 90°) Roues servofrein Ø 200 mm à commande centralisée côté tête et pieds Frein centralisé des 4 roues côté tête et pieds 5ème roue directionnelle Barrières pliantes. Aluminium anodisé Barres de poussée escamotables côté pieds 2 parties Capot de châssis avec panier à effets et support obus
OPTIONS DISPONIBLES	Système antistatique Tige porte sérum inamovible et rabattable en 3 parties, 2 crochets Tige porte sérum inamovible et rabattable en 3 parties, 4 crochets Tige porte sérum amovible 2 crochets, réglage par molette Barres de poussée escamotables côté tête Barre de poussée escamotable côté pieds en 1 partie Support cassette radio sous le plan de couchage Relève-buste électrique à débrayage manuel Relève buste et plicature des genoux électrique Batterie Télécommande patient Relève-jambes avec plicature des genoux Support obus vertical Support rouleau papier à la tête Support dossier sous têtière Crochets porte sacs situés de chaque côté, sous le plan de couchage Plateau support scope au pied du malade Matelas grand confort, mousse haute résilience (35kg/m3), 2 cm viscoélastrique, épaisseur totale 12 cm Prise d'équipotentialité Rails techniques latéraux Etau pour fixation d'accessoire sur rails techniques (CRORT obligatoire) Etau réglable pour fixation d'accessoire sur rails techniques Gouttière pour prélèvement (ETU-R obligatoire) Protection enfant pour barrières (la paire) Plateau repas universel / Plateau extensible à fixer sur barrières : 65 à 88 cm / Rebords anti chute

1.1.3 I-CARE OPHTALMOLOGY

CARACTERISTIQUES TECHNIQUES	
REFERENCE	I-CARE OPHTALMOLOGY
DESIGNATION	CHARIOT-BRANCARD A HAUTEUR VARIABLE SUR COLONNES
CHARGE DE FONCTIONNEMENT EN SECURITE	200 kg (Indique la charge maximale admissible comprenant le poids total du patient, du matelas et des accessoires)
POIDS	90 kg
DIMENSION HORS TOUT	200 cm / 235 cm (avec têtière) x 74
BARRIERES PLIANTES	115 x 26.5 cm (hauteur au-dessus du matelas)
PROCLIVE / DECLIVE	18 °
RELEVE BUSTE	0 à 90 °
EQUIPEMENTS	Couchage 2 sections : 70 x 197 cm Plan dur en résine, matériau radio transparent Commande bilatérale aux pieds de la hauteur variable / proclive déclive / freins Hauteur variable : 64 - 96 cm (incluant un matelas de 8 cm d'épaisseur) Proclive déclive +/- 18° à commande main libre Matelas amovible en mousse haute résilience (35 kg/m3). Epaisseur : 8 cm Housse déhoussable. Jersey enduit PVC. Coloris gris foncé Relève buste assisté par vérin à gaz (0 - 90°) Roues servofrein Ø 200 mm à commande centralisée côté tête et pieds 5ème roue directionnelle Barrières pliantes 5 barreaux. Aluminium anodisé Barres de poussée escamotables côté pieds 2 parties Capot de châssis avec panier à effets et support obus
OPTIONS DISPONIBLES	Système antistatique Têtière amovible double articulations pour interventions ophtalmologiques +coussin creux Têtière amovible double articulations pour interventions stomatologiques + coussin plat Têtière amovible pour interventions stomatologiques et ORL Coussin creux supplémentaire pour têtière amovible double articulations Coussin plat supplémentaire pour têtière amovible double articulations Support têtière à fixation sur rail technique Tige porte sérum amovible 2 crochets, réglage par molette Etau pour fixation d'accessoire sur rails techniques Etau réglable pour fixation d'accessoire sur rails techniques Gouttière pour prélèvement (ETU-R obligatoire) Flexible support champ avec arrivée d'oxygène Barre de poussée escamotable côté pieds en 1 partie Relève-jambes avec plicature des genoux Prise d'équipotentialité Protection enfant pour barrières (la paire) Plateau repas universel / Plateau extensible à fixer sur barrières : 65 à 88 cm / Rebords anti chute

1.2 PRESENTATION DU PRODUIT I-CARE U EZ-GO

Dispositif de support patient à hauteur variable sur colonnes hydrauliques et muni d'un système de vérin à assistance électrique permettant d'assurer, selon les options, les mouvements du relèves-buste, relève jambe et plicature des genoux.

Le dispositif permet à l'opérateur de transporter le patient à l'intérieur d'un établissement de santé. L'équipement monté sur roulettes est muni d'une roue électrique permettant l'assistance au déplacement.

Le système de freinage est un système mécanique actionné par l'appui d'une pédale.

Les produits sont conçus de manière à assurer l'absence de risques incapables (performances essentielles) liés au soutien du patient ainsi qu'aux risques de mouvements inopinés.

Liste des références de l'I-CARE U EZ-GO) :

- **I-CARE U EZ-GO 60 EMERGENCY** –
  Chariot brancard motorise à hauteur variable hydraulique I-CARE EMERGENCY avec un matelas largeur 60 cm
- **I-CARE U EZ-GO 70 EMERGENCY** –
  Chariot brancard motorise à hauteur variable hydraulique I-CARE EMERGENCY avec un matelas largeur 70 cm
- **I-CARE U EZ-GO 70 AMBULATORY** –
  Chariot brancard motorise à hauteur variable hydraulique I-CARE AMBULATORY avec un matelas largeur 70 cm
- **I-CARE U EZ-GO 80 AMBULATORY** –
  Chariot brancard motorise à hauteur variable hydraulique I-CARE AMBULATORY avec un matelas largeur 80 cm

1.2.1 BRANCARD MOTORISE I-CARE U EZ-GO EMERGENCY

CARACTERISTIQUES TECHNIQUES	
REFERENCE	I-CARE U EZ-GO EMERGENCY
DESIGNATION	CHARIOT BRANCARD MOTORISE
CHARGE DE FONCTIONNEMENT EN SECURITE	320 kg (indique la charge maximale admissible comprenant le poids total du patient, du matelas et des accessoires)
POIDS	97 Kg
DIMENSION HORS TOUT	84 x 221 cm ou 94 x 221 cm
BARRIERES PLIANTES	115 x 26.5 cm (hauteur au-dessus du matelas)
PROCLIVE / DECLIVE	18 °
RELEVE BUSTE	0 à 90 °
EQUIPEMENTS	Traction motorisée par roue autonome Batterie intégrée. Autonomie 15kms. Temps de charge : 5h. Batterie lithium sans effet mémoire. Commande par poignée rotative avec accélération progressive de la vitesse (coté pieds) Couchage 2 sections 60 x 190 cm / 70 x 190 cm Plan dur en résine, matériau radio transparent Proclive- déclive +/- 18° à commande main libre Commande bilatérale + côté pieds de la hauteur variable et de déclive. Barre de poussée côté pieds Matelas amovible mousse haute résilience (35kg/m3) épaisseur de 10 cm Housse déhoussable. Jersey enduit PVC. Coloris gris foncé. Relève-buste assisté par vérin à gaz (0-90°) Hauteur variable sur colonnes de 64 à 96 cm (matelas compris) 6 emplacements pour tige porte sérum. Système antistatique Roues servofrein Ø 200 mm à commande centralisée côté tête et pieds. Frein centralisé des 4 roues côté tête et pieds 5ème roue directionnelle (roue motorisée) Barrières pliantes. Aluminium anodisé Capot de châssis avec panier à effets et support obus
OPTIONS DISPONIBLES	Batterie supplémentaire Chargeur externe supplémentaire Tige porte sérum « confort », inamovible et rabattable, 2 crochets Tige porte sérum « confort », inamovible et rabattable, 4 crochets Tige porte sérum amovible en 2 crochets, réglage par molette Barres de poussée escamotables côté tête Relève-buste électrique à débrayage manuel Relève buste et plicature des genoux électriques (batterie en option) Télécommande patient Relève-jambes avec plicature des genoux Rails techniques latéraux Etau pour fixation d'accessoire sur rails techniques Etau réglable pour fixation d'accessoire sur rails techniques Gouttière de prélèvement Support obus vertical Support rouleau papier à la tète Support dossier sous têtière (incompatible avec CROK7) Crochets porte sac, situés de chaque côté, sous le plan de couchage Plateau support scope au pied du malade Matelas grand confort, épaisseur totale 12 cm Prise d'équipotentialité Protection enfant pour barrières (la paire)

1.2.2 I-CARE U EZ-GO AMBULATORY

CARACTERISTIQUES TECHNIQUES	
REFERENCE	I-CARE U EZ-GO AMBULATORY
DESIGNATION	CHARIOT BRANCARD MOTORISE
CHARGE DE FONCTIONNEMENT EN SECURITE	320 kg (indique la charge maximale admissible comprenant le poids total du patient, du matelas et des accessoires)
POIDS	102 kg à 107 kg (selon modèle).
DIMENSION HORS TOUT	79 x 221 cm ou 89 x 221 cm (selon modèle).
BARRIERES PLIANTES	126 x 30 cm (hauteur au-dessus du matelas)
PROCLIVE / DECLIVE	18°
RELEVE BUSTE	0 à 90 °
EQUIPEMENTS	Traction motorisée par roue autonome Batteries rackables. Autonomie par batterie : 5 kms. Temps de charge : 5 h. Batterie lithium sans effet mémoire. Fourni avec deux batteries et un chargeur externe. Commande par poignée rotative avec accélération progressive de la vitesse (côté pieds). Couchage 2 sections : 70 x 197 cm ou 80 x 197 cm. Plan dur en résine, matériau radio transparent. Hauteur variable : 62 - 94 cm (incluant un matelas de 8 cm d'épaisseur). Proclive-déclive +/- 18° à commande main libre. Commande bilatérale + côté pieds de la hauteur variable et de proclive déclive. Barres de poussée fixe côté pieds. Barres de poussée escamotables côté tête. Matelas amovible en mousse haute résilience (35 kg/m3). Epaisseur : 8 cm. Housse déhoussable. Jersey enduit PVC. Coloris gris foncé. 6 emplacements pour tige porte sérum. Pare-chocs (aux 4 angles). Relève buste assisté par vérin à gaz (0 - 90°) Roues servofrein Ø 200 mm à commande centralisée côté tête et pieds. Frein centralisé des 4 roues côté tête et pieds 5ème roue directionnelle (roue motorisée). Système antistatique. Barrières pliantes. Aluminium anodisé. Capot de châssis avec panier à effets et support obus.
OPTIONS DISPONIBLES	Batterie supplémentaire Chargeur externe supplémentaire Tige porte sérum « confort », inamovible et rabattable en 3 parties, 2 crochets Tige porte sérum « confort », inamovible et rabattable en 3 parties, 4 crochets Tige porte sérum amovible en 2 parties, 2 crochets Support cassette radio sous le plan de couchage (double plan dur) (incompatible avec CORBE + CRORJ + CORJE) Relève-buste électrique à débrayage manuel Relève buste et plicature des genoux électriques à débrayage manuel Batterie pour CORBE et CORJE Relève-jambes avec plicature des genoux Support obus vertical Support rouleau papier à la tête Support dossier sous têtière Crochets porte sacs situés de chaque côté, sous le plan de couchage Plateau support scope au pied du malade Matelas confort, mousse haute résilience (35kg/m3), épaisseur 10cm Matelas grand confort, mousse haute résilience (35kg/m3), 2 cm viscoélastique, épaisseur totale 12cm. Matelas ultra confort mousse haute résilience (35kg/m3) confort longue durée - propriétés anti-escarres - épaisseur totale 15cm

	Prise d'équipotentialité Rails techniques latéraux Etau pour fixation d'accessoire sur rails techniques (CRORT obligatoire) Etau réglable pour fixation d'accessoire sur rails techniques (CRORT obligatoire) Gouttière pour prélèvement (ETU-R obligatoire) Protection enfant pour barrières (la paire) Plateau repas universel

DOMAINE D'APPLICATION

Ce chariot-brancard est destiné selon ses spécifications, ses options et ses accessoires aux services de brancardage, de soins ambulatoires et aux services des urgences d'un établissement hospitalier.

Il est utilisé pour le transport, l'accueil, le transfert, le repos et le réveil d'un patient.

1.3 OBJECTIF DU MANUEL D'UTILISATION

Professionnels de la santé, ce manuel d'utilisation a été réalisé pour vous dans le but de vous fournir toutes les informations nécessaires et l'ensemble des précautions d'usage à respecter pour une utilisation en toute autonomie et en toute sécurité.

Les instructions relatives à l'entretien et au suivi du produit garantissent sa durée de vie.

Il est donc indispensable que la totalité du personnel y ait accès et soit ainsi informée des procédures de manipulation et des risques liés à l'utilisation de ce chariot-brancard. Celui-ci doit être manipulé par une personne qualifiée et sensibilisée aux risques inhérents à une mauvaise utilisation.

1.4 UTILISATEURS

Les professionnels de santé : médecin, personnel soignant et les agents habilités des Services Techniques ayant l'habitude de travailler avec des équipements similaires peuvent manipuler l'ensemble des fonctions.

Dans les cas d'utilisation où le patient est opérateur (**utilisation de la télécommande et des accoudoirs uniquement**), il incombe au personnel soignant de juger de la capacité du patient à pouvoir utiliser le produit. Il est également de la responsabilité du personnel soignant de former le patient à l'utilisation en sécurité du produit : mise en position basse pour sortir du produit.

1.5 CONSERVATION

Ce manuel d'utilisation doit être conservé à proximité du produit dans un endroit destiné à cet effet. Il doit être maintenu à l'abri de tout élément et de toute substance compromettant sa parfaite lisibilité.

1.6 PARTIES APPLIQUEES

Les parties appliquées sont :

- le matelas
- Les accoudoirs / les barrières
- Les télécommandes

1.7 SYMBOLES ET NORMES UTILISES

Les modèles I-CARE AMBULATORY, EMERGENCY Electriques sont des dispositifs médicaux de Classe I, non invasifs et actifs. Les modèles I-CARE AMBULATORY, EMERGENCY et OPHTHALMOLOGY sont des dispositifs médicaux de Classe I, non invasifs et non actifs.

Les modèles I-CARE U EZ-GO AMBULATORY, EMERGENCY et I-CARE AMBULATORY, EMERGENCY Electriques sont des dispositifs médicaux de Classe I, non invasifs et actifs.

	Appareil de type B
	Matériel de classe électrique II
	Danger électrique ne pas ouvrir
min min	Cycle d'utilisation (cycle du moteur) 1 min de marche / 19 min d'arrêt
IPX4	Résiste aux éclaboussements et aux projections d'eau
	Se référer au manuel / brochure d'instruction
	Indique le poids maximal du patient et la charge de fonctionnement en sécurité
CE	Conforme aux exigences du Règlement (UE) 2017/745 du Parlement Européen et du Conseil
SN	Numéro de série
	Date de fabrication
	Fabriquant
	Courant alternatif
	Poids patient maximum
	Déchet électronique : ce symbole indique que le produit ne doit pas être éliminé avec les déchets municipaux non trié mais faire l'objet d'une collecte sélective. Prendre contact avec le distributeur local pour s'informer des systèmes de retour et / ou de collecte disponible dans le pays.
	Protéger de l'humidité / keep dry
	Haut, tenir debout /stand up
	Fragile / fragile
	Recyclable / recycling

	Plage de température
	Limite d'humidité

Signe de sécurité général :

- **Les informations marquées avec ce symbole doivent impérativement être lues et strictement respectées.**
- **Signale que le non-respect de la recommandation peut entraîner la mise en danger du patient, de l'utilisateur, ou endommager le matériel.**

Interdiction de s'asseoir sur le dossier

Interdiction de s'asseoir sur le repose-jambes

Interdiction de s'asseoir sur les appui-bras

Interdiction de s'appuyer sur le chariot

Il est impératif de mettre le chariot en position basse et confort (ou couchée) avant tous déplacements.

« AVERTISSEMENT : Interdiction de modification de cet appareil sans l'autorisation écrite du fabricant."

« Attention : seule l'utilisation d'accessoires prévus et fournis pour ce DM par BMB MEDICAL est autorisée »

2 MODE D'EMPLOI

2.1 CONDITIONS D'UTILISATION

CONDITIONS AMBIANTES	FONCTIONNEMENT
Température ambiante	+10°C to 40°C
Humidité relative	20 to 80% at 30 °C - no condensation
Pression atmosphérique	700 to 1060 ha
Altitude max.	3000 m

2.2 PROCEDURE D'INSTALLATION

Avant de mettre le chariot en service, vérifier selon les modèles, le fonctionnement de :

- L'alimentation du produit
- La hauteur variable et descente
- Le relève-buste
- Les barrières
- Les pédales de frein et de guidage
- Déclive/ proclive
- Position d'urgence

Nettoyer le produit selon le protocole interne à votre établissement.

2.3 BATTERIE (OPTIONS RELEVE BUSTE ET/OU PLICATURE ELECTRIQUE)

Le boîtier batterie est équipé de son propre chargeur. Il convient, avant la première mise en service, de laisser le produit 12h en milieu tempéré (afin que les composants électriques et électroniques atteignent une température de fonctionnement normale), puis de mettre la batterie en charge pendant 12 heures sur une prise secteur.

En utilisation courante, il est fortement conseillé de maintenir le chariot-brancard branché sur secteur en cas d'utilisation sédentaire.

La batterie dotée d'une autonomie réduite assure le fonctionnement du chariot-brancard en cas de coupure d'électricité ou lors d'un transfert.

Une fois les manipulations terminées, il ne faut surtout pas oublier de rebrancher le chariot-brancard (au minimum 12 heures par jour). Ne jamais laisser la batterie se décharger complètement (risque de diminution de performance de batterie).

« Avertissement : Ne pas court-circuiter les batteries, et ne pas laisser le système inutilisé et hors charge durant de trop longues périodes, ceci pouvant causer l'autodécharge de la batterie qui la détériorera à moyen terme. Au même titre, cela engendre un impact environnemental. »

Caractéristiques batterie		Symboles de sécurité de la batterie	
Type de batterie :	Plomb	IPX6	Indice de protection
Capacité :	1.3 Ah 24V	CE	Marquage CE
Courant de charge :	MAX. 500 mA		Utilisation intérieure
Poids	1250 g		Déchet électronique

2.4 ALIMENTATION DU PRODUIT

Conditions de connexion au réseau électrique et compatibilité électromagnétique :

Le câble d'alimentation de ce dispositif médical peut représenter un obstacle et être à l'origine d'une chute. Ne pas oublier sa présence lors de tout déplacement autour de l'appareil une fois celui-ci relié au réseau

Veiller à positionner le produit de manière à ce que la déconnection du dispositif soit aisée.

Débrancher le produit avant de le déplacer.

Ne pas laisser les câbles en contact avec le sol, les roulettes,

Ne pas nouer les câbles,

Vérifier périodiquement l'état des câbles.

Raccordement à l'alimentation :	100~240V selon les pays.
Fréquence :	50 /60 Hz
Courant assigné :	3.3 A
Classe de protection / degrés de protection aux chocs électriques :	Appareil de classe 2
Puissance absorbée :	525 W
Mode de fonctionnement intermittent :	5 % soit 1 minutes de fonctionnement continu suivies de 19 minutes de repos.

La fiche réseau est le dispositif d'isolation du produit au réseau électrique.

Les interventions sur les parties électriques doivent être effectuées par du personnel qualifié et autorisé.

Les interférences électromagnétiques dues au chariot ne sont pas à exclure. Il est alors conseillé d'inhiber les fonctions du chariot et d'éloigner les appareils soumis à perturbations. Retrouvez les informations relatives à la CEM ici.

2.5 HAUTEUR VARIABLE ET DESCENTE

Avant l'utilisation de ces fonctions :

Veiller à ce qu'aucun objet ni aucune personne ne se trouvent sous le plan de couchage,

Veiller à ce qu'aucune personne n'ait son pied sous les différentes pédales (hauteur variable, déclive/proclive).

2.5.1 ELEVATION DU COUCHAGE

Les commandes (pédales grises), se trouvent de part et d'autre du couchage et une 3ème commande à la tête ou aux pieds existe.

La montée du couchage s'effectue par pompage sur la pédale :

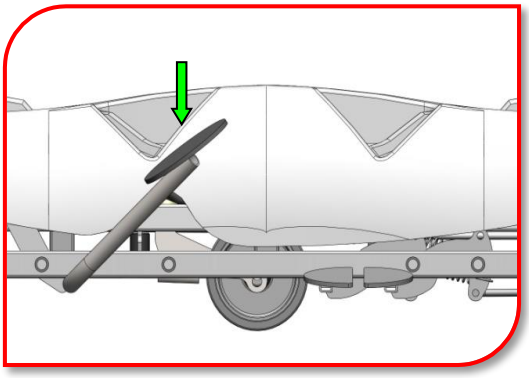

2.5.2 ABAISSEMENT DU COUCHAGE

La descente s'effectue en appuyant **simultanément** sur les deux pédales de déclive (pédale jaune) et de proclive (pédale bleue).

Veiller à ce que le pied soit positionné de façon à exercer une pression homogène sur les 2 pédales.

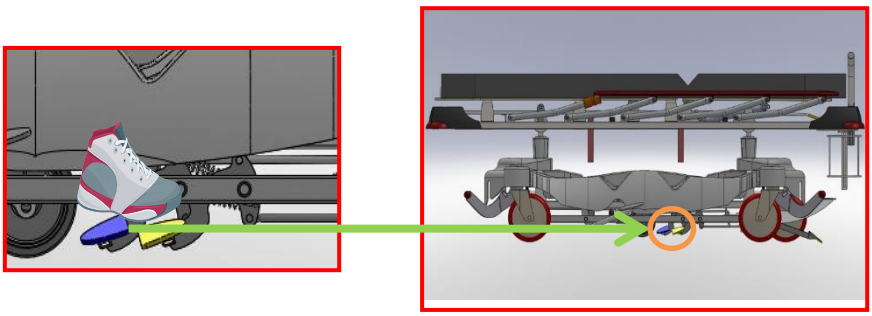

2.6 RELEVE BUSTE

Avant d'actionner le relève-buste, vérifier que rien n'entrave le mouvement (accessoires, câbles…)

2.6.1 RELEVE-BUSTE MANUEL

Le relève-buste assisté par 2 vérins à gaz se commande en actionnant la barre située sous le plan de couchage : exercer une pression (à 2 mains pour plus de facilité) pour débloquer les vérins et régler le relève-buste à la hauteur désirée.

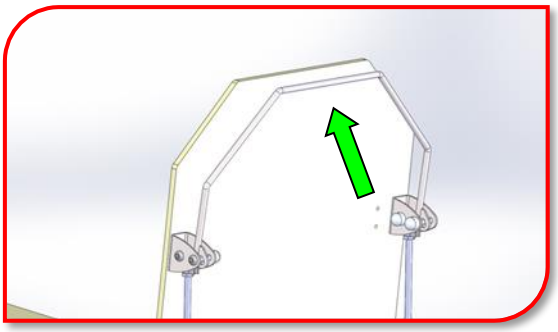

2.6.2 RELEVE-BUSTE ELECTRIQUE

Le réglage du relève-buste se fait avec la ou les télécommandes :

- La télécommande côté pied
- Et la télécommande patient (en option)

2.7 BARRIERES

Les barrières sont prévues pour réduire le risque de chute accidentelle du patient. Elles ne sont en aucun cas conçues pour l'immobiliser ou le maintenir avec des dispositifs d'immobilisation type sangles.

Avant de manipuler les barrières, veiller à ce que rien n'entrave leur mouvement.

Ne pas déplacer le chariot-brancard avec les barrières.

2.7.1 I-CARE EMERGENCY ET OPHTALMOLOGY

Abaissement des barrières :

Le déverrouillage s'effectue en maintenant la poignée baissée❶, et en poussant la barrière❷.

Pour une manipulation plus aisée, il est recommandé de garder une main sur la poignée et de poser la 2nde main sur la main courante pour accompagner le mouvement.

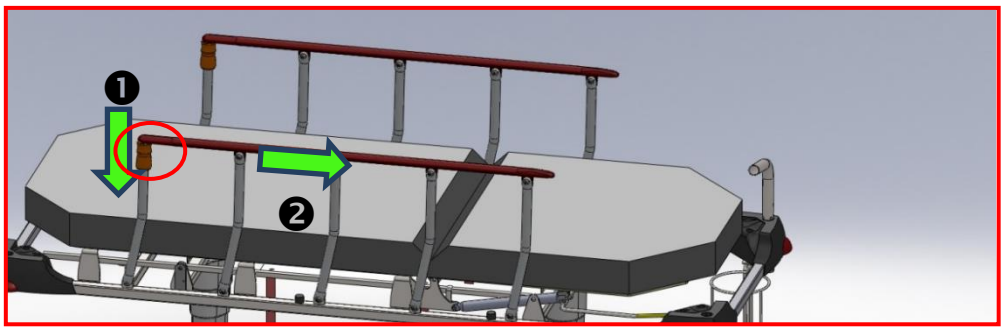

En cas de résistance de la poignée, ne pas forcer. Donner du jeu à la barrière en la déplaçant légèrement pour débloquer la poignée.

Elévation des barrières :

- Saisir la main courante et la tirer vers le haut jusqu'au blocage de la poignée.
- Le verrouillage est automatique.

Ne pas saisir la poignée pour éviter tout risque de coincement des doigts.

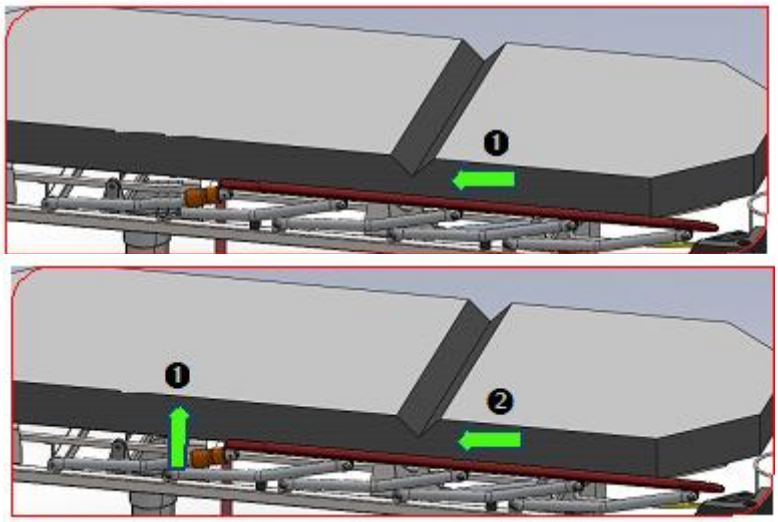

2.7.2 I-CARE AMBULATORY

Abaissement des barrières :

Le déverrouillage s'effectue en maintenant le bouton appuyé❶, et en poussant la barrière❷.

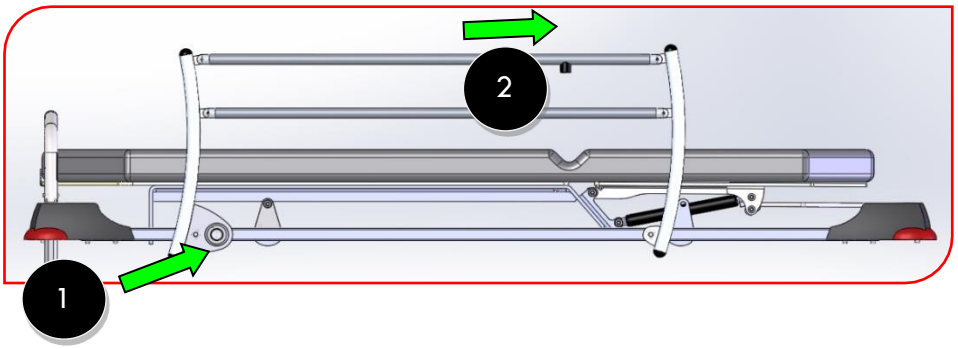

Elévation des barrières :

Soulever le barreau supérieur jusqu'au verrouillage du bouton.

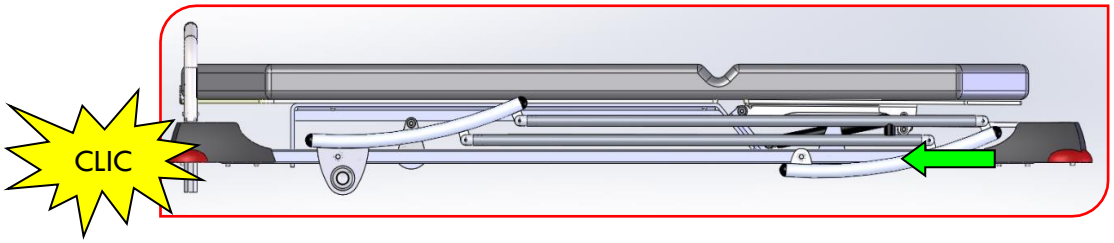

2.8 PEDALE DE FREIN ET DE GUIDAGE (FONCTIONNEMENT IDENTIQUE AUX 3 MODELES)

Hormis lors du transport, veiller à toujours freiner le chariot-brancard. Vérifier que le frein soit actif en essayant de déplacer le chariot-brancard.

Ne pas stationner le chariot-brancard sur un sol en pente.

La pédale de frein et de guidage permet 3 fonctions :

- Chariot-brancard bloqué - pédale en position basse❶.
- Chariot-brancard libre permettant le déplacement multidirectionnel sur 4 roues (5ème roue désactivée) - pédale en position médiane❷.
- Chariot-brancard en guidage directionnel par la 5ème roue (facilitant le déplacement en ligne droite) - pédale en haut❸.

❶ ❷ ❸

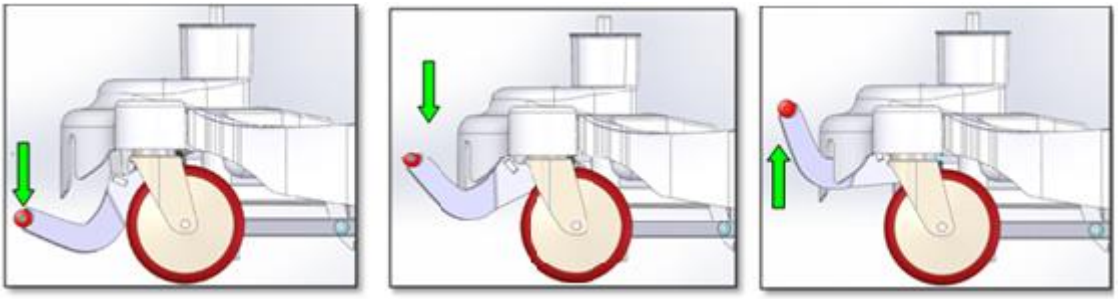

2.9 ROUE MOTORISEE AUTONOME (I-CARE U EZ-GO)

La traction motorisée par roue autonome facilite le déplacement du brancard.

2.9.1 MISE EN SERVICE

Le stockage et/ou le transport des chariot-brancard dans des conditions de température très basses (inférieure à 5°C) peuvent altérer le fonctionnement du produit. C'est pourquoi il est préconisé de laisser les produits 24h en milieu tempéré avant leur mise en service suite aux conditions décrites précédemment.

2.9.2 BATTERIE

Le boîtier batterie est équipé de son propre chargeur externe.

Il convient, avant la 1ère mise en service de laisser le produit 24h en milieu tempéré puis de mettre la batterie en charge pendant 6 à 8 heures sur une prise secteur.

Afin de maintenir un niveau de charge acceptable, il est préconisé de brancher les brancards motorisés dès qu'un raccordement au secteur est possible. Il n'est pas nécessaire d'attendre le déchargement de la batterie.

« Avertissement : Ne pas court-circuiter les batteries, et ne pas laisser le système inutilisé et hors charge durant de trop longues périodes, ceci pouvant causer l'autodécharge de la batterie qui la détériorera à moyen terme. Au même titre, cela engendre un impact environnemental. »

En cas d'interruption d'utilisation prolongée de votre matériel, il est recommandé de recharger la batterie une fois par mois. Au-delà de 50 jours de stockage sans recharge, les performances de la batterie peuvent être altérées, voire endommagées de manière irréversible.

Caractéristiques batterie		Symboles de sécurité de la batterie	
Type de batterie :	Lithium-Ion	IPX5	Indice de protection
Capacité :	4.50 Ah	CE	Marquage CE
Tension d'alimentation d'entrée :	29~45V CC		Utilisation intérieure
Tension d'alimentation de sortie :	24V DC		Déchet électronique

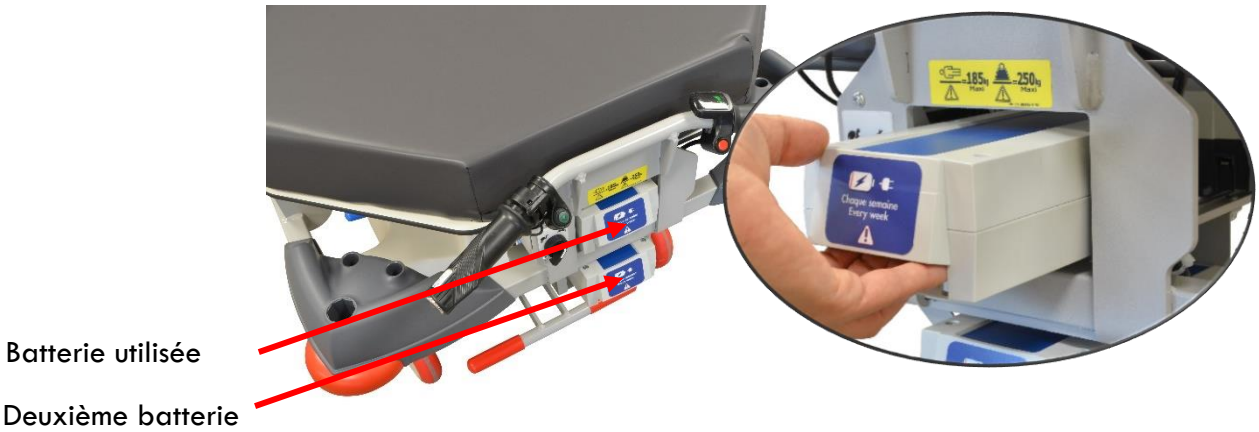

2.9.3 ALIMENTATION DU PRODUIT

Voir 2.4

2.9.4 DEPLACEMENT DU BRANCARD

En marche avant il y a deux vitesses : une lente et une rapide.

En marche arrière il y a une seule vitesse.

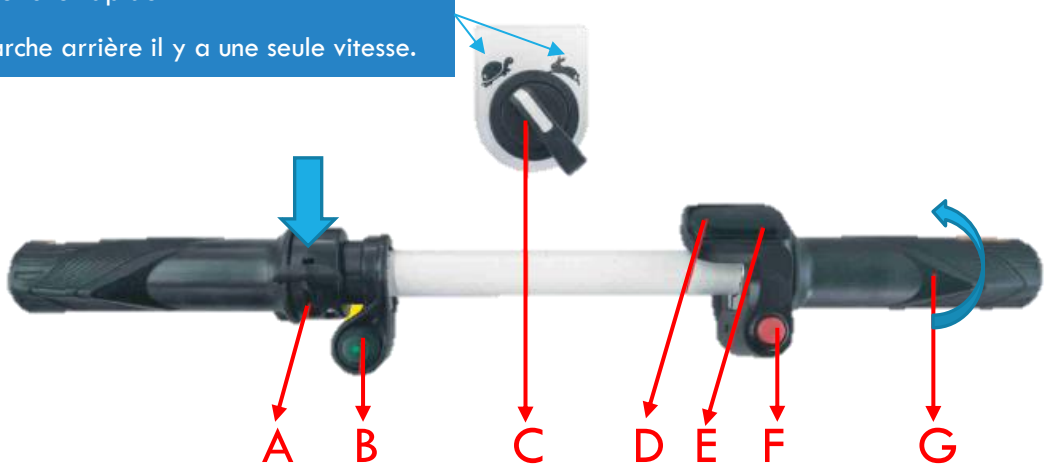

DEMARRAGE

- Appuyez sur le bouton de démarrage (F)
  - Le voyant lumineux de niveau de charge batterie s'allume (E)

- Appuyez sur la commande de frein (A) jusqu'au bout puis relâchez-le.

  Quand une flèche verte ou rouge s'affiche, la chaise est démarrée et prête à être utilisé (D)

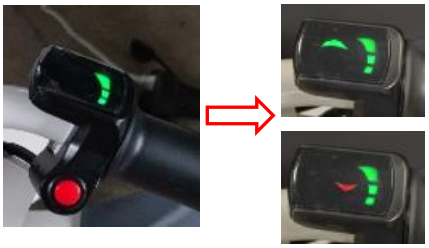

DEPLACEMENT

Marche avant :

Sélectionnez le sens du déplacement (B)
Sélectionnez de la vitesse (C)
Tourner la poignée de commande (G) vers l'avant. La vitesse est contrôlée par cette poignée.

Marche arrière :

Sélectionnez le sens du déplacement (B)
Tourner la poignée de commande (G) vers l'avant. La vitesse est contrôlée par cette poignée. La vitesse sélectionnée (C) n'a pas d'impact en marche arrière.

Pour des raisons de sécurité le temps de réaction de la commande est de 0.5 seconde

Vérifier régulièrement qu'aucun élément au sol ne vienne entraver la rotation de la roue.

FREINAGE

- Appuyez sur la commande de frein (A) pour actionner le frein.

Pour des raisons de sécurité le temps de réaction de la commande est de 0.5 seconde

2.10 DECLIVE / PROCLIVE

Position déclive :

Pour mettre le chariot-brancard en position déclive (tête du brancard en position basse), appuyer sur la pédale jaune.

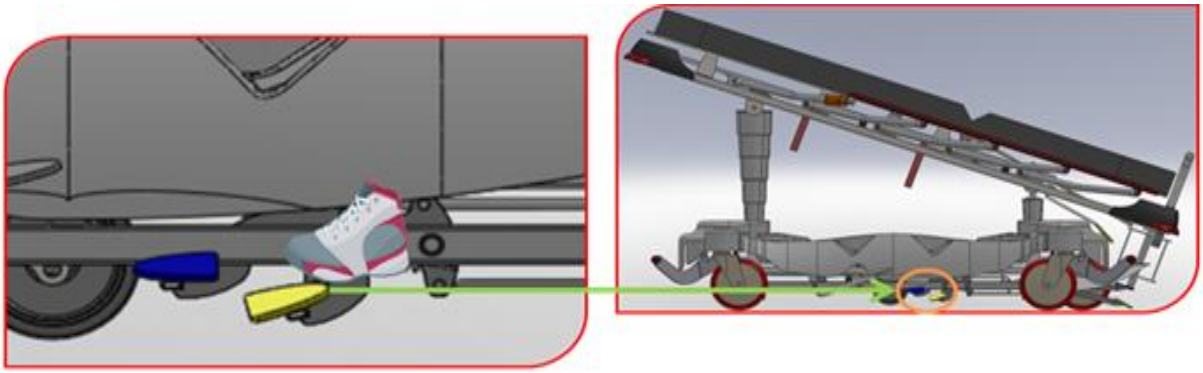

Position proclive :

Pour mettre le chariot-brancard en position proclive (pied du brancard en position basse), appuyer sur la pédale bleue.

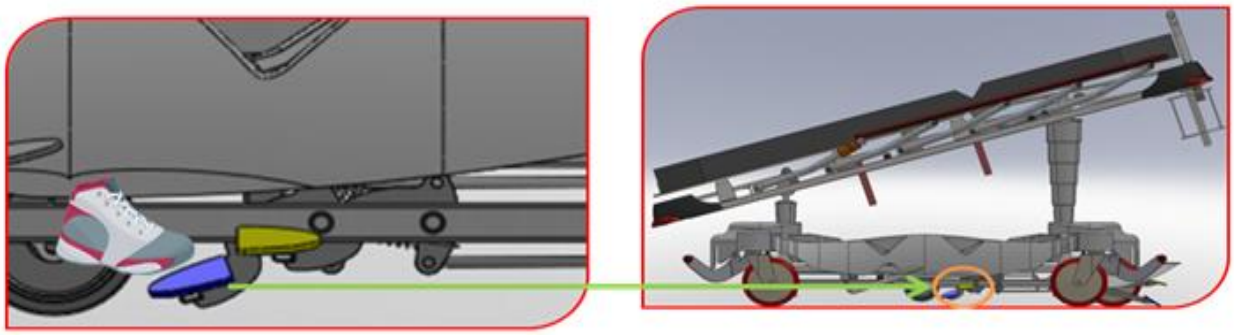

2.11 POSITION D'URGENCE

En cas de besoin de descente rapide du relève-buste, tirer sur la poignée rouge et accompagner le relève-buste en le tirant vers le bas

En cas d'utilisation du déverrouillage manuel d'urgence abaisser avec la télécommande le relève-buste dans sa position la plus basse afin de réinitialiser son fonctionnement.

<u>Cas d'un chariot électrique avec Option plicature :</u>

Pour mettre le couchage à plat en situation d'urgence tire sur la poignée rouge

En cas d'utilisation du déverrouillage manuel d'urgence ne pas mettre le bras dans le cadre du couchage.

2.12 TETIERE ARTICULEE (POUR MODÈLE I-CARE OPHTALMOLOGY UNIQUEMENT)

Têtière amovible double articulations pour interventions ophtalmologiques

Têtière amovible pour interventions stomatologiques et ORL

2.12.1 MISE EN PLACE DES TETIERES

1. Lever la manette
2. Glisser la têtière dans l'insert
3. Verrouiller la têtière en rabaissant la manette

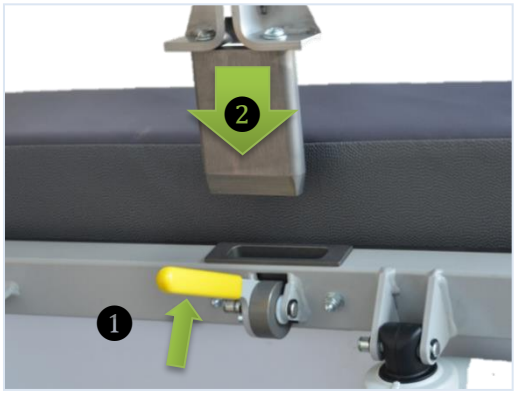

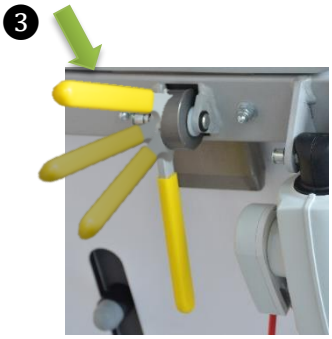

S'assurer systématiquement que la têtière soit bien verrouillée.
Le produit doit être mis en position assise avant le changement de têtière.

Le poids de la tête du patient repose sur la têtière, elle doit donc être soutenue par l'opérateur lors du son réglage, le non-respect de cette préconisation pourrait conduire à un risque de blessure du patient.

Pour éviter tout risque de pincement lors de l'ajustement de la têtière, éloigner vos doigts des régions articulées.
Ne pas mettre la main entre le relève-buste et la têtière pour tirer la poignée de déblocage, au risque de se blesser les doigts.

2.12.2 TETIERE OPHTALMOLOGIQUE

Pour un positionnement ergonomique, la têtière est pourvue d'une double articulation.

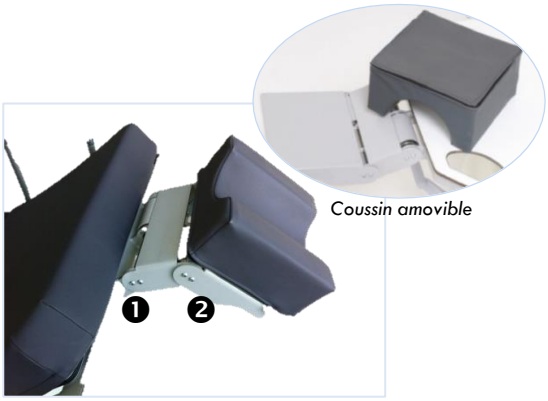

Coussin amovible

La 1ère articulation se règle en poussant vers l'extérieure la manette de droite qui se trouve sous la têtière.

Relâcher les manettes pour verrouiller (blocage automatique) la position souhaitée.

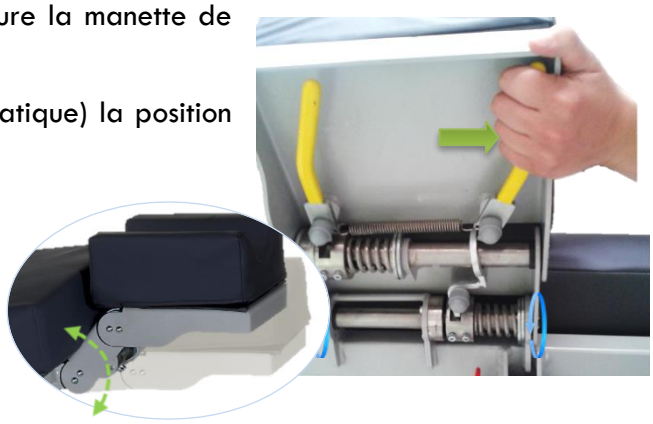

La 2nde articulation se règle à l'aide de la manette de gauche. Relâcher la manette pour verrouiller (blocage automatique) la position souhaitée.

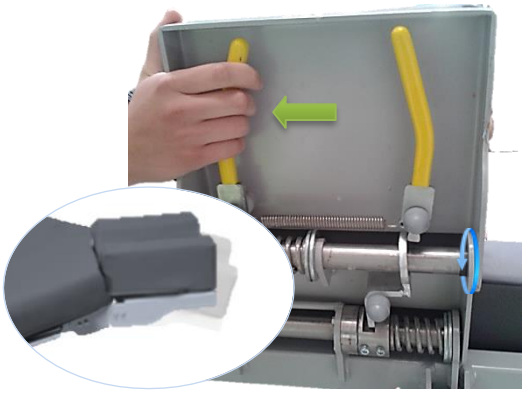

Le coussin est équipé d'un aimant. Positionnement simple, rapide, hygiénique et ajustable.

2.12.3 TETIERE AMOVIBLE POUR INTERVENTIONS STOMATOLOGIQUES ET ORL (pour la version I-CARE OPHTALMOLOGY)

Afin de régler la têtière :

1. Déverrouiller la têtière en desserrant la manette.
2. Positionner la têtière en la faisant pivoter.
3. Verrouiller la position en resserrant la manette.

S'assurer systématiquement que l'articulation de la têtière soit bien verrouillée.

2.13 OPTIONS

2.13.1 BARRES DE POUSSEE ESCAMOTABLES (modèles I-CARE EMERGENCY et AMBULATORY)

Pour escamoter les poignées, soulever la bague de verrouillage jusqu'en butée, les poignées sont alors libres de pivoter vers le bas, à l'extérieur du plan de couchage.

❶ ❷ ❸

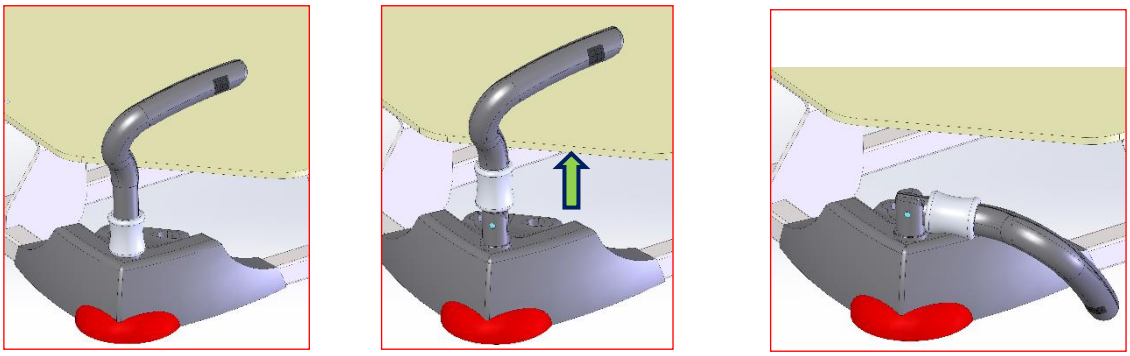

Pour les repositionner, les relever et replacer la bague en position basse. Vérifier qu'elles soient bien positionnées.

2.13.2 PLATEAU SUPPORT SCOPE (modèles I-CARE EMERGENCY et AMBULATORY)

Le plateau support scope au pied du chariot-brancard se plie et se déplie par un système de rotation

❶ Insérer le ou les plateau(x) dans le ou les emplacement(s) prévu(s) à cet effet (à droite et/ou à gauche au pied du brancard).	
❷ Appuyer sur le déclencheur en dessous du plateau pour le déverrouiller.	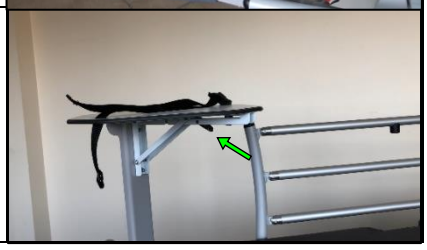

❸ Rabaisser le plateau.	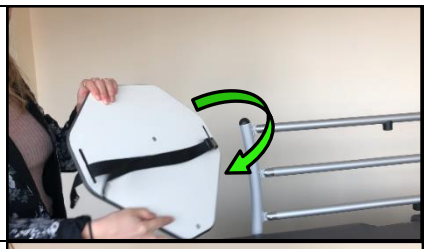
❹ Pour utiliser le support, remonter le plateau jusqu'au verrouillage.	
❺ Soulever le plateau pour pouvoir le retirer du support.	

Lors de la mise en position déclive ou proclive, il est recommandé d'attacher les appareils disposés sur le plateau support scope avec la sangle fournie à cet effet.

2.13.3 TIGE PORTE SERUM

Charge maximum de fonctionnement en sécurité : 6 kg.

Cette valeur indicative correspond à l'utilisation en sécurité du produit, mais n'est pas représentative d'une utilisation normale pour laquelle la charge est bien inférieure.

Ne rien apposer sur les parties télescopiques de la tige (ex. : ruban adhésif) qui pourrait entraver le mouvement de cette dernière.

Lors des déplacements du chariot équipé de la tige porte-sérum, veiller à ce que cette dernière ne puisse heurter aucun obstacle (ex : passage de porte, éclairage…) ni aucun individu.

Ne pas déplacer le chariot à l'aide de la tige porte-sérum.

2.13.3.1 TIGE PORTE SERUM FIXE

Mise en place :

1. Déloger la tige porte-sérum de son emplacement ❶ et la mettre en position verticale jusqu'au son encliquetage❷.

2. Pour la déployer sur toute sa hauteur (3 niveaux télescopiques), tirer sur les 2 niveaux supérieurs (chaque niveau est autobloquant)❸.

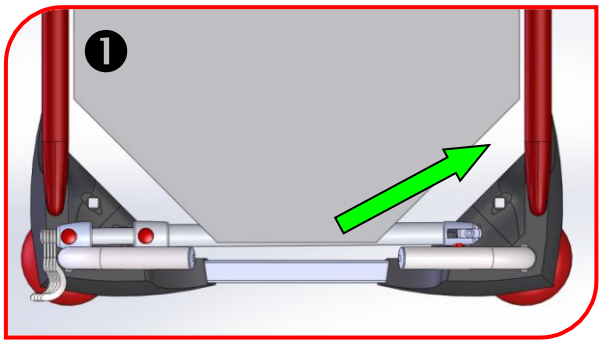

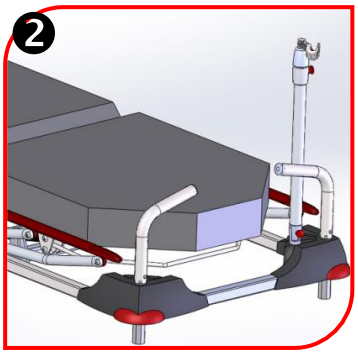

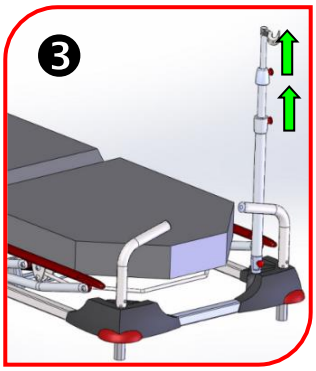

<u>Rangement de la tige porte-sérum :</u>

Afin de replier la tige télescopique, tirer les doigts d'indexage rouges situés à la base de chaque niveau.

Ne pas rabattre la tige porte-sérum dans sa position la plus haute. Baisser successivement les différents niveaux jusqu'à sa position la plus basse (un seul niveau) avant de replacer la tige dans son logement.

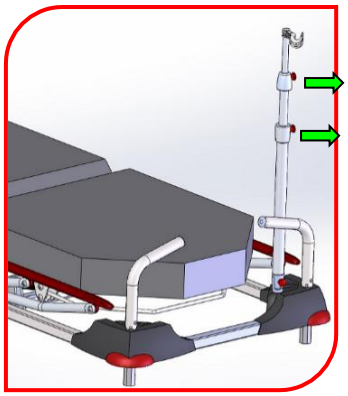

2.13.3.2 TIGE PORTE SERUM AMOVIBLE (Tous modèles)

La tige porte-sérum amovible se place dans un des logements d'angle prévus à cet effet.

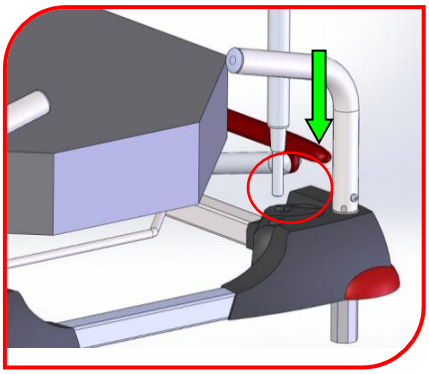

2.13.4 SUPPORT BOUTEILLE A OXYGENE SOUS RELEVE BUSTE (I-CARE EMERGENCY et AMBULATORY)

Faire pivoter le support bouteille à oxygène vers l'extérieur du plan de couchage.

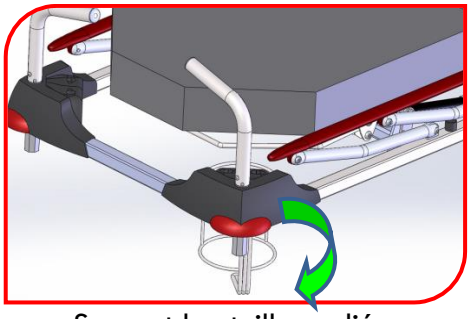

Support bouteille replié

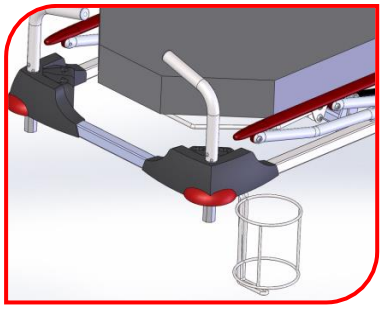

Support bouteille déployé

2.13.5 RAILS TECHNIQUES LATERAUX ET ETAU

Faire glisser l'étau sur lequel votre accessoire est fixé et serrer la molette pour le bloquer.

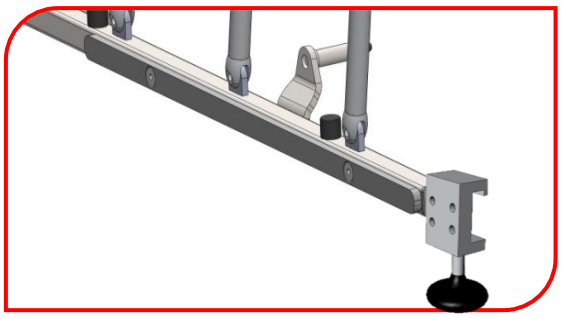

Charge maximum de fonctionnement en sécurité : 15 kg.

2.13.6 SUPPORT TETIERE A FIXATION SUR RAIL TECHNIQUE

Glisser la palette dans l'insert

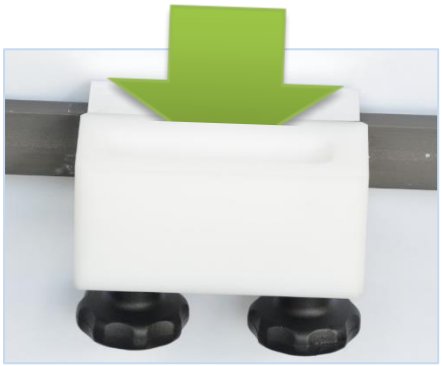

2.13.7 SUPPORT ROULEAU PAPIER (modèles I-CARE EMERGENCY et AMBULATORY)

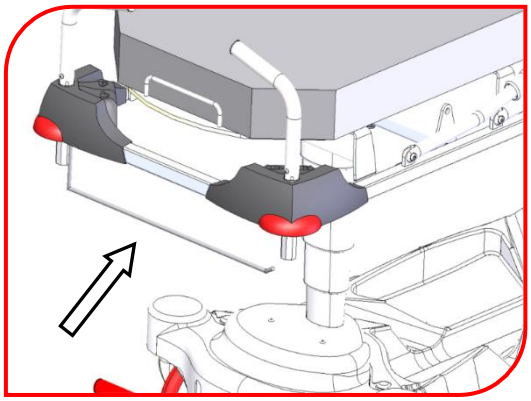

2.13.8 SUPPORT CASSETTE RADIO DOUBLE PLAN DUR

2.13.9 SYSTEME ANTISTATIQUE

Vérifier régulièrement que la tresse de masse soit en contact avec le sol, qu'elle ne soit pas pliée ni déformée.

2.13.10 FLEXIBLE SUPPORT CHAMP (VERSION I-CARE OPHTALMOLOGY)

2.13.11 SUPPORT DOSSIER SOUS TETIERE

2.13.12 CROCHET PORTE SAC

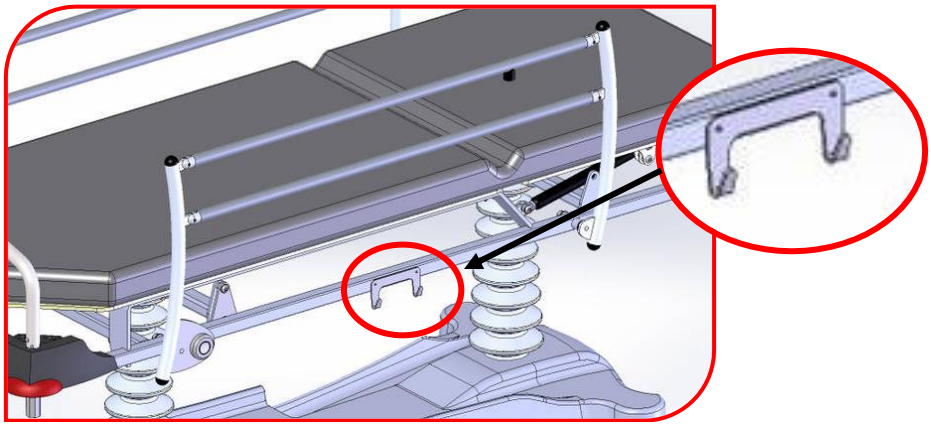

2.13.13 PLICATURE DES GENOUX MANUELLE

Pour éviter tout risque de coincement. Ne pas placer son bras, sa main entre le plan de couchage et la structure métallique.

Afin de mettre le brancard en position de plicature, tirer sur la commande de vérin jaune ❶ tout en soulevant la poignée ❷ jusqu'à la position voulue.

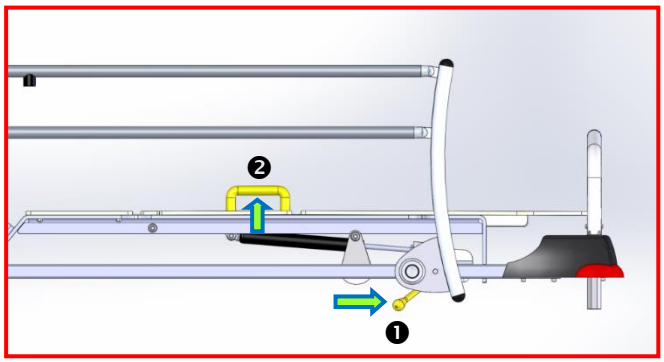

Afin de remettre à plat le couchage, tirer sur la commande de vérin jaune ❶ tout en appuyant sur la poignée ❷.

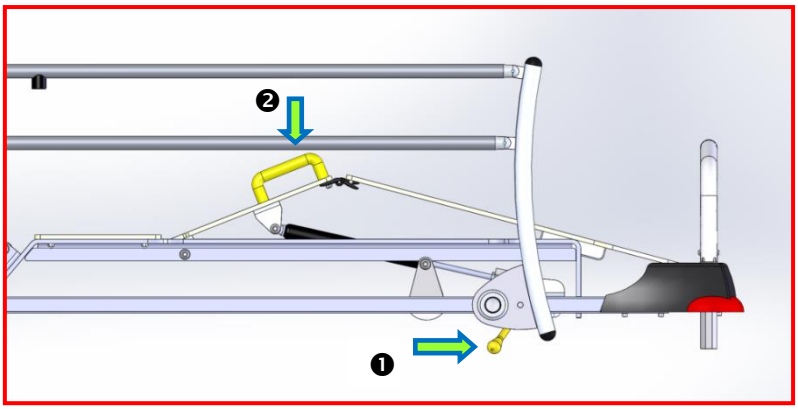

2.13.14 PLICATURE DES GENOUX ELECTRIQUE

Pour éviter tout risque de coincement. Ne pas placer son bras, sa main entre le plan de couchage et la structure métallique.

Sur les versions électriques des chariots-brancards le réglage de la plicature des genoux se fait avec la ou les télécommandes :

- La télécommande côté pied
- Et la télécommande patient (en option)

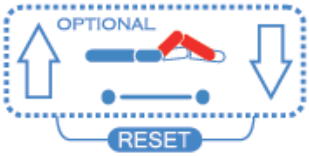

3 NETTOYAGE ET DESINFECTION

3.1 INTRODUCTION

Un nettoyage régulier et correct garantit la durée de vie du dispositif (cf. programme de nettoyage établi au moment de la mise en service du dispositif en désignant le personnel de référence).

Le fait de ne pas effectuer les opérations de nettoyage peut entraîner un risque d'infection dû à la présence de sécrétions et/ou de résidus sur le chariot brancard.

Les conseils de nettoyage ci-après ne se substituent pas au protocole interne de votre établissement.

Ce chariot-brancard a été conçu de façon à faciliter son nettoyage grâce à la partie principale de son capot amovible.

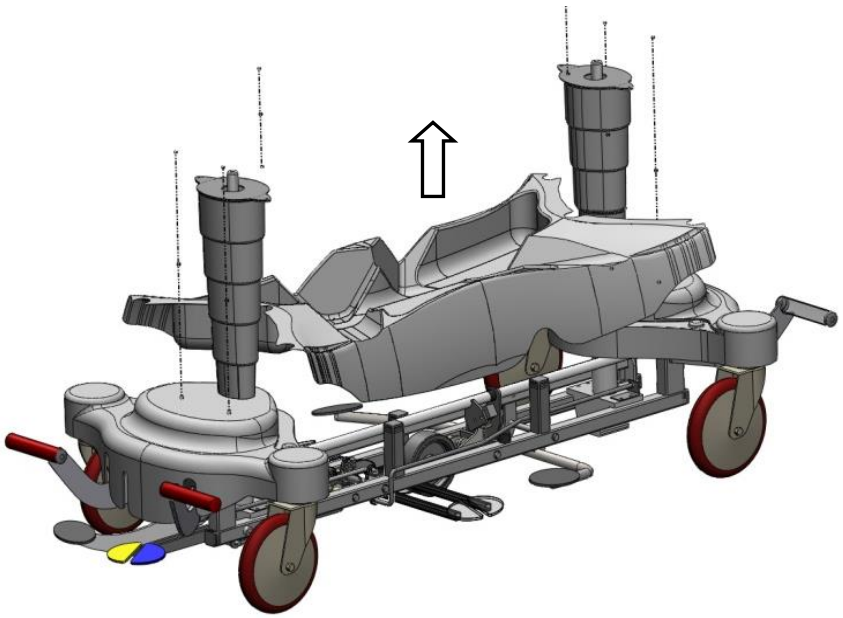

3.2 PERIODICITE

Le nettoyage doit être effectué :

- À chaque patient, c'est-à-dire entre deux patients.
- Après le transport d'un patient infecté.
- Intégralement chaque semaine

3.3 CONSEILS DE NETTOYAGE ET DE DESINFECTION

3.3.1 OPERATION DE NETTOYAGE

Avant tout nettoyage du chariot-brancard, le déconnecter du réseau électrique et s'assurer que toutes les connexions internes sont correctement effectuées.

Pour le nettoyage courant de la sellerie, des surfaces peintes, en inox ou aluminium, les pièces en matière plastique, les éléments de commande, il peut être utilisé un détergent doux type eau savonneuse suivi d'un rinçage à l'eau claire. Après le nettoyage procéder au séchage complet du produit.

L'ensemble des surfaces du mobilier doit être nettoyé.

Lors du nettoyage ou de la désinfection, il est recommandé de :

Pulvériser ou appliquer, sur le DM, le produit de nettoyage à l'aide d'une lavette propre à usage unique.

- Débuter par les zones les plus proches du patient en insistant sur les parties en contact avec les utilisateurs.
- Procéder de haut en bas
- Laisser sécher le matériel.

Les produits tachants (ex. : « produit bleu » ou éosine) doivent être nettoyés au plus vite afin d'éviter toute imprégnation.

La désinfection des surfaces par voie aérienne (DSVA) est autorisée sur ce produit.

Dans le cas d'un produit équipé d'un support charge USB, veiller ce qu'aucun liquide ne s'infiltre dans celui-ci.

3.3.2 MATERIEL ET PRODUITS RECOMMANDES

- N'utiliser que les produits nettoyants ou désinfectants autorisés et normalisés nettoyant quaternaires, phénoliques et des solutions d'eau de Javel….
- Respecter les dosages et dilutions prescrits.
- Respecter les conditions d'application (durée de contact, quantité déposée, rinçage…)
- Ne pas mélanger les produits.
- Veillez à ce que les détergents désinfectants utilisés soit utilisable sur :
    - PVC, ABS, Polyamide, Polyuréthane, Polypropylène
    - Surfaces métalliques peintes époxy
    - Surfaces métalliques en inox et en aluminium
- Prendre connaissance des produits strictement prohibés par le fabricant (Cf. liste ci-dessous).

Liste des produits strictement prohibés :

Solvants :	Essence / alcools supérieurs aliphatiques et aromatiques/cétones-esters / trichloréthylène-perchloréthylène
Base :	Soude 10% / Ammoniaque 10%
Acides :	Nitrique 10% / Chlorhydrique 30% / Citrique 10%
Divers :	Eau de Javel pure ou peu diluée / Poudres abrasives / Tout produit abrasif

N.B :

- **Les nettoyants quaternaires** sont composés d'ingrédients contenant les éléments de phrase « …yle » et chlorure d'ammonium »
- **Les nettoyants quat./isopropyliques** sont composés d'un ingrédient quaternaire ci-dessus, ainsi que d'alcool isopropylique
- **Les nettoyants phénoliques** sont composés d'ingrédients contenant le suffixe « -phénol »
- **L'eau de Javel** est connue sous le nom générique de « hypochlorite de sodium »

Ne pas utiliser d'ustensiles abrasifs.

Utiliser des lavettes propres à usage unique.

Effectuer le nettoyage et la désinfection en étant revêtu d'un habit protecteur et muni de gants.

Le nettoyage à haute pression et à la vapeur sont interdits.

Tout dommage consécutif au non-respect des consignes d'utilisation d'un produit détergent désinfectant ne pourra en aucun cas être pris en charge par BMB MEDICAL au titre de la garantie.

4 PRECAUTIONS

4.1 PRECAUTIONS RELATIVES A CE DISPOSITIF

4.1.1 AVERTISSEMENTS

Ce DM est conçu et adapté aux pratiques et procédures médicales donc à une utilisation spécifique. L'utilisation anormale de celui-ci peut être la cause d'accidents pour l'utilisateur, le patient ou même celle d'irrémédiables détériorations.

La liste suivante des utilisations anormales du chariot-brancard n'est pas exhaustive et la société BMB MEDICAL s'en remet au bon sens des utilisateurs.

- Ne pas utiliser le produit sans avoir préalablement pris connaissance de ce manuel d'utilisation.
- Ne pas modifier le chariot-brancard. Toute modification du système risque d'entraîner un fonctionnement imprévisible qui nuirait à la sécurité de l'utilisateur ou du patient. La garantie du chariot-brancard serait alors invalidée.
- Utilisation pour le couchage d'une personne de petite taille (inférieure à 1,30 m) ou de moins de 12 ans.
- Pour une bonne utilisation du matériel, n'agir que si le poids est bien réparti sur le dispositif.
- La capacité de charge du capot du châssis est de 35 kg. Ne pas s'asseoir, ni se tenir debout sur le capot.
- Seule l'utilisation d'accessoires prévus et fournis pour ce DM par BMB MEDICAL est autorisée
- Branchement par un moyen quelconque d'un appareil électrique au chariot-brancard.
- Le produit doit impérativement être branché à une prise secteur conforme aux normes en vigueur.
- Ne pas court-circuiter les batteries, et ne pas laisser le système inutilisé et hors charge durant de trop longues périodes, ceci pouvant causer l'autodécharge de la batterie qui la détériorera à moyen terme. Au même titre, cela engendre un impact environnemental.
- En cas d'interruption d'utilisation prolongée de votre matériel, il est recommandé de recharger la batterie une fois par mois. Au-delà de 50 jours de stockage sans recharge, les performances de la batterie peuvent être altérées, voire endommagées de manière irréversible
- Le câble d'alimentation de ce dispositif médical peut représenter un obstacle et être à l'origine d'une chute. Ne pas oublier sa présence lors de tout déplacement autour de l'appareil une fois celui-ci relié au réseau
- Veiller à positionner le produit de manière à ce que la déconnection du dispositif soit aisée.

- Débrancher le produit avant de le déplacer.
- Ne pas laisser les câbles en contact avec le sol, les roulettes.
- Ne pas nouer les câbles.
- Vérifier périodiquement l'état des câbles.
- Les interventions sur les parties électriques doivent être effectuées par du personnel qualifié et autorisé.
- Les interférences électromagnétiques dues au chariot-brancard ne sont pas à exclure. Il est alors conseillé d'inhiber les fonctions du chariot-brancard et d'éloigner les appareils soumis à perturbations. Retrouvez les informations relatives à la CEM ici.
- Lors de l'utilisation de la télécommande, tous les mouvements peuvent être interrompus par simple relâchement de la touche associée.
- N'activer les différentes positions qu'après s'être assuré que personne ne touche aux éléments mécaniques, et qu'aucun objet ne se trouve sous l'assise, le couchage ou entre les structures en mouvement.
- Les barrières sont prévues pour réduire le risque de chute accidentelle du patient. Elles ne sont en aucun cas conçues pour l'immobiliser ou le maintenir.
- Avant de manipuler les barrières, veiller à ce que rien n'entrave leur mouvement.
- Lors de l'abaissement de la barrière, veillez à ne pas coincer les mains ou les pieds du patient ou du personnel
- Si le blocage de la barrière est silencieux, pas de « clic », veuillez procéder à la révision de vos barrières.
- Vérifier régulièrement qu'aucun élément au sol ne vienne entraver la rotation de la roue.
- Hormis lors du transport, veiller à toujours freiner le chariot-brancard. Vérifier que le frein soit actif en essayant de déplacer le chariot-brancard.
- Il est recommandé d'utiliser la fonction « hauteur variable » pour toute manipulation du patient, afin de travailler à une hauteur ergonomique.
- Veiller à ce qu'aucune personne n'ait son pied sous les différentes pédales (hauteur variable, déclive/proclive).
- Lors de la mise en position déclive ou proclive, il est recommandé d'attacher les appareils disposés sur le plateau support scope avec la sangle fournie à cet effet.
- En cas d'utilisation du déverrouillage manuel d'urgence ne pas mettre le bras dans le cadre du couchage.
- Lors de l'activation de la plicature, pour éviter tout risque de coincement, ne pas placer son bras, sa main entre le plan de couchage et la structure métallique.
- Ne pas stationner le chariot-brancard sur un sol en pente.
- Utilisation à l'extérieur de l'établissement ou sur un sol non aménagé
- Ne pas utiliser le DM sur un sol possédant une pente supérieure à 10%.
- Utilisation du chariot-brancard avec une charge supérieure à la charge de fonctionnement en sécurité (se référer aux caractéristiques techniques).
- S'assurer systématiquement que la têtière soit bien verrouillée.
- Le produit doit être mis en position assise avant le changement de têtière.
- Le poids de la tête du patient repose sur la têtière, elle doit donc être soutenue par l'opérateur lors du son réglage, le non-respect de cette préconisation pourrait conduire à un risque de blessure du patient.

- Pour éviter tout risque de pincement lors de l'ajustement de la têtière, éloigner vos doigts des régions articulées.
- Ne pas mettre la main entre le relève-buste et la têtière pour tirer la poignée de déblocage, au risque de se blesser les doigts.
- S'assurer systématiquement que l'articulation de la têtière soit bien verrouillée.
- Charge maximum de fonctionnement en sécurité de la tige à sérum : 6 kg.
- Lors des déplacements du chariot-brancard équipé de la tige porte-sérum, veiller à ce que cette dernière ne puisse heurter aucun obstacle (ex : passage de porte, éclairage…) ni aucun individu.
- Ne pas déplacer le chariot-brancard à l'aide de la tige porte-sérum
- Dans le cas d'un patient sans surveillance, il est recommandé de laisser le produit dans sa position la plus basse afin de réduire les risques dus à une éventuelle chute.
- Indiquer au patient de ne pas s'asseoir aux extrémités (pied ou tête) du chariot-brancard / brancard. Un poids excessif imposé à l'une des extrémités risque de faire basculer le plan de couchage et de blesser le patient.
- Indiquer au patient et à ses accompagnants de ne pas s'asseoir sur les accoudoirs.
- La borne d'équipotentialité ne doit en aucun cas être utilisée comme connexion de terre de protection
- Le fait de ne pas effectuer les opérations de nettoyage peut entraîner un risque d'infection dû à la présence de sécrétions et/ou de résidus sur le chariot-brancard.
- Avant tout nettoyage du chariot-brancard, le déconnecter du réseau électrique et s'assurer que toutes les connexions internes sont correctement effectuées.
- Le nettoyage à haute pression et à la vapeur sont interdits.
- Toute autre utilisation n'entrant pas dans le cadre de fonctionnement d'un chariot-brancard d'hôpital.
- L'équipement électromédical nécessite des précautions spéciales concernant la CEM fournies ici pour empêcher les défaillances.
- Ne pas utiliser le chariot-brancard en présence d'un mélange anesthésique inflammable avec l'air, ou avec l'oxygène, ou l'oxyde nitreux, sous risque d'incendie et/ou d'explosion
- Utilisation par toute personne extérieure au personnel soignant n'ayant pas reçu l'autorisation et les explications d'une personne qualifiée.

Toutes les manipulations relatives aux précautions d'utilisation ci-dessus sont décrites au paragraphe II– Mode d'emploi.

4.1.2 CONTRE-INDICATIONS

Aucune contre-indication n'est à mentionner pour ce dispositif

4.1.3 PRECAUTION LIEE A L'ENTRETIEN ET LE MAINTIEN DE L'ETAT DU MATERIEL

Le dispositif ne doit subir aucune modification sans accord préalable du fabricant : la modification pourrait provoquer un fonctionnement imprévisible et ainsi des dommages au patient et au personnel soignant.

Une sellerie dont le revêtement est déchiré n'offre plus de barrière antibactérienne efficace et doit donc être remplacé sans délai.

Le dispositif nécessite un contrôle régulier, au minimum 1 fois par an. Se référer à la check-list d'entretien. Afin de maintenir le dispositif en bon état et garantir un fonctionnement sûr et durable, il est nécessaire d'effectuer l'entretien prescrit

En cas d'anomalies ou de dégâts constatés qui puissent compromettre le fonctionnement et la sécurité du dispositif, le retrait immédiat du matériel s'impose.

Il faut utiliser le dispositif exclusivement selon les instructions de ce manuel d'utilisation.

Le dispositif ne doit pas être exposé et encore moins être au contact de sources thermiques de combustion et d'agents inflammables.

Les interventions sur les parties électriques doivent être effectuées par du personnel qualifié et autorisé.

La société BMB MEDICAL décline toute responsabilité en cas d'incidents ou accidents résultant d'une utilisation impropre ou d'une modification de produit faite par l'acheteur ou l'utilisateur.

4.1.4 INFORMATIONS RELATIVES A LA CEM

Les produits de la gamme I-CARE conviennent à une utilisation dans tous types établissements de santé, à l'exception des installations proches des APPAREILS D'ELECTROCHIRURGIE HF et proches d'un local à blindage électromagnétique pour SYSTEME EM d'imagerie par résonance magnétique, où l'intensité des PERTURBATIONS EM est élevée.

Les produits de la gamme I-CARE ne conviennent pas à une utilisation des habitations et les établissements domestiques et ceux directement raccordés au réseau public basse tension alimentant les bâtiments à usage domestiques.

En cas de perturbation EM, le produit pourrait entraîner des mouvements inopinés.

Il convient d'éviter d'utiliser cet appareil à côté d'autres appareils ou empilé avec ces derniers parce que cela peut occasionner un mauvais fonctionnement. Si cette utilisation est nécessaire, il convient d'observer cet appareil et les autres appareils pour en vérifier le fonctionnement normal.

L'utilisation d'accessoires, de transducteurs et de câbles autres que ceux spécifiés ou fournis par le fabricant de cet appareil peut provoquer une augmentation des émissions électromagnétiques ou une diminution de l'immunité de cet appareil et occasionner un fonctionnement inapproprié.

Il convient de ne pas utiliser les appareils de communications portatifs RF (y compris les périphériques tels que les câbles d'antenne et les antennes externes) plus près de 30 cm (12 pouces) de toute partie des produits de la gamme I-CARE, y compris les câbles spécifiés par le fabricant. Dans le cas contraire, les performances de ces appareils pourraient en être altérées.

Les caractéristiques d'émissions de cet équipement le rendent approprié pour une utilisation dans les zones industrielles et les hôpitaux (CISPR 11 classe A). S'il est utilisé dans un environnement résidentiel (pour lequel la norme CISPR 11 de classe B est normalement requise), cet équipement pourrait ne pas offrir une protection adéquate aux services de communication par radiofréquence. L'utilisateur peut avoir besoin de prendre des mesures d'atténuation, telles que le déplacement ou la réorientation de l'équipement.

<u>Liste des câbles utilisés :</u>

1. Câble d'alimentation du boîtier de contrôle, longueur maximale : 200 mm
2. Câble de frein, longueur maximale : 1600 mm
3. Câble de marche avant/arrière, longueur maximale : 1600 mm
4. Câble poignée de mise en route et d'accélérateur, longueur maximale : 1600 mm
5. Câble de roue, longueur maximale : 1500 mm
6. Câble du chargeur, longueur maximale : 3300 mm

EMISSION	
Emissions conduits et rayonnées RF :	CISPR11 Groupe 1 Classe A
Distortions Harmoniques IEC 61000-3-2:	Classe A
Fluctuations de tension et Flicker IEC 61000-3-3:	Conforme

Test d'immunité	**Niveau d'essai IEC 60601**	**Niveau de conformité**
Décharges électrostatiques (DES) IEC 61000-4-2	± 8 kV au contact ± 2/4/8/15 kV dans l'air	± 8 kV au contact ± 2/4/8/15 kV dans l'air
Champs électromagnétiques RF rayonnés IEC 61000-4-3	3V/m (établissement de soins professionnel) 80MHz-2.7GHz 80% AM à 1kHz	3V/m 80MHz-2.7GHz 80% AM à 1kHz
Champs de proximité émis par les appareils de communications sans fil RF IEC 61000-4-3		

Fréquence (MHz)	Modulation	Niveau exigé (V/m)	Niveau de conformité (V/m)
385	Modulation pulsée : 18 Hz	27	27
450	Modulation pulsée : 18 Hz	28	28
710-745-780	Modulation pulsée : 217 Hz	9	9
810-870-930	Modulation pulsée : 18 Hz	28	28
1720-1845-1970	Modulation pulsée : 217 Hz	28	28
2450	Modulation pulsée : 217 Hz	28	28
5240-5500-5785	Modulation pulsée : 217 Hz	9	9

Transitoires électriques rapides / en salves IEC 61000-4-4	Alimentation: ± 2 kV Lignes d'entrées/sorties : ± 1 kV Fréquence de répétition : 100 kHz	Alimentation: ± 2 kV Lignes d'entrées/sorties : ± 1 kV Fréquence de répétition : 100 kHz
Ondes de choc IEC 61000-4-5	Entre phases: ± 0,5 kV, ± 1 kV Entre terre et phases ± 0,5 kV, ± 1 kV, ± 2 kV	Entre phases: ± 0,5 kV, ± 1 kV Entre terre et phases ± 0,5 kV, ± 1 kV, ± 2 kV
Perturbations conduites, induites par des champs RF IEC 61000-4-6	3 V 0,15 MHz – 80 MHz 6 V en bandes ISM comprises entre 0,15 MHz et 80 MHz 80 % AM à 1 kHz	3 V 0,15 MHz – 80 MHz 6 V en bandes ISM comprises entre 0,15 MHz et 80 MHz 80 % AM à 1 kHz

Test d'immunité	Niveau d'essai IEC 60601	Niveau de conformité
Champs magnétiques à la fréquence du réseau IEC 61000-4-8	30A/m	30A/m
Voltage Dips and Interruptions: IEC 61000-4-11	0 % UT; 0,5 cycle A 0°, 45°, 90°, 135°, 180°, 225°, 270° et 315° 0 % UT; 1 cycle à 0° 70 % UT; 25/30 cycles à 0° 0 % UT; 250/300 cycles	0 % UT; 0,5 cycle A 0°, 45°, 90°, 135°, 180°, 225°, 270° et 315° 0 % UT; 1 cycle à 0° 70 % UT; 25/30 cycles à 0° 0 % UT; 250/300 cycles

NOTE Il n'y a pas d'écart par rapport aux exigences de la CEI 60601-1-2 ed. 4

NOTE Il n'y a pas d'autres mesures connues pour maintenir la sécurité de base sur la base des phénomènes de CEM.

4.2 TRANSPORT ET STOCKAGE

Condition de transport de de stockage :

Conditions ambiantes	Fonctionnement
Température ambiante	-10°C à + 40°C (+10°C à +25°C recommandé)
Humidité relative	20 à 80% à 30° C - sans condensation
Pression atmosphérique	700 à 1060 ha
Altitude max.	3000 m

4.2.1 TRANSPORT

Lors du transport du chariot-brancard en vue de son stockage, il est recommandé, afin qu'il ne subisse aucun risque de choc ou de chute :

- De le sangler à un support du moyen de transport
- De le bâcher
- D'enclencher le frein
- De le mettre en position basse

Les dégâts provoqués pendant le transport ne sont pas couverts par la garantie. Les réparations et la substitution des pièces endommagées seront à la charge du client.

4.2.2 STOCKAGE

Lorsque le fauteuil est stocké, s'assurer qu'il est :

- Freiné
- Bâché

Le produit doit être stocké dans un endroit propre, aéré et tempéré, non humide, ainsi qu'à l'abri des intempéries et de l'ensoleillement direct.

Pendant son stockage, aucun poids lourd ne doit être posé dessus.

Le fauteuil ne doit pas être considéré comme plan d'appui pour aucun type de matériel.

Le dispositif ne doit pas être exposé et encore moins être au contact de sources thermiques de combustion et d'agents inflammables.

Dans le cas d'un stockage prolongé, il est recommandé de recharger la batterie tous les 6 mois en procédant de la manière suivante :

- Brancher le cordon secteur.
- Appuyer brièvement sur une fonction de la commande dans le but d'amorcer la charge.
- Laisser la batterie en charge pendant 8 heures.

4.3 GARANTIE

Matériel garanti 2 ans pièce et main d'œuvre selon les conditions suivantes :

BMB MEDICAL accorde à ses clients une garantie commerciale de deux (2) ans à compter de la date de livraison dans les limites ci-après définies.

Cette garantie commerciale ne se substitue pas à la garantie légale de conformité mentionnée aux articles L.211-4 à L.211-13 du Code de la consommation et à celle relative aux défauts de la chose vendue, dans les conditions prévues aux articles 1641 à 1648 et 2232 du Code civil.

Au-delà de la garantie légale, la société BMB MEDICAL garantit l'échange et le remplacement des pièces reconnues hors d'usage, par défaut d'usinage, par défaut de montage ou par vice de matière. Sont exclues du champ d'application de la garantie les pièces rendues inutilisables soit par une usure normale, soit par une mauvaise utilisation ou une réparation non conforme.

Le cas échéant, à la demande de BMB MEDICAL, tout produit ou pièce faisant l'objet d'une réclamation de garantie doit être renvoyé en port payé à l'usine de BMB MEDICAL. Tout usage incorrect ou toute modification ou réparation réalisée avec des pièces non fournies ou non agrées par BMB MEDICAL annule cette garantie.

Les brancards BMB MEDICAL sont conçus pour une durée de vie utile prévue de 10 ans dans des conditions normales d'utilisation et avec un entretien périodique approprié comme décrit dans la check-list d'entretien de chaque brancard. BMB MEDICAL garantit à l'acheteur d'origine que les soudures présentes sur ses brancards seront exemptes de défauts structurels pendant la durée de vie utile prévue de 10 ans du brancard aussi longtemps que l'acheteur d'origine est en possession du produit.

Aucune garantie n'est faite quant à l'adéquation à un usage particulier.

Cette garantie exclut les articles jetables, les tiges à sérum, les matelas, les batteries et les dommages dus à un usage abusif.

Toutefois, la garantie des produits est rendue caduque par :

- Une utilisation anormale (Paragraphe Mise en garde)
- Une intervention sans avis préalable de nos services techniques ou d'entretien sur :

- Une partie mécanique de la chaise
- Un vérin ou un moteur

- Le non-respect de toute autre condition de garantie
- Tout nettoyage inadapté
- L'utilisation d'accessoires ne provenant pas du fabricant
- Le non-respect des opérations d'entretien préventif préconisées dans la check-list d'entretien.

4.4 SERVICE APRES VENTE

Pour toute information relative à l'installation, à l'utilisation ainsi qu'à l'entretien du produit ou toute autre question, contacter le Service Après-Vente à l'adresse suivante : sav@bmb-medical.com ou votre distributeur local pour l'Étranger.

Grâce à votre « Espace Client » sur le site www.bmb-medical.com, accédez en ligne à vos matériels et réaliser vos demandes d'intervention et leur suivi directement par cette interface sécurisée.

L'opérateur doit lire attentivement les informations contenues dans ce manuel d'utilisation, en particulier celles concernant les précautions d'emploi pour la sécurité et les méthodes d'installation et d'utilisation.

En cas de doute sur l'interprétation correcte des instructions, ne pas hésiter à contacter le Service Après-Vente qui sera toujours à votre écoute.

Afin de faciliter la commande de pièces de rechange vous pouvez demander au service SAV les éclatés de vos produits, ainsi vous pourrez obtenir les références des pièces voulues.

4.5 ENVIRONNEMENT

4.5.1 MATERIEL USAGE

En France :

A éliminer séparément des déchets ménagers.

Conformément à la Directive 2012/19/UE du Parlement européen et du Conseil du 4 juillet 2012 relative aux déchets d'équipements électriques et électroniques (DEEE), ce symbole indique que ce produit ne doit pas être éliminé avec les déchets municipaux non triés mais fait l'objet d'une collecte sélective.

Le recyclage des équipements électriques permet de préserver les ressources naturelles et d'éviter tout risque de pollution. A cette fin, BMB MEDICAL remplit ses obligations relatives à la fin de vie des produits qu'il met sur le marché en finançant la filière de recyclage de Récylum dédiée aux DEEE Pro qui les reprend gratuitement (Plus d'informations sur www.recylum.com).

En Europe :

A éliminer séparément des déchets ménagers.

Conformément à la Directive 2012/19/UE du Parlement européen et du Conseil du 4 juillet 2012 relative aux déchets d'équipements électriques et électroniques (DEEE), ce symbole indique que ce produit ne doit pas être éliminé avec les déchets municipaux non triés mais fait l'objet d'une collecte sélective.

Le recyclage des équipements électriques permet de préserver les ressources naturelles et d'éviter tout risque de pollution.

Demandez aux autorités responsables de la protection de l'environnement le lieu d'élimination approprié.

Hors Europe :

Éliminer le Produit ou ses composants conformément aux lois et réglementations locales.

Prendre contact avec le distributeur local pour s'informer des systèmes de retour et/ou de collecte disponible dans le pays.

ENGLISH

BMB MEDICAL
100 Avenue du Formans
CS 11001
01604 TRÉVOUX CEDEX
Tél : +33(0)4 74 08 71 71
Fax : +33(0)4 74 08 71 72

www.bmb-medical.com

This manual contains important information regarding the proper use, maintenance and safety of your new medical appliance. We recommend that you carefully review and comply with the recommendations contained in this manual to ensure optimum safe use.

BMB MEDICAL offers a wide range of accessories for use with the 3 models covered in this operating manual. As a consequence, some of the features described in this manual may not be applicable to your particular stretcher trolley.

Some illustrations are provided for information purposes and do not accurately represent the device in your possession.

The information contained in this document may be modified without any warning and is not intended as a commitment on behalf of BMB MEDICAL.
No part of this document can be photocopied or reproduced without the approval of BMB MEDICAL. Such reproduction or representation, by any process whatsoever, would constitute an infringement. All images in this document are for representational purposes only.

CONTENTS

1 SPECIFICATION OVERVEIW 53
1.1 I-CARE PRESENTATION 53
1.1.1 I-CARE EMERGENCY 54
1.1.2 I-CARE AMBULATORY 55
1.1.3 I-CARE OPHTALMOLOGY 56
1.2 I-CARE U EZ-GO PRESENTATION 57
1.2.1 MOTORIZED STRETCHER I-CARE U EZ-GO EMERGENCY 58
1.2.2 MOTORIZED STRETCHER I-CARE U EZ-GO AMBULATORY 59
APPLICATION FIELD 60
1.3 OBJECTIVE OF THIS USER MANUAL 60
1.4 USERS 60
1.5 CONSERVATION 60
1.6 APPLIED PARTS 60
1.7 SYMBOLS AND STANDARDS USED 61
2 INSTRUCTION FOR USE 63
2.1 OPERATING CONDITIONS 63
2.2 INSTALLATION PROCEDURE 63
2.3 BATTERY (optional electric backrest and/or kneegatch) 63
2.4 PRODUCT POWER SUPPLY 64
2.5 HEIGHT ADJUSTMENT AND LOWERING 65
2.5.1 RAISING THE STRETCHER 65
2.5.2 LOWERING THE STRETCHER 65
2.6 BACKREST 66
2.6.1 MANUAL BACKREST 66
2.6.2 ELECTRIC BACKREST 66
2.7 SIDERAILS 66
2.7.1 I-CARE EMERGENCY AND OPHTALMOLOGY 66
2.7.2 I-CARE AMBULATORY 67
2.8 BREAK PEDAL / STEER PEDAL (identical method of operation for all 3 models) 68
2.9 SELF POWERED MOTORISED (I-CARE U EZ-GO) 68
2.9.1 INITIAL OPRATION 68
2.9.2 BATTERY 69
2.9.3 PRODUCT POWER SUPPLY 70
2.9.4 MOTORISED DRIVE 70
2.9.5 BRAKE SYSTEM 71

2.10 TRENDELENBURG / REVERSE TRENDELENBURG 71
2.11 CPR RELEASE MECHANISM 72
2.12 TILTING HEADREST (ONLY FOR THE ICARE OPHTALMOLOGY MODEL) 73
2.12.1 INSTALLATION OF THE HEADREST 73
2.12.2 SURGERY HEADREST FOR OPHTALMOLOGY 73
2.12.3 REMOVABLE SURGERY HEADREST FOR STOMATOLOGY AND ENT 75
2.13 OPTIONS 75
2.13.1 FOLDING PUSH BARS 75
2.13.2 FOLD OUT MONITOR TRAY 76
2.13.3 IV POLE 77
2.13.4 OXYGEN BOTTLE HOLDER BENEATH THE BACKREST 78
2.13.5 LATERAL TECHNICAL RAILS AND CLAMP 79
2.13.6 HEADREST SUPPORT, FIXATION ON TECHNICAL RAILS 79
2.13.7 PAPER ROLL DISPENSER 79
2.13.8 X RAY CASSETTE BELOW THE PATIENT SURFACE 80
2.13.9 ANTISTATIC SYSTEM 80
2.13.10 HOLDER FOR OPERATING FIELD WITH CONNECTION FOR OXYGEN (OPHTALMOLOGY VERSION) 80
2.13.11 CHART HOLDER BELOW THE HEADREST 80
2.13.12 BAG HANGERS 81
2.13.13 MANUAL KNEE GATCH 81
2.13.14 ELECTRIC KNEE GATCH 82
3 CLEANING AND DISINFECTING 83
3.1 INTRODUCTION 83
3.2 FREQUENCY 83
3.3 CLEANING AND DISINFECTION ADVICE 84
3.3.1 CLEANING OPERATION 84
3.3.2 RECOMMENDED EQUIPMENT AND PRODUCTS 84
4 PRECAUTIONS 86
4.1 DEVICE-RELATED PRECAUTIONS 86
4.1.1 WARNINGS 86
4.1.2 CONTRAINDICATIONS 88
4.1.3 PRECAUTION ASSOCIATED WITH EQUIPMENT CARE AND MAINTENANCE 88
4.1.4 EMC-RELATED INFORMATION 89
4.2 TRANSPORT AND STORAGE 90
4.2.1 TRANSPORT 91

4.2.2 STORAGE 91
4.3 WARRANTY 91
4.4 AFTER SALES SERVICE 92
4.5 ENVIRONMENT 93
4.5.1 SPENT EQUIPMENT 93

1 SPECIFICATION OVERVEIW

1.1 I-CARE PRESENTATION

Variable-height patient support device on hydraulic columns and equipped with an electric-assisted actuator system that allows, depending on the options, the movements of the backrest, leg lifter and knee gatch. The equipment is mounted on casters.

The device allows an operator to convey the patient within a healthcare establishment. The 5th wheel option allows you to switch from straight in-line guidance during transport to the ability to pivot the product around a corner. The chair is braked by a mechanical system actuated by pressing a pedal.

The device is equipped with a hydraulic or electrically assisted (optional) actuator system operated by a remote control to ensure the movements of the following elements:

- backrest
- legrest
- knee gatch (optional)

The products are designed to ensure that there are no unacceptable risks (essential performance) associated with patient support or caused by accidental movements.

List of I-CARE references:

- ***I-CARE 60 EMERGENCY*** *- HYDRAULIC HEIGHT-ADJUSTABLE I-CARE EMERGENCY STRETCHER WITH 60 CM WIDE MATTRESS*
- ***I-CARE 70 EMERGENCY*** *- HYDRAULIC HEIGHT-ADJUSTABLE I-CARE EMERGENCY WITH STRETCHER 70 CM WIDE MATTRESS*
- ***I-CARE 60 AMBULATORY*** *- HYDRAULICALLY HEIGHT-ADJUSTABLE I-CARE AMBULATORY STRETCHER WITH 60 CM WIDE MATTRESS*
- ***I-CARE 70 AMBULATORY*** *- HYDRAULICALLY HEIGHT-ADJUSTABLE I-CARE AMBULATORY STRETCHER WITH 70 CM WIDE MATTRESS*
- ***I-CARE 80 AMBULATORY*** *- HYDRAULIC HEIGHT-ADJUSTABLE I-CARE AMBULATORY STRETCHER WITH 80 CM WIDE MATTRESS*
- ***I-CARE 70 OPHTHALMOLOGY*** *- HYDRAULIC HEIGHT-ADJUSTABLE I-CARE OPHTHALMOLOGY STRETCHER WITH 70 CM WIDE MATTRESS*

1.1.1 I-CARE EMERGENCY

TECHNICAL DATA	
REFERENCE	I-CARE EMERGENCY
DESIGNATION	STRETCHER TROLLEY WITH HEIGHT ADJUSTMENT ON HYDRAULIC COLUMNS
SAFE WORKING LOAD	320 kg (maximum load limit including the total weight of the patient, the mattress and accessories)
WEIGHT	80 kg
OVERALL DIMENSIONS	216 x 84 cm or 216 x 94 cm
FOLDABLE RAILS	115 x 26.5 cm (height above mattress)
TREND/REVERSE TREND	18°
BACKREST	0 to 90 °
EQUIPMENTS	2-sectional resin mattress base: 60 x 197 cm or 70 x 197 cm Radiolucent material Height adjustment range : from 64 to 96 cm (with 10 cm thick mattress) Trendelenburg / Anti-Trendelenburg 18° Two-sided + foot or head-end height adjustment and Trendelenburg / Anti-Trendelenburg adjustment Removable mattress made of high quality and resilience foam (35kg/m3), height : 10 cm Removable cover. PVC coated Jersey. Colour : grey 6 holders for IV pole Bumpers on all 4 corners. Backrest adjustable by 2 gas springs (0 - 90°) Castors with central braking system Ø 200 mm at foot- and head-end 5th retractable directional wheel Drop-down side rails. Anodized aluminium Foldable push bars at the foot-end 2 parts Frame cover (removable for easy cleaning and maintenance) including utility tray and O2 tank holder
OPTIONAL FEATURES	Anti-static system Permanent, foldable 3-stage «comfort» IV pole, 2 hooks Permanent, foldable 3-stage «comfort» IV pole, 4 hooks Removable IV pole, 2-stage, 2 hooks Foldable push bars head-end Foldable push bar foot-end 1 part X-ray cassette below the patient surface CORBE Electric backrest with manual release Electric backrest and knee gatch, manual release Battery Patient's remote control Knee gatch DIN rails Fixation clamp for armrest (on technical rails, CRORT necessary) Adjustable fixation clamp for armrest (on technical rails, CRORT necessary Anatomic shaped armrest (ETU-R necessary) Vertical oxygen bottle holder Paper roll dispenser at the head-end Chart holder (for paperwork) below the headrest Attachment hooks for bags on both sides below the patient surface Monitor tray at the foot-end High Comfort mattress, high quality foam (35kg/m3), 2cm thick viscoelastic layer (total height : 12cm) Equipotential connection Side rail padded cushions (pair) Universal Meal tray / Extensible meal tray for side rails: from 65 to 88 cm / Fall protection side

1.1.2 I-CARE AMBULATORY

TECHNICAL DATA	
REFERENCE	I-CARE AMBULATORY
DESCRIPTION	STRETCHER TROLLEY WITH HEIGHT ADJUSTMENT ON COLUMNS
SAFE WORKING LOAD	320 kg (maximum load limit including the total weight of the patient, the mattress and accessories)
WEIGHT	85 kg (I- CARE Ambulatory 60, 70), 90 kg (I-CARE 80)
OVERALL DIMENSIONS	69 x 216 cm, 79 x 216 cm or 89 x 216 cm.
FOLDABLE RAILS	126 x 30 cm (height above mattress)
TREND/REVERSE TREND	18°
BACKREST	0 to 90 °
EQUIPMENT	2-sectional resin mattress base: 60 x 197 cm, 70 x 197 cm or 80 x 197 cm Radiolucent material Overall dimensions: 69 x 216 cm, 79 x 216 cm or 89 x 216 cm Height adjustment range : from 64 to 96 cm (with 10 cm thick mattress) Trendelenburg / Anti-Trendelenburg 18° Two-sided + foot or head-end height adjustment and Trendelenburg/Anti-Trendelenburg adjustment Removable mattress made of high quality and resilience foam (35kg/m3), height : 10 cm Removable cover. PVC coated Jersey. Colour : grey 6 holders for IV pole Bumpers on all 4 corners Backrest adjustable by 2 gas springs (0 - 90°) Castors with central braking system Ø 200 mm at foot- and head-end 5th retractable directional wheel Drop-down side rails. Anodized aluminium Foldable push bars at the foot-end 2 parts Frame cover (removable for easy cleaning and maintenance) including utility tray and O2 tank holder
OPTIONAL FEATURES	Anti-static system Permanent, foldable 3-stage «comfort» IV pole, 2 hooks Permanent, foldable 3-stage «comfort» IV pole, 4 hooks Removable IV pole, 2-stage, 2 hooks Foldable push bars head-end Foldable push bar foot-end 1 part X-ray cassette below the patient surface Electric backrest with manual release Electric backrest and knee gatch, manual release Battery Patient's remote control Knee gatch Vertical oxygen bottle holder Paper roll dispenser at the head-end Chart holder (for paperwork) below the headrest Attachment hooks for bags on both sides below the patient surface Monitor tray at the foot-end High Comfort mattress, high quality foam (35kg/m3), 2cm thick viscoelastic layer (total height : 12cm) Equipotential connection DIN rails Fixation clamp for armrest (on technical rails, CRORT necessary) Adjustable fixation clamp for armrest Anatomic shaped armrest (ETU-R necessary) Side rail padded cushions (pair) Universal Meal tray / Extensible meal tray for side rails: from 65 to 88 cm / Fall protection side

1.1.3 I-CARE OPHTALMOLOGY

TECHNICAL DATA	
REFERENCE	I-CARE OPHTALMOLOGY
DESCRIPTION	STRETCHER TROLLEY WITH HEIGHT ADJUSTMENT ON COLUMNS
SAFE WORKING LOAD	200 kg (maximum load limit including the total weight of the patient, the mattress and accessories)
WEIGHT	90 kg
OVERALL DIMENSIONS	200 cm / 235 cm (headrest) x 74
FOLDABLE RAILS	115 x 26.5 cm (height above mattress)
TREND/REVERSE TREND	18 °
BACKREST	0 à 90 °
EQUIPMENT	2-sectional resin mattress base: 70 x 197 cm. Radiolucent material Height adjustment range: from 64 to 96 cm (with 8 cm thick mattress) Trendelenburg / Anti-Trendelenburg 18° Bilateral foot-operated variable height control / Trendelenburg / brakes Removable mattress made of high quality and resilience foam (35kg/m3), thickness : 8 cm Removable cover. PVC coated Jersey. Colour : grey Backrest adjustable by 2 gas springs (0 - 90°) Castors with central braking system Ø 200 mm at foot-end and head-end 5th retractable directional wheel Drop-down side rails. Anodized aluminium Foldable push bars at the foot-end 2 parts DIN rails Frame cover including utility tray and O2 tank holder
OPTIONAL FEATURES	Anti-static system Articulated removable surgery head rest for ophthalmology + hollow cushion Articulated removable surgery head rest for stomatology + flat cushion Removable surgery head rest for stomatology and ENT Additional hollow cushion for articulated removable surgery headrest Additional flat cushion for articulated removable surgery headrest Head rest support. Fixation on technical rails Removable IV pole, 2-stage, 2 hooks Fixation clamp for armrest Adjustable fixation clamp for armrest GT Anatomic shaped armrest (ETU-R necessary) Holder for operating field, with connection for oxygen Foldable push bar foot-end 1 part Knee gatch Equipotential connection Side rail padded cushions (pair) Universal Meal tray / Extensible meal tray for side rails: from 65 to 88 cm / Fall protection side

1.2 I-CARE U EZ-GO PRESENTATION

Variable-height patient support device on hydraulic columns and equipped with an electric-assisted actuator system that allows, depending on the options, the movements of the backrest, leg lifter and knee gatch.

The device allows the operator to transport the patient inside a health care facility. The equipment is mounted on wheels and is equipped with an electric wheel to assist in movement.

The braking system is a mechanical system operated by the support of a pedal.

The products are designed to ensure the absence of incapacitating risks (essential performance) related to patient support as well as the risk of unintentional movements.

List of I-CARE U EZ-GO references) :

- **I-CARE U EZ-GO 60 EMERGENCY** –
  I-CARE EMERGENCY hydraulic variable height motorized stretcher with a 60 cm wide mattress.
- **I-CARE U EZ-GO 70 EMERGENCY** –
  I-CARE EMERGENCY hydraulic variable height motorized stretcher with a 70 cm wide mattress.
- **I-CARE U EZ-GO 60 AMBULATORY** –
  I-CARE AMBULATORY hydraulic variable height motorized stretcher with a 60 cm wide mattress.
- **I-CARE U EZ-GO 70 AMBULATORY** –
- I-CARE AMBULATORY hydraulic variable height motorized stretcher with a 70 cm wide mattress.
- **I-CARE U EZ-GO 80 AMBULATORY** –
  I-CARE AMBULATORY hydraulic variable height motorized stretcher with a 80 cm wide mattress.

1.2.1 MOTORIZED STRETCHER I-CARE U EZ-GO EMERGENCY

TECHNICAL DATA	
REFERENCE	I-CARE U EZ-GO EMERGENCY
DESCRIPTION	MOTORIZED STRETCHER
SAFE WORKING LOAD	320 kg (maximum load limit including the total weight of the patient, the mattress and accessories)
WEIGHT	97 Kg
OVERALL DIMENSIONS	74 x 216 cm or 84 x 216 cm
FOLDABLE RAILS	115 x 26.5 cm (height above mattress)
TREND/REVERSE TREND	18 °
BACKREST	0 to 90 °
EQUIPMENT	Motorized drive system with autonomous wheel. Integrated battery. 15 km autonomy. Charge time: 5 hours. Lithium battery without memory effect. Forward/Backward twist grip with progressive speed acceleration (foot-end). Push bars foot-end. 2-sectional resin mattress base: 60 x 197 cm or 70 x 197 cm. Radiolucent material. Overall dimensions: 74 x 216 cm or 84 x 216 cm. Height adjustment range: from 64 to 96 cm (with 10 cm thick mattress). Trendelenburg / Anti-Trendelenburg 18°. Two-sided + foot or head-end height adjustment and Trendelenburg / Anti-Trendelenburg adjustment. Removable mattress made of high quality and resilience foam (35kg/m3), thickness: 10 cm. Removable cover. PVC coated Jersey. Colour : grey. 6 holders for IV pole. Bumpers on all 4 corners. Backrest adjustable by 2 gas springs (0 - 90°). Castors with central braking system Ø 200 mm at foot- and head-end. 5th retractable and directional wheel (motorized wheel). Antistatic system. Drop-down side rails. Anodized aluminium. Frame cover (removable for easy cleaning and maintenance) including utility tray and O2 tank holder.
OPTIONAL FEATURES	Permanent, foldable 3-stage «comfort» IV pole, 2 hooks Permanent, foldable 3-stage «comfort» IV pole, 4 hooks Removable IV pole, 2-stage, 2 hooks Foldable push bars head-end Electric backrest with manual release Electric backrest and knee gatch, manual release Battery Patient's remote control Knee gatch Vertical oxygen bottle holder Paper roll dispenser at the head-end Chart holder (for paperwork) below the headrest Attachment hooks for bags on both sides below the patient surface Monitor tray at the foot-end High Comfort mattress, high quality foam (35kg/m3), 2cm thick viscoelastic layer (total thickness : 12cm) Equipotential connection DIN rails Fixation clamp for armrest (on technical rails, CRORT necessary) Adjustable fixation clamp for armrest Anatomic shaped armrest (ETU-R necessary) Side rail padded cushions (pair)

1.2.2 MOTORIZED STRETCHER I-CARE U EZ-GO AMBULATORY

TECHNICAL DATA	
REFERENCE	I-CARE U EZ-GO AMBULATORY
DESCRIPTION	MOTORIZED STRETCHER
SAFE WORKING LOAD	320 kg (maximum load limit including the total weight of the patient, the mattress and accessories)
WEIGHT	102 kg to 107 kg (depending on model).
OVERALL DIMENSIONS	221x 79 cm ou 221 x 89 cm (depending on model).
FOLDABLE RAILS	126 x 30 cm (above the mattress)
TREND/REVERSE TREND	18°
BACKREST	0 to 90 °
EQUIPMENT	Motorized drive system with autonomous wheel Integrated battery. 15 km autonomy. Charge time: 5 hours. Lithium battery without memory effect. Forward/Backward twist grip with progressive speed acceleration (foot-end). 2-sectional resin mattress base: 60 x 197 cm, 70 x 197 cm or 80 x 197 cm. Radiolucent material. Overall dimensions: 69 x 216 cm, 79 x 216 cm or 89 x 216 cm. Height adjustment range : from 64 to 96 cm (with 10 cm thick mattress). Trendelenburg / Anti-Trendelenburg 18°. Two-sided + foot-end height adjustment and Trendelenburg / Anti-Trendelenburg adjustment. Removable mattress made of high quality and resilience foam (35kg/m3), thickness : 10 cm. Removable cover. PVC coated Jersey. Colour : grey. 6 holders for IV pole. Bumpers on all 4 corners. Backrest adjustable by 2 gas springs (0 - 90°). Castors with central braking system Ø 200 mm at foot- and head-end. 5th retractable directional wheel (motorized wheel). Antistatic system. Drop-down side rails. Anodized aluminium. Foldable push bars at the foot-end (1 or 2 parts). Frame cover (removable for easy cleaning and maintenance) including utility tray and O2 tank holder.
OPTIONAL FEATURES	Permanent, foldable 3-stage «comfort» IV pole, 2 hooks Permanent, foldable 3-stage «comfort» IV pole, 4 hooks Removable IV pole, 2-stage, 2 hooks Foldable push bars head-end Electric backrest with manual release Electric backrest and knee gatch, manual release Battery Patient's remote control Knee gatch Vertical oxygen bottle holder Paper roll dispenser at the head-end Chart holder (for paperwork) below the headrest Attachment hooks for bags on both sides below the patient surface Monitor tray at the foot-end High Comfort mattress, high quality foam (35kg/m3), 2cm thick viscoelastic layer (total thickness: 12cm) Equipotential connection DIN rails Fixation clamp for armrest (on technical rails, CRORT necessary) Adjustable fixation clamp for armrest Anatomic shaped armrest (ETU-R necessary) Side rail padded cushions (pair)

APPLICATION FIELD

This stretcher trolley is intended according to its specifications, optional features and accessories for use in stretcher services, ambulatory care and hospital emergency units.

It is designed for transporting, treating and transferring patients and for their rest and recovery.

1.3 OBJECTIVE OF THIS USER MANUAL

This operating manual is intended for health professionals in order to furnish you with all the necessary information and all of precautions to be followed to ensure effective and safe use of this appliance.

The instructions relating to the maintenance and inspection of the product should be followed to ensure satisfactory equipment performance.

It is therefore essential that all staff have access to these instructions and are aware of the handling procedures and risks associated with the use of the stretcher trolley. The device must be handled by a qualified person who has been made aware of the risks associated with using the device incorrectly.

1.4 USERS

Healthcare professionals: physicians, caregivers and agents approved by Technical Services who are accustomed to working with similar equipment can operate all functions.

In use cases where the patient is the operator (**use of the remote control and armrests only**), the caregivers must first ascertain the patient's ability to use the product. The caregivers must also teach the patient how to safely use the product: adjustment to low position to step off the product.

1.5 CONSERVATION

This User Manual shall be kept near the product in a location provided for this purpose. It shall be kept away from any element and substance compromising its legibility.

1.6 APPLIED PARTS

The applied parts are as follows:

- Upholstery / mattress
- Armrests / side rails
- Remote controls

1.7 SYMBOLS AND STANDARDS USED

Electric I-CARE AMBULATORY and EMERGENCY models are Class I non-invasive and active medical devices.
I-CARE AMBULATORY, EMERGENCY and OPHTALMOLOGY models are Class I non-invasive and non-active medical devices.
Motorized I-CARE AMBULATORY EZ-GO and EMERGENCY EZ-GO models are Class I non-invasive and active medical devices.

	Type B appliance
	Electrical class II equipment
	Electrical hazard, do not open
min min	Duty cycle (motor cycle) 2 min. operation / 18 min. stop
IPX4	Splash-resistant
	See the manual / instruction brochure
	Indicates the maximum patient weight and safe working load
CE	Complies with the requirements of Regulation (EU) 2017/745 of the European Parliament and of the Council
SN	Serial number
	Manufacture date
	Manufacturer
	Alternating current
	Maximum patient weight
	Electronic waste: this symbol indicates that the product must not be discarded with unsorted municipal waste, but rather to a selective waste collection channel. Contact the local distributor for information concerning the return and/or collection systems available in the country.
	Protéger de l'humidité / keep dry
	Haut, tenir debout / stand up

	Fragile / fragile
	Recyclable / recycling
	Temperature range
	Humidity limit

General safety sign:

- **Information highlighted by this symbol must be read and scrupulously observed.**
- **Indicates that failure to observe the guideline could endanger the patient or user or damage the equipment.**

Sitting on the backrest is prohibited

Sitting on the legrest is prohibited

Sitting on the armrests is prohibited

Leaning against the stretcher is prohibited

The stretcher must be set to its low comfort (or lying) position before being moved.

"WARNING: This appliance must not be altered without the manufacturer's written consent."

"Caution: only purpose-built accessories provided for this MD by BMB MEDICAL may be used."

2 INSTRUCTION FOR USE

2.1 OPERATING CONDITIONS

AMBIENT CONDITIONS	OPERATION
Ambient temperature	+10°C to 40°C
Relative humidity	20 to 80% at 30 °C - no condensation
Atmospheric pressure	700 to 1060 ha
Heith above sea level	3000 m max.

2.2 INSTALLATION PROCEDURE

Before commissioning the chair and depending on the model, check that the following are operational:

- The battery
- The product power supply
- The height adjustment and lowering
- Backrest
- Siderails
- Brake pedal / steer pedal
- Trendelenburg / reverse Trendelenburg
- CPR release mechanism
- Tilting headrest

Clean the product according to your establishment's internal protocol.

2.3 BATTERY (OPTIONAL ELECTRIC BACKREST AND/OR KNEEGATCH)

The battery unit is fitted with its own charger. Before initial use, leave the product to stand for 12 h in a temperate environment (to allow the electrical and electronic components to reach normal operating temperature), then charge the battery for 12 hours from a mains outlet.

In routine use, we strongly recommend keeping the chair plugged into the mains during sedentary use.

The battery, with its limited operating life, can be used to operate the stretcher-chair in the event of a power outage, or during transfer.

Once the manipulations are complete, remember to re-connect the stretcher-chair to the mains (at least 12 hours per day). Never allow the battery to drain fully (risk of reduced battery performance).

"Warning: Do not short-circuit the batteries and do not leave the system unused and without charging for extensive periods of time as this could cause self-discharge, leading to medium-term damage. This will also have an environmental impact. »

Battery characteristics		Battery safety symbols	
Battery type:	Plomb	IPX6	Protection rating
Capacity:	1.3 Ah 24V	CE	CE marking
Charging current:	MAX. 500 mA		Indoor use
Weight:	1250 g		Electronic waste

2.4 PRODUCT POWER SUPPLY

Power grid connection conditions and electromagnetic compatibility:

This medical device's power cord may represent an obstacle that could cause a fall. Be mindful of its presence when moving around the appliance, when the latter is connected to the mains.

Position the product such that it can be easily unplugged.

Unplug the product before moving it.

Do not leave the cables in contact with the floor or the casters,

Do not knot the cables,

Periodically check the condition of the cables.

Mains connection:	100 ~ 240 V depending on the country.
Frequency:	50 /60 Hz
Rated current:	3.3 A
Protection rating / degree of electric shock protection:	Class 2 appliance
Power input:	525 W
Intermittent operating mode:	5 %, i.e. 1 minutes of continuous operation followed by 19 minutes of rest.

The mains plug is the electrical grid insulation device.

Work on electrical parts should only be performed by qualified and authorized staff.

Electromagnetic interference caused by the chair cannot be excluded. In this case, the chair's functions should be inhibited and those instruments subject to interference should be moved away. You can view the EMC information here.

2.5 HEIGHT ADJUSTMENT AND LOWERING

Before using these functions:

Make sure all persons and objects are clear of the area under the stretcher top,

Make sure that nobody's feet are placed under any of the pedals (height adjustment, trendelenburg/reverse trendelenburg).

2.5.1 RAISING THE STRETCHER

The controls (grey pedals), are located on both sides of the stretcher and there is a 3rd control at the foot- and head-ends.

To raise the stretcher, pump pedal:

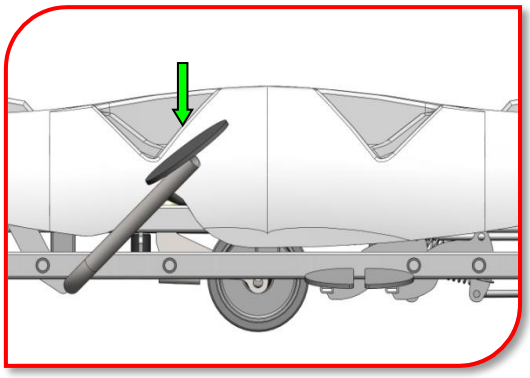

2.5.2 LOWERING THE STRETCHER

To lower the stretcher, depress the Trendelenburg pedal (yellow pedal) and the reverse Trendelenburg pedal (blue pedal) together.

Make sure that feet are correctly positioned to ensure equal pressure is applied to both pedals.

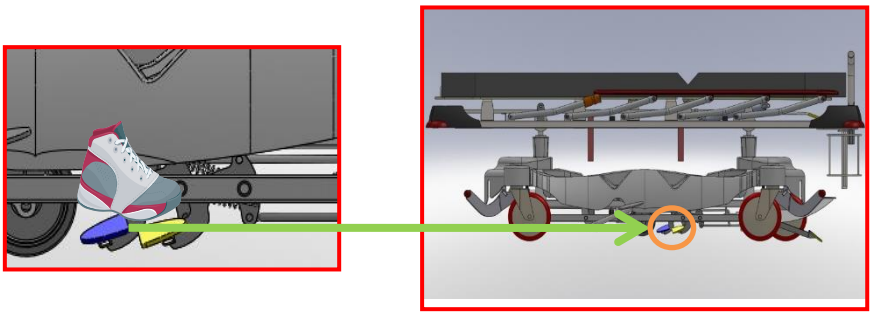

2.6 BACKREST

Before adjusting the backrest, remove any equipment that may be in the way (accessories, cables etc.)

2.6.1 MANUAL BACKREST

The backrest adjustable by 2 gas springs is operated by pushing down on the bar located under the stretcher top: exert adequate pressure (using both hands) to activate the lift mechanism and adjust the backrest to the desired height.

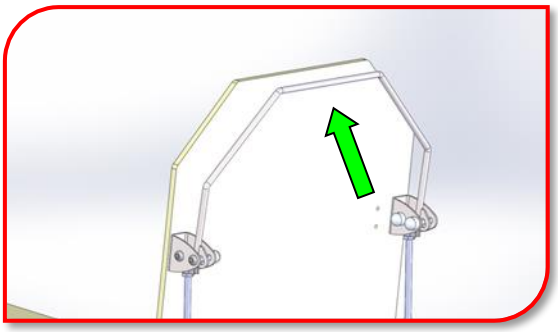

2.6.2 ELECTRIC BACKREST

Backrest adjustment is operated by remote control(s):

- the foot-end remote control
- and the patient's remote controls (optional)

2.7 SIDERAILS

The siderails are intended to reduce the risk of patients from accidentally falling off the trolley. The siderails are not intended for use as patient restraints with strap-type securing devices.

When operating the siderails, remove any equipment out of the way.

Do not attempt to move the trolley when the siderails are raised

2.7.1 I-CARE EMERGENCY AND OPHTALMOLOGY

<u>Lowering the siderails :</u>

To release the siderail, pull the lever downwards ❶, and push the siderail to the full down position ❷.

For easier handling, use one hand to operate the lever and place the other hand on the grab rail to guide the positioning.

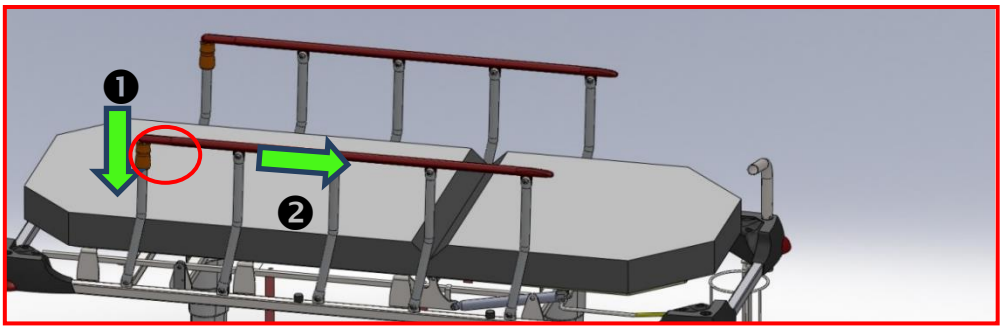

Do no use excessive force when using the handle. Release the rail by moving it slightly to activate the lever.

Raising the siderails :

- Pull up the grab rail and raise it to the full up position until the latch engages.
- Locking is automatic.

Keep your hands away from the lever to avoid entrapment of fingers.

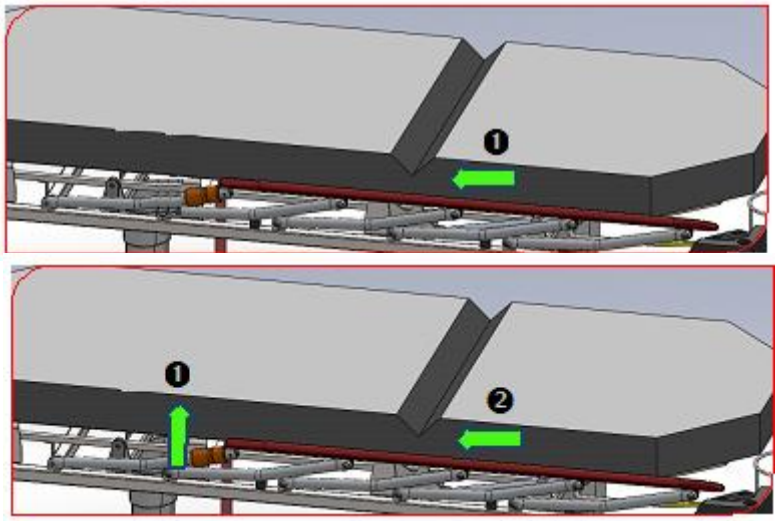

2.7.2 I-CARE AMBULATORY

Lowering the siderails :

To release the siderail, press down the button ❶, and push the siderail to the full down position❷.

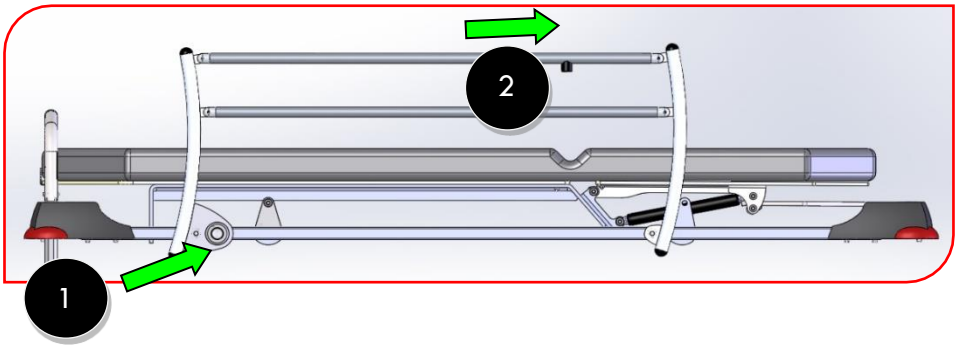

Raising the siderails:

Lift up the top rail until the button lock feature is activated.

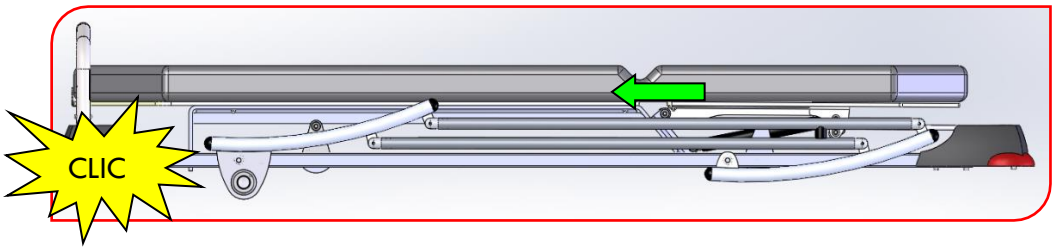

2.8 BREAK PEDAL / STEER PEDAL (IDENTICAL METHOD OF OPERATION FOR ALL 3 MODELS)

When the stretcher trolley is not in motion, always make sure that the parking brake is engaged. Check that the brake is not activated when trying to move the stretcher trolley.

Do not park the stretcher trolley on sloping surfaces.

The brake-steer pedal has three positions:

- Stretcher trolley locked - pedal in the full down position ❶.
- Stretcher trolley engaged enabling multidirectional movement on 4 wheels (5thwheel is deactivated) - pedal in the centre position ❷.
- Stretcher trolley steered by the 5thwheel (in order to facilitate steering in a straight course) - pedal in the full up position ❸.

❶ ❷ ❸

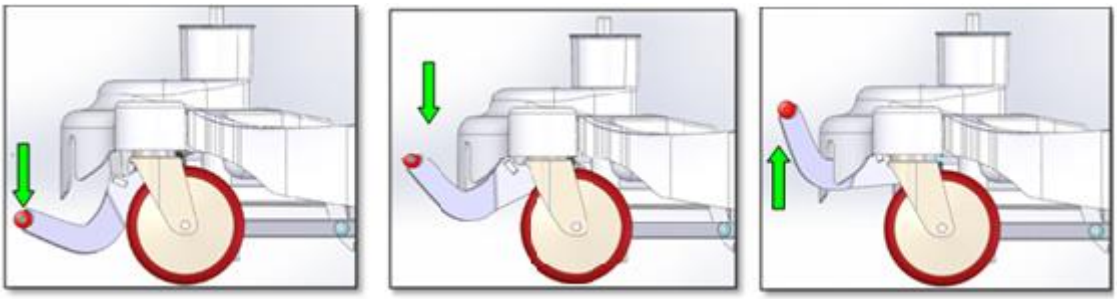

2.9 SELF POWERED MOTORISED (I-CARE U EZ-GO)

2.9.1 INITIAL OPRATION

The storage and/or transport of the bed-chairs at very low temperatures (below 5°C) may impair the product's performance. This is why we recommend leaving the products for 24 hours in a warm environment before operating it for the first time in accordance with the conditions as described above.

2.9.2 BATTERY

The battery box comes with its own external charger.

Before first use, leave the product in a warm environment for 24 hours and then charge the battery for 6 to 8 hours on a mains socket.

In order to maintain an acceptable level of charge, it is recommended to charge the motorized chairs as soon as possible. It is not necessary to wait until the battery is completely discharged.

"Warning: Do not short-circuit the batteries and do not leave the system unused and without charging for extensive periods of time as this could cause self-discharge, leading to medium-term damage. This will also have an environmental impact. »

In case of prolonged interruption of use of your equipment, it is recommended to recharge the battery once a month. Beyond 50 days of storage without recharging, the performance of the battery may be impaired or even irreversibly damaged.

Battery characteristics		Battery safety symbols	
Battery type:	Li-ion	IPX5	Protection rating
Capacity:	4.50 Ah	CE	CE marking
Input supply voltage:	29~45 VDC		Indoor use
Output supply voltage:	24 Vcc, 10 A		Electronic waste

2.9.3 PRODUCT POWER SUPPLY

See 2.4

2.9.4 MOTORISED DRIVE

In forward motion there are two speeds: "turtle" being slow and "rabbit" being fast.

In reverse there is only one speed.

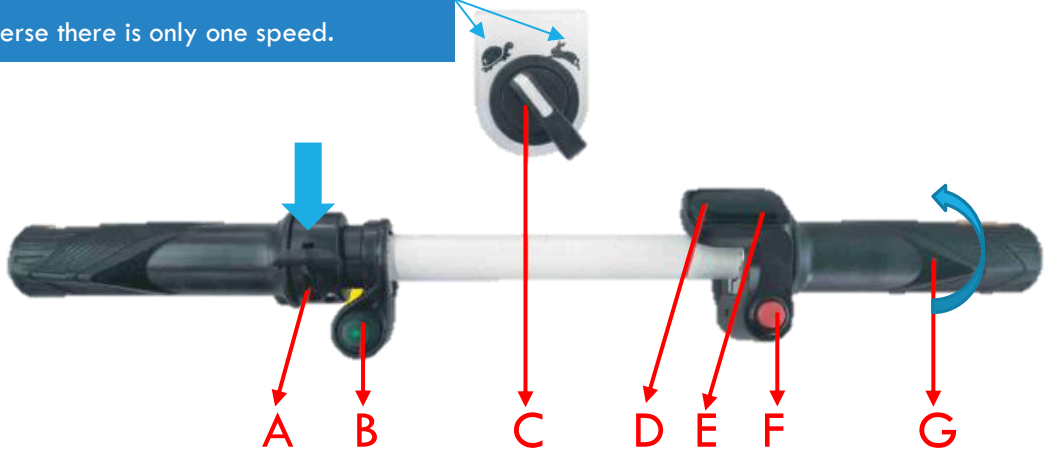

DEMARRAGE

- Press the start button (F)
  - The battery charge level indicator lights up (E)
- Fully press the brake control (A) and then release it. When a green or red arrow is displayed (D), the chair is started and ready for use.

SHIFTING

Forward:
Select the drive direction (B).
Select speed (C).
Turn the control handle forward (G). The speed is controlled by this handle.

Reverse:
Select the drive direction (B).
Turn the control handle forward (G). The speed is controlled by this handle. The selected speed (C) has no impact in reverse.

For safety reasons, the command reaction time is 0.5 seconds

Check regularly that nothing on the ground is hindering the rotation of the wheel.

BRAKING

- Fully press the brake control (A) to activate the brake.

For safety reasons, the command reaction time is 0.5 seconds.

2.9.5 BRAKE SYSTEM

Turn the knob back to stop the forward motion of the trolley, after releasing the knob the equipment is in brake mode. This will prevent the product from moving backwards.

2.10 TRENDELENBURG / REVERSE TRENDELENBURG

Trendelenburg position:

To tilt the stretcher trolley to the Trendelenburg position (head down), depress the yellow pedal.

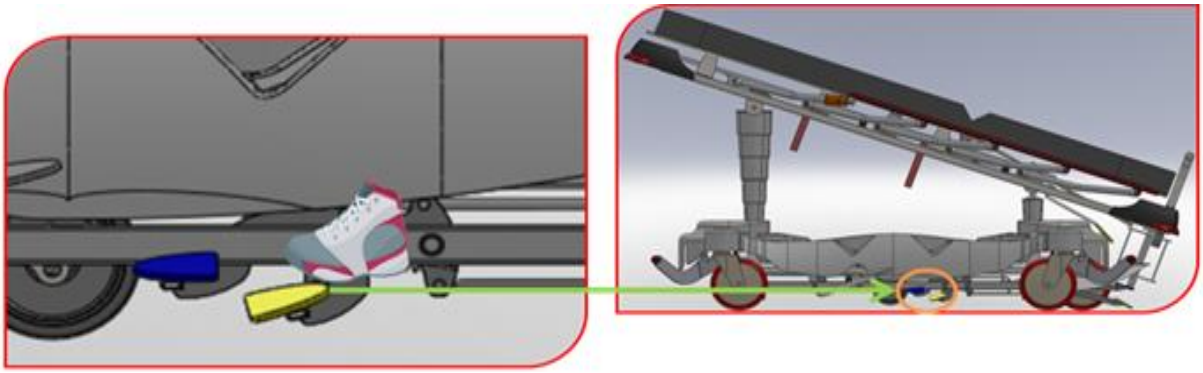

Reverse Trendelenburg position:

To tilt the stretcher trolley to Reverse Trendelenburg position (foot down), depress the blue pedal.

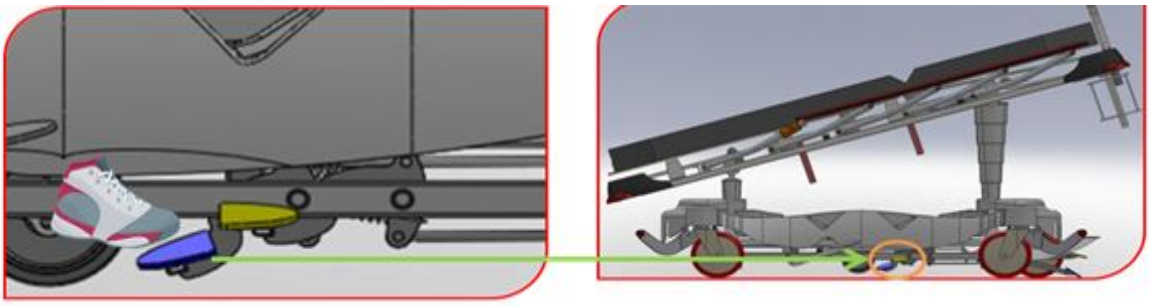

2.11 CPR RELEASE MECHANISM

To lower the backrest quickly in an emergency situation, pull the red lever and lower the backrest to the full down position.

When using the manual CPR release, lower using the backrest remote control into the full down position before reinitiating operation.

<u>Example of an electric trolley with knee gatch option :</u>

To lower the patient to a horizontal position for emergency treatment, pull the red lever

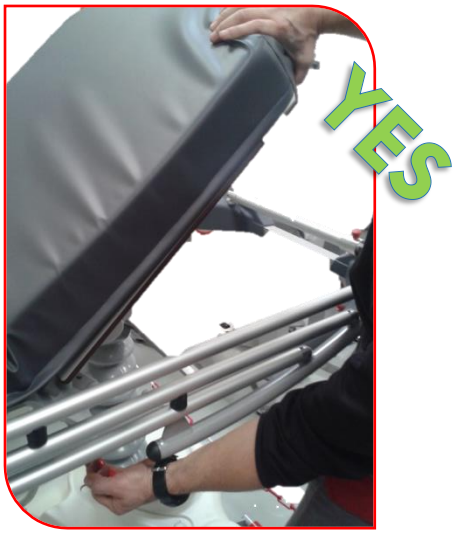

When operating the manual CPR release do not place arms into the stretcher frame.

2.12 TILTING HEADREST (ONLY FOR THE ICARE OPHTALMOLOGY MODEL)

Removable surgery head rest
for ophthalmology

Removable surgery head rest
for stomatology and ENT

2.12.1 INSTALLATION OF THE HEADREST

4. Raise the handle
5. Slide the headrest in the insert
6. Lock the headrest by putting the handle down

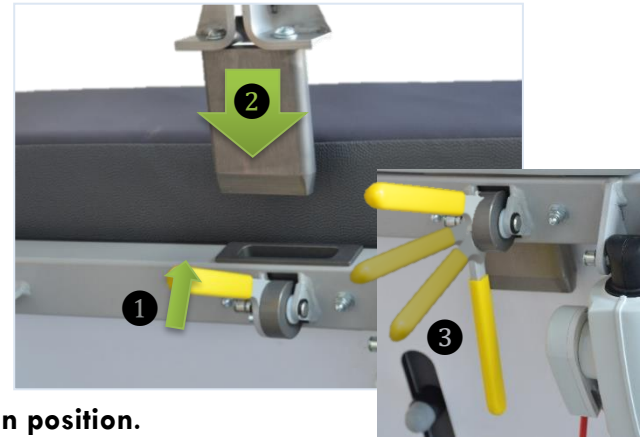

Always ensure that the headrest is correctly locked in position.
The product should be set to sitting position before changing the headrest.

The weight of the patient's head rests on the headrest; it must thus be supported by the operator during adjustment. Failure to observe this recommendation could lead to patient injury.

To avoid any risk of pinching during headrest adjustment, keep your fingers away from all articulated areas.
Do not place your hand between the backrest and headrest to pull the unlock handle as you may injure your fingers.

2.12.2 SURGERY HEADREST FOR OPHTALMOLOGY

For ergonomic positioning, the headrest is equipped with two joints.

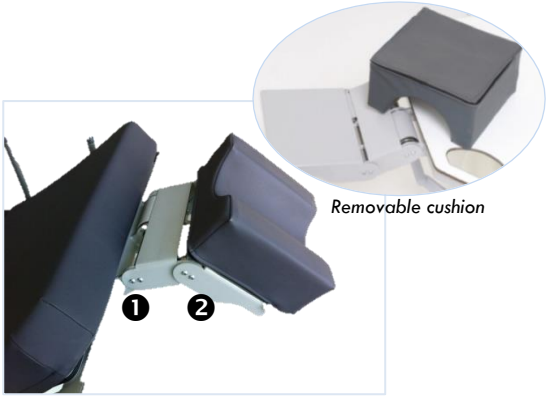

To adjust the first joint, push the right handle under the headrest outwards. Release the handles to lock (automatic locking) in the desired position.

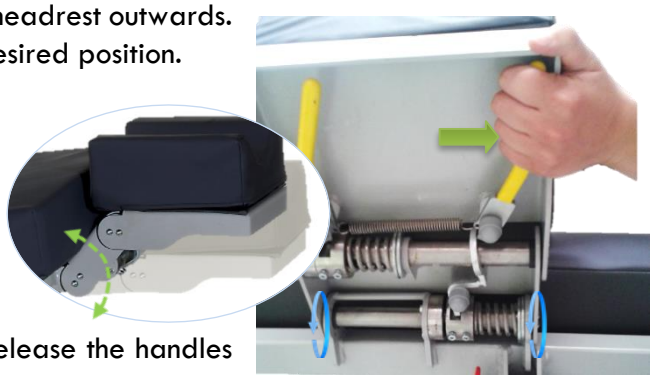

To adjust the second joint, use the left-hand handle. Release the handles to lock (automatic locking) in the desired position.

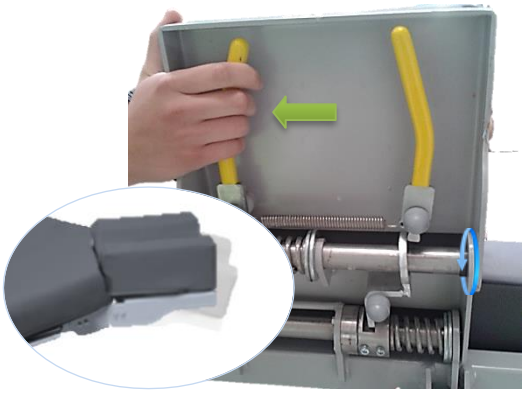

The cushion is equipped with a magnet. Simple, quick, hygienic and adjustable positioning.

2.12.3 REMOVABLE SURGERY HEADREST FOR STOMATOLOGY AND ENT

In order to adjust the headrest:

1. To unlock the headrest, release the handle.
2. Spin the headrest to place it
3. Release the handle to lock the position

Be sure that the headrest is well locked.

2.13 OPTIONS

2.13.1 FOLDING PUSH BARS

To fold away the handles, lift up and slide the locking ring as far is it will go, the handles can then be swivelled downwards, away from the stretcher top.

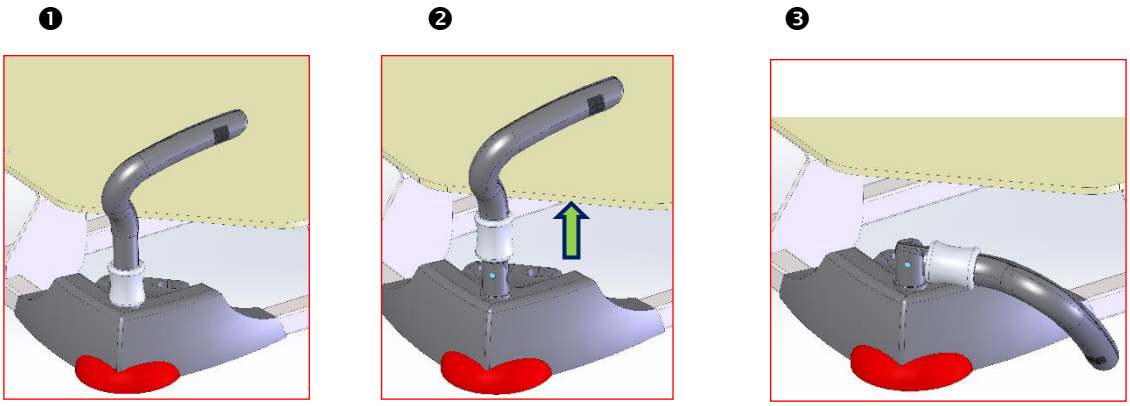

To reposition the handles, move them back into place and place the locking ring back into the down position. Check that they are correctly positioned.

2.13.2 FOLD OUT MONITOR TRAY

❶ Insert the tray(s) into the slot(s) provided (right and/or left at the foot of the stretcher).	
❷ Press the shutter release below the tray to unlock it	
❸ Fold down the tray	
❹ To use the tray, pull up it until it locks.	
❺ Lift the tray to remove it from the holder	

When using Trendelenburg and reverse-Trendelenburg positioning, it is recommended that devices positioned on the fold-out monitor tray are attached using the strap provided for this purpose.

2.13.3 IV POLE

Safe working load: 6 kg.

This indicative value corresponds to safe product use, but is not representative of normal use for which the load is significantly lower.

Do not affix anything to the telescopic parts of the IV pole (e.g. tape) that could hinder its movement.

When moving the stretcher fitted with the IV pole, ensure that the latter does not strike any obstacles (e.g. door frame, lighting, etc.) or individuals.

Do not move the stretcher via the IV pole.

2.13.3.1 PERMANENTLY ATTACHED IV POLE

Installation :

1. Remove the IV pole from its storage location ❶ and raise into the vertical position until it clicks into place❷.
2. To raise the height of the pole, (3 telescopic stages), pull up to either of the two upper stages until it locks into place❸.

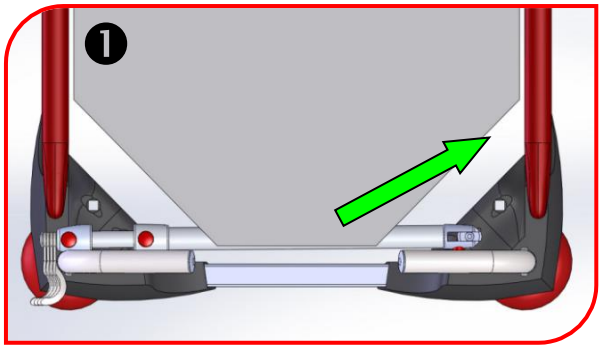

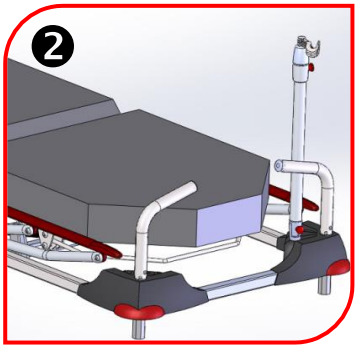

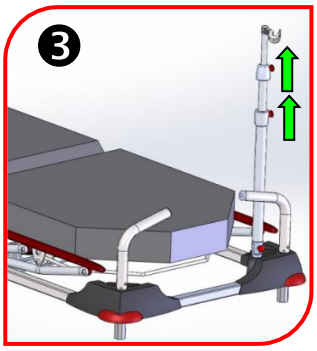

Storing the IV pole:

In order to fold the telescopic pole back into place, pull up the red locking bolts located below each stage.

Do not tilt the IV pole in its highest position. Lower to each of the various stages in succession until you reach the lowest position (one level) before inserting the pole back into its storage location.

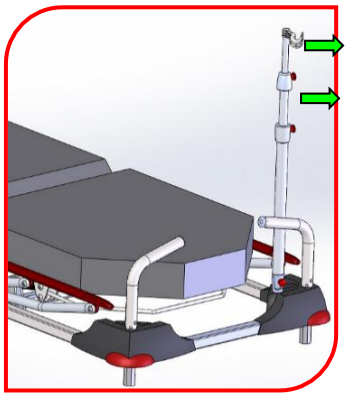

2.13.3.2 REMOVABLE IV POLE

Insert the detachable IV pole into one of the corner locations provided for this purpose.

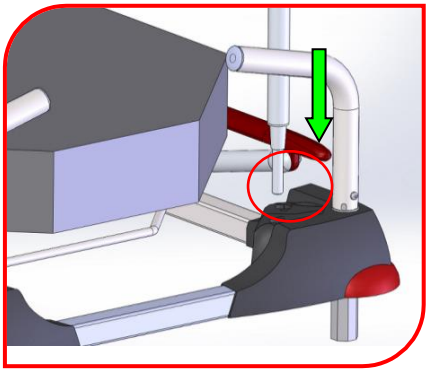

2.13.4 OXYGEN BOTTLE HOLDER BENEATH THE BACKREST

Swing the oxygen bottle holder away from the stretcher top.

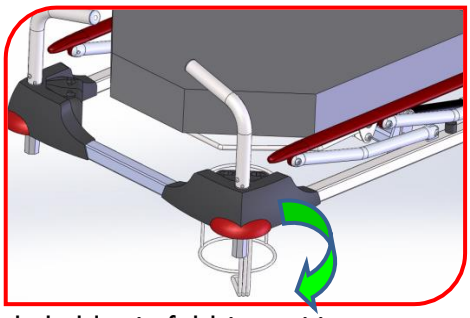

Bottle holder in fold-in position

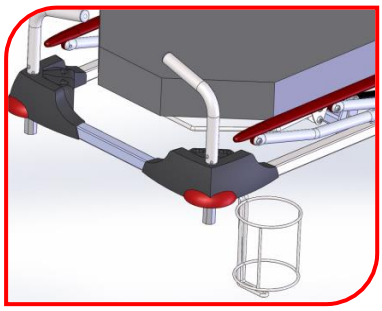

Bottle holder in fold-out position

2.13.5 LATERAL TECHNICAL RAILS AND CLAMP

Slide the clamp onto which your accessory is attached to position and tighten the knob to lock in place.

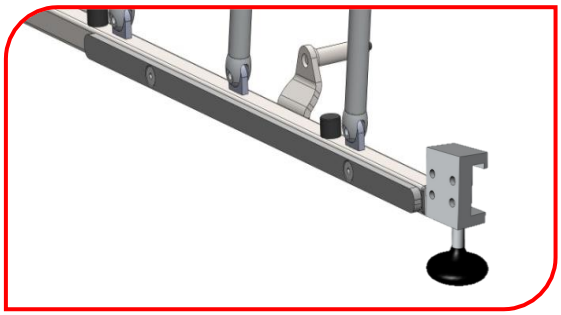

Maximum safe working load: 15 kg.

2.13.6 HEADREST SUPPORT, FIXATION ON TECHNICAL RAILS

Insert the headrest in the support

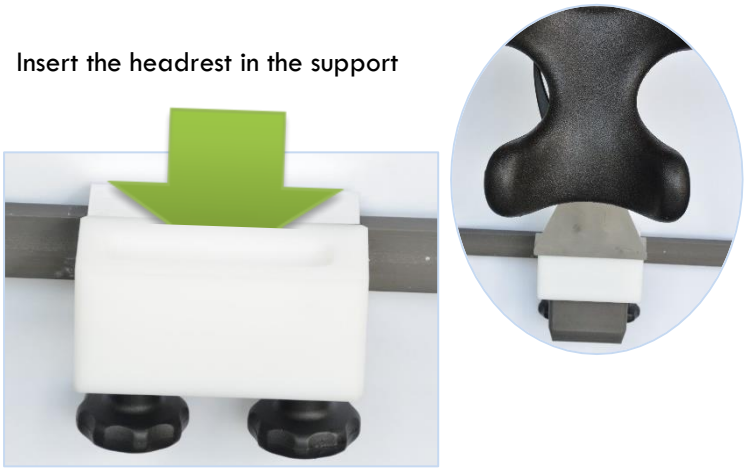

2.13.7 PAPER ROLL DISPENSER

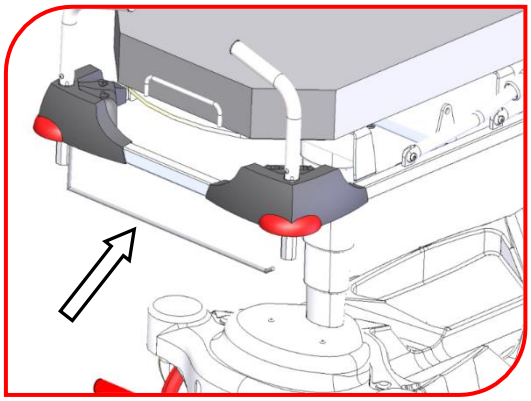

2.13.8 X RAY CASSETTE BELOW THE PATIENT SURFACE

2.13.9 ANTISTATIC SYSTEM

Make sure the earthing tape touches the floor, is not bended and is not deformed.

2.13.10 HOLDER FOR OPERATING FIELD WITH CONNECTION FOR OXYGEN (OPHTALMOLOGY VERSION)

2.13.11 CHART HOLDER BELOW THE HEADREST

2.13.12 BAG HANGERS

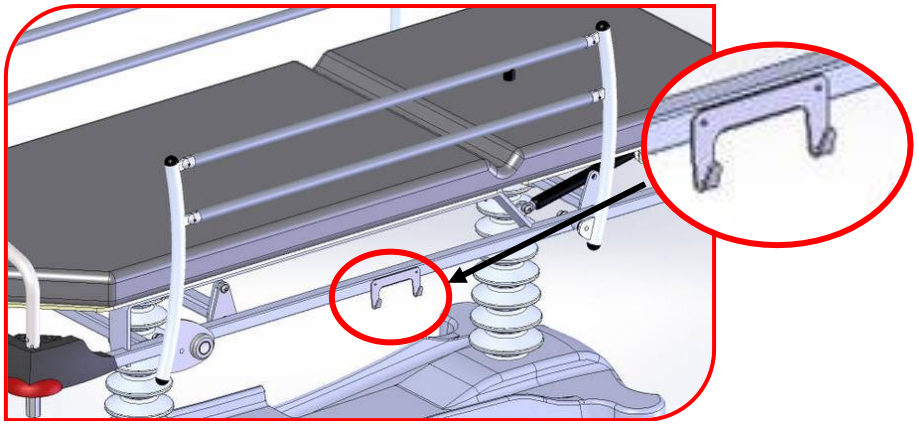

2.13.13 MANUAL KNEE GATCH

To avoid the risk of entrapment, do not insert arms or hands between the stretcher top and the steel frame.

To raise the knee gatch, pull the yellow jack control ❶ while lifting the handle❷ to the desired position.

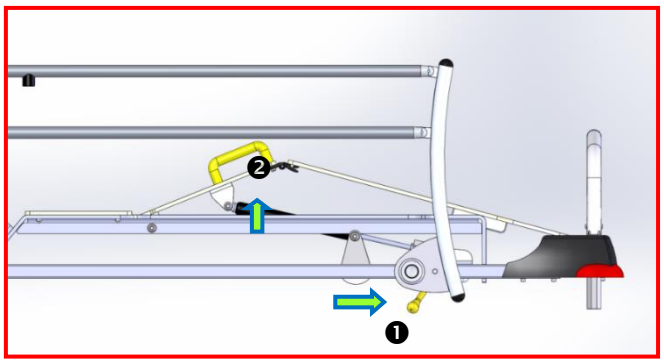

To lower the knee gatch, pull the yellow jack control ❶ while pressing down on handle❷.

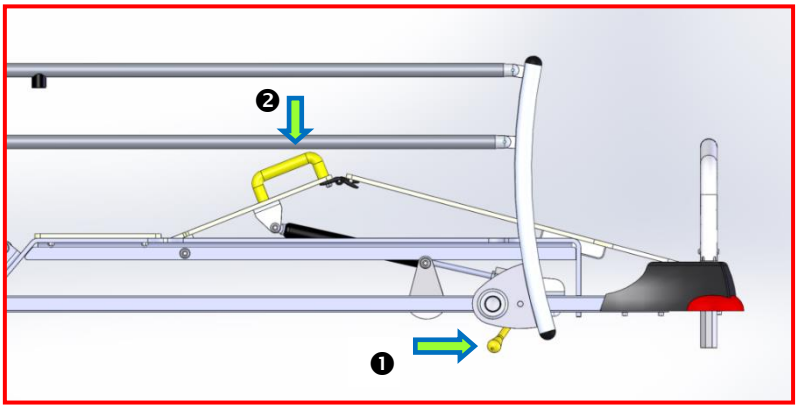

2.13.14 ELECTRIC KNEE GATCH

To avoid the risk of entrapment, do not insert arms or hands between the stretcher top and the steel frame.

On the electric stretcher trolley versions, adjusting the knee gatch position is performed by remote control(s):

- the foot-end remote control
- and the patient's remote controls (optional))

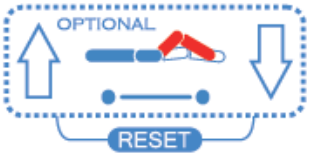

3 CLEANING AND DISINFECTING

3.1 INTRODUCTION

Regular and correct cleaning is essential to ensure the satisfactory performance of the equipment (cf. a cleaning schedule should be established upon initial use of the device identifying the staff concerned).

If cleaning is not carried out regularly, there is a risk of infection caused by the presence of secretions and/or residues on the stretcher trolley.

The following cleaning instructions are not a substitute for the establishment's internal procedures.

The stretcher trolley is equipped with a removable cover cap to facilitate cleaning.

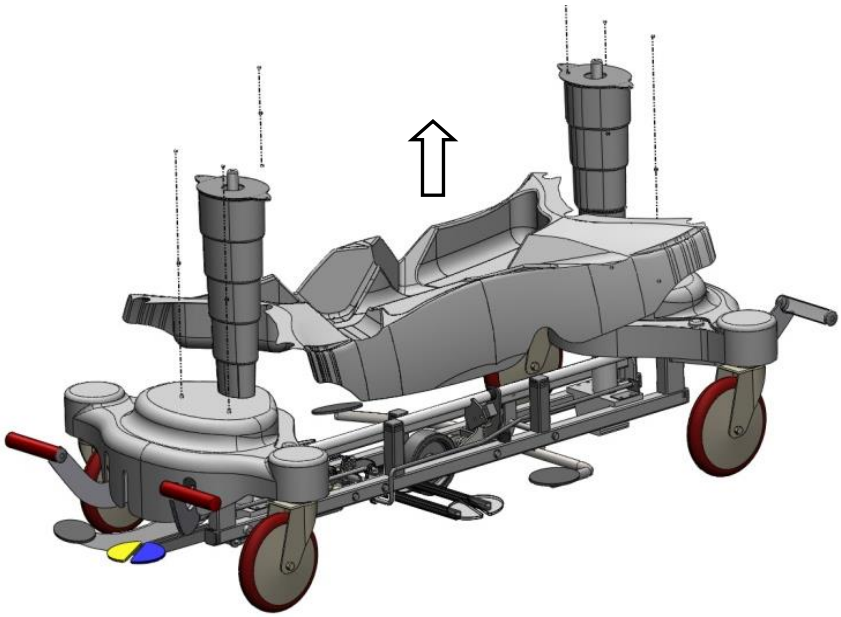

3.2 FREQUENCY

Cleaning must be carried out

- after each patient, that is, between two patients
- after transporting an infected patient
- in full on a weekly basis

3.3 CLEANING AND DISINFECTION ADVICE

3.3.1 CLEANING OPERATION

Before cleaning the chair, unplug it from the mains and ensure that all internal connections are correctly established.

For routine cleaning of the upholstery, painted stainless steel or aluminum surfaces, plastic parts and control elements, a gentle detergent such as soapy water may be used, followed by rinsing with clear water. After cleaning, dry the product thoroughly.

All of the product's surfaces must be cleaned.

During cleaning or disinfection, it is recommended to:

- Spray or apply the cleaning product to the MD with a clean disposable cloth.
- Start with the areas closest to the patient, focusing on parts in contact with users.
- Proceed from top to bottom.
- Allow the equipment to dry.

Products that cause stains (e.g.: "blue product" or eosin) must be cleaned as rapidly as possible to prevent them from soaking in.

Aerial disinfection of surfaces is allowed for this product.

3.3.2 RECOMMENDED EQUIPMENT AND PRODUCTS

Use only authorized and standardized cleaning products or disinfectants: quaternary cleaning products, phenolic compounds and bleach solutions, etc.

- Observe the prescribed dosages and dilutions.
- Observe the application conditions (contact time, quantity applied, rinsing, etc.)
- Do not mix the products.
- Ensure that all disinfectant detergents used are compatible with:
    - PVC, ABS, Polyamide, Polyurethane and Polypropylene
    - Epoxy paint-coated metal surfaces
    - Stainless steel and aluminum surfaces
- Familiarize yourself with the products strictly prohibited by the manufacturer (see list below).

List of strictly prohibited products:

Solvents:	Gasoline / aliphatic and aromatic higher alcohols / ketones-esters / trichloroethylene-perchloroethylene
Bases:	10% Sodium hydroxide / 10% Ammonia
Acids:	10% Nitric / 30% Hydrochloric / 10% Citric
Miscellaneous:	Pure or weakly diluted bleach / Abrasive powders / All abrasive products

NB:

- **Quaternary cleaning products** consist of ingredients containing "-yl" suffix elements and ammonium chloride
- **Quat./isopropyl cleaning products** consist of a quaternary ingredient, as described above, along with isopropyl alcohol
- **Phenolic cleaning products** consist of ingredients containing the "-pheno" suffix
- **Bleach** is known under the generic name "sodium hypochlorite"

Never use abrasive utensils.

Use clean disposable cloths.

Wear protective clothing and gloves during cleaning and disinfection.

High-pressure and steam cleaning are prohibited.

Any damage resulting from failure to observe this instruction for use of a detergent-disinfectant will not be covered by BMB MEDICAL under the terms of the warranty.

4 PRECAUTIONS

4.1 DEVICE-RELATED PRECAUTIONS

4.1.1 WARNINGS

This MD has been designed for and adapted to medical practices and procedures, and hence a specific use. Abnormal use of the latter can lead to user or patient accidents, or even to irreversible damage.

The following list of abnormal chair uses is not exhaustive and BMB MEDICAL counts on the common sens of the stretcher's users.

- Do not use the product without first having familiarized yourself with this user manual.
- Do not alter the stretcher. Any changes made to the system could lead to unpredictable operation that could in turn jeopardize the safety of the user or patient. This would also void the stretcher's warranty.
- Used to accommodate a person of small stature (less than 1.30 m tall), or under the age of 12 years without adapted equipment (pediatric kit)
- To ensure correct use of the product, only proceed if the weight is correctly distributed over the device.
- The chassis cover load capacity is of 35 kg. Do not sit or stand on the cover.
- Only purpose-built accessories provided for this MD by BMB MEDICAL may be used
- Connection, by any means, of an electric device to the stretcher.
- The product must be connected to a mains power outlet compliant with standards in force.
- Do not short-circuit the batteries and do not leave the system unused and without charging for extensive periods of time as this could cause self-discharge, leading to medium-term damage. This will also have an environmental impact.
- In case of prolonged interruption of use of your equipment, it is recommended to recharge the battery once a month. After more than 50 days of storage without recharging, battery performance may be impaired or even irreversibly damaged.
- This medical device's power cord may represent an obstacle that could cause a fall. Be mindful of its presence when moving around the appliance, when the latter is connected to the mains.
- Position the product such that it can be easily unplugged.
- Unplug the product before moving it.
- Do not leave the cables in contact with the floor or the casters.
- Do not knot the cables.
- Periodically check the condition of the cables.
- Work on electrical parts should only be performed by qualified and authorized staff.

- Electromagnetic interference caused by the chair cannot be excluded. In this case, the chair's functions should be inhibited and those instruments subject to interference should be moved away. You can view the EMC information here.
- When using the remote control, all movements can be interrupted by simply releasing the corresponding key.
- Only activate the various positions after having ensured that no-one is touching any mechanical parts and that there are no objects under the seat or patient surface, or between any of the moving structures.
- The side rails are intended to minimize the risk of the patient accidentally falling. They are not, in any way, designed to immobilize or maintain the patient.
- Before manipulating the side rails, ensure that nothing could hinder their movement.
- When lowering the side rail, take care not to trap the hands or feet of the patient or staff
- If the side rail locking operation is silent (no "click"), please revise the side rails.
- Except during transport, always ensure that the stretcher's brake is engaged. Check whether the brake is engaged by attempting to move the stretcher.
- The "variable height" function should be used when handling the patient in order to work at an ergonomic height.
- Make sure that no one has their feet under the different pedals (variable height, Trendelenburg, Reverse Trendelenburg).
- It is recommended to attach the devices to the monitor support plate with the strap provided for this purpose when positioning the stretcher in the Trendelenburg or Reverse Trendelenburg position.
- When using the manual emergency release, do not put the arm in the frame of the lying surface.
- When activating the knee gatch, to avoid any risk of pinching, do not place your arm or hand between the lying surface and the metal structure.
- Do not park the chair on a sloping floor.
- Use outside of the establishment, or on unprepared ground.
- Do not use the MD on a floor with a slope of more than 10%.
- Use of the chair with a load that exceeds the safe working load (see technical characteristics).
- Always ensure that the headrest is correctly locked in position.
- The product should be set to sitting position before changing the headrest.
- The weight of the patient's head rests on the headrest; it must thus be supported by the operator during adjustment. Failure to observe this recommendation could lead to patient injury.
- To avoid any risk of pinching during headrest adjustment, keep your fingers away from all articulated areas.
- Do not place your hand between the backrest and headrest to pull the unlock handle as you may injure your fingers.
- Always ensure that the headrest articulation is correctly locked.
- IV pole safe working load: 6 kg.
- When moving the chair fitted with the IV pole, ensure that the latter does not strike any obstacles (e.g. door frame, lighting, etc.) or individuals.

- Do not move the chair via the IV pole
- In the case of an unsupervised patient, the product should be left in its lowest position to reduce the risk of falling.
- Tell the patient not to sit on the ends (foot or head) of the chair/stretcher. An excess weight applied to one of the ends could tip the patient surface and injure the patient.
- Tell the patient and any accompanying persons not to sit on the armrests.
- The equipotential connector must not, under any circumstances, be used as a protective earth connector
- Failure to perform these cleaning operations can lead to a risk of infection caused by the presence of secretions and/or residues on the chair.
- Before cleaning the chair, unplug it from the mains and ensure that all internal connections are correctly established.
- High-pressure and steam cleaning are prohibited.
- Any use that does not fall within the operating context of a hospital chair.
- To prevent failure, electromedical equipment requires special EMC-related precautions.
- Never use the chair in the presence of an anesthesia mixture flammable with air, with oxygen, or with nitrous oxide as this could cause a fire and/or explosion.
- Use by any non-caregiver who has not received the authorization and explanations from a qualified individual.

All manipulations relating to the aforementioned precautions for use are described in paragraph II - Instructions for use**.**

4.1.2 CONTRAINDICATIONS

There are no noteworthy contraindications for this device.

4.1.3 PRECAUTION ASSOCIATED WITH EQUIPMENT CARE AND MAINTENANCE

The device must not be altered in any way without the manufacturer's prior consent: the alteration could lead to unpredictable operation, potentially injuring the patient and caregivers.

Torn upholstery no longer presents an effective antibacterial barrier and must hence be replaced as soon as possible.

The device must be regularly inspected, at least once per year. See the maintenance check-list. To maintain the device in good condition and to guarantee its safe and durable operation, the prescribed maintenance must be performed

In the event of observed anomalies or damage that could jeopardize device operation and safety, the equipment must be immediately withdrawn.

The device should only be used according to the instructions in this user manual.

The device must not be exposed to, or even less be in contact with, sources of heat, combustion and flammable agents.

Work on electrical parts should only be performed by qualified and authorized staff.

BMB MEDICAL will accept no liability in the event of incidents or accidents resulting from improper use or alteration of the product by the buyer or user.

4.1.4 EMC-RELATED INFORMATION

The products in the I-CARE range are suitable for use in all healthcare establishments, with the exception of facilities in the vicinity of HF ELECTROSURGICAL APPLIANCES, or near an electromagnetically shielded room for an EM magnetic resonance imaging system, in which the intensity of EM INTERFERENCES is high.

The products in the I-CARE range are not suitable for use in domestic homes or establishments or on any premises connected to the public low-voltage network supplying domestic buildings.

EM interference could cause the product to make unexpected movements.

This appliance should not be used next to, or stacked on other appliances as this could lead to incorrect operation. If this mode of operation is necessary, this and the other appliances should be observed to ensure their correct operation.

The use of accessories, transducers or cables other than those specified or supplied by the manufacturer can lead to an increase in electromagnetic emissions, or a decrease in this appliance's immunity, causing inappropriate operation.

Do not use portable RF communication devices (including peripherals such as antenna cables and external antennas) less than 30 cm (12 inches) from any part of products in the I-CARE range, including the cables specified by the manufacturer. Otherwise, the performance of these devices could be impaired.

The emission characteristics of this equipment make it suitable for use in industrial areas and hospitals (CISPR 11, class A). If used in a residential environment (for which compliance with the CISPR 11 class B standard is generally required), this equipment may not provide appropriate protection to radio frequency communication services. The user may need to take attenuation steps, such as moving or re-orienting the equipment.

List of cables used:

1. Power cord, maximum length 1000 cm.
2. Variable height column, maximum length 750 mm
3. Backrest cable: maximum length 1250 mm
4. Legrest cable: maximum length 750 mm
5. Footrest cable: maximum length 1500 mm

EMISSIONS	
Conducted and radiated RF emissions:	Conducted and radiated RF emissions:
Harmonic distortions IEC 61000-3-2:	Harmonic distortions IEC 61000-3-2:
Voltage fluctuations and Flicker IEC 61000-3-3:	Voltage fluctuations and Flicker IEC 61000-3-3:

Immunity test	Test level IEC 60601	Compliance level
Electrostatic discharges (ESD) IEC 61000-4-2	± 8 kV in contact ± 2/4/8/15 kV in air	± 8 kV in contact ± 2/4/8/15 kV in air
RF radiated electromagnetic fields IEC 61000-4-3	3 V/m (professional healthcare establishment) 80MHz-2.7GHz 80% AM at 1 kHz	3V/m 80MHz-2.7GHz 80% AM at 1 kHz
Proximity fields emitted by wireless RF communication devices IEC 61000-4-3		

Frequency (MHz)	Modulation	Required level (V/m)	Compliance level (V/m)
385	Pulsed modulation: 18 Hz	27	27
450	Pulsed modulation: 18 Hz	28	28
710-745-780	Pulsed modulation: 217 Hz	9	9
810-870-930	Pulsed modulation: 18 Hz	28	28
1720-1845-1970	Pulsed modulation: 217 Hz	28	28
2450	Pulsed modulation: 217 Hz	28	28
5240-5500-5785	Pulsed modulation: 217 Hz	9	9

Rapid / burst electrical spikes IEC 61000-4-4	Power supply: ± 2 kV Input/output lines: ± 1 kV Repeat frequency: 100 kHz	Power supply: ± 2 kV Input/output lines: ± 1 kV Repeat frequency: 100 kHz
Shock waves IEC 61000-4-5	Between phases: ± 0.5 kV, ± 1 kV Between earth and phases ± 0.5 kV, ± 1 kV, ± 2 kV	Between phases: ± 0.5 kV, ± 1 kV Between earth and phases ± 0.5 kV, ± 1 kV, ± 2 kV
Conducted interference, induced by RF fields IEC 61000-4-6	3 V 0.15 MHz – 80 MHz 6 V in ISM bands between 0.15 MHz and 80 MHz 80 % AM at 1 kHz	3 V 0.15 MHz – 80 MHz 6 V in ISM bands between 0.15 MHz and 80 MHz 80 % AM at 1 kHz
Power frequency magnetic fields IEC 61000-4-8	30A/m	30A/m
Voltage Dips and Interruptions: IEC 61000-4-11	0% UT; 0.5 cycle At 0°, 45°, 90°, 135°, 180°, 225°, 270° and 315° 0% UT; 1 cycle at 0° 70% UT; 25/30 cycles at 0° 0% UT; 250/300 cycles	0% UT; 0.5 cycle At 0°, 45°, 90°, 135°, 180°, 225°, 270° and 315° 0% UT; 1 cycle at 0° 70% UT; 25/30 cycles at 0° 0% UT; 250/300 cycles

NB: There is no deviation from the requirements of IEC 60601-1-2 ed. 4

NB: There are no other known measures for maintaining basic safety with respect to EMC phenomena.

4.2 TRANSPORT AND STORAGE

Storage and transport conditions:

Ambient conditions	Operation
Ambient temperature	-10 to +30 °C
Relative humidity	20 to 90% at 30 °C - no condensation
Atmospheric pressure	700 to 1060 ha

4.2.1 TRANSPORT

Before transporting the stretcher with a view to storing to ensure that there are no risks of impact or accidental falls during transport, we recommend that you:

- Fasten stretcher to the frame
- Place the cover over it
- Lock the brakes
- Place it in the lowest position

Damage to the appliance caused during transport is not covered by the guarantee. Repairs or replacement of damaged parts are the responsibility of the client.

4.2.2 STORAGE

When the chair is in storage, ensure that:

- Its brakes are engaged
- It is covered

The product should be stored in a clean, ventilated, temperate and dry place, protected from the elements and from direct sunlight.

During storage, no heavy weights should be placed on the chair.

The chair must not be considered as a support surface for any other type of equipment.

The device must not be exposed to, or even less be in contact with, sources of heat, combustion and flammable agents.

In the event of prolonged storage, the battery should be recharged every 6 months, proceeding as follows:

- Connect the mains power cord.
- Briefly press one of the remote control functions to initiate charging.
- Allow the battery to charge for 8 hours.

4.3 WARRANTY

Warranty: two years parts and labor according to the following terms:

BMB MEDICAL grants its customers a commercial warranty of two (2) years from the date of delivery, within the limits defined below.

This commercial warranty is not intended to replace the legal guarantee of conformity mentioned in articles L.211-4 to L.211-13 of the French Consumer code, or that pertaining defects of the purchased object, covered by articles 1641 to 1648 and 2232 of the French Code of civil law.

Beyond the legal guarantee, BMB MEDICAL guarantees the exchange and replacement of parts accepted to be out of order, due to machining fault, assembly fault or material failure. The scope

of the warranty does not include parts made unusable either by normal wear, or by improper use or non-compliant repair.

Where applicable, at the request of BMB MEDICAL, any product or part that is the subject of a warranty claim must be returned postage paid to the BMB MEDICAL plant. Any improper use, alteration or repair performed with parts not supplied or certified by BMB MEDICAL will void this warranty.

BMB MEDICAL stretchers are designed for a projected service life of 10 years under normal conditions of use, with appropriate periodic maintenance as described in the maintenance check-list of each stretcher. BMB MEDICAL provides the original buyer with the guarantee that the welds on the stretchers are free from structural defects for the projected stretcher service life of 10 years, as long as the original buyer is in possession of the product.

No guarantees are provided concerning appropriateness for a specific use.

This warranty excludes any disposable parts, IV poles, mattresses, batteries, along with damage incurred by abuse.

The product warranty shall be considered expired, however, by any of the following:

- Abnormal use (*Warning paragraph*)
- Work without prior notice to our technical services, or maintenance on:
    - A mechanical part of the chair
    - A cylinder or motor
- Failure to observe any other term of the warranty
- Any inappropriate washing
- The use of accessories not provided by the manufacturer
- Failure to observe the preventive maintenance operations recommended in the maintenance check-list.

4.4 AFTER SALES SERVICE

For any information relating to the installation, use and maintenance of the product and for any other questions, please contact the After-Sales Service at the following address: sav@bmb-medical.com or on **+33 (0)4 74 08 71 71 or your local distributor if outside of France**. Thanks to our "Customer Space", you can access your equipment items on-line, view the maintenance points to be attended to and request our services directly via this secure interface.

The operator must carefully read the instructions contained in this manual, paying particular attention to the safety precautions and the procedures to be followed for installation and correct use.

In the case of any doubts as to the correct interpretation of the instructions, please contact the After-Sales Service for any necessary clarifications.

To facilitate the ordering of spare parts, exploded parts drawings can be requested from the After-Sales Service to provide you with the references of the parts required.

4.5 ENVIRONMENT

4.5.1 SPENT EQUIPMENT

In France:

To be disposed of separately from household waste.

In accordance with Directive 2012/19/EU of the European Parliament and Council of July 4, 2012 on waste electrical and electronic equipment (WEEE), this symbol indicates that the product must not be disposed of along with non-sorted municipal waste, but rather discarded to selective collection.

The recycling of electrical equipment serves to preserve natural resources and avoids any risks of pollution. For this purpose, BMB MEDICAL fulfills its obligations concerning the end of life of I-care range products that it markets by funding the Recylum recycling channel dedicated to Pro WEEE that collects them free of charge (more information on www.recylum.com).

In Europe:

To be disposed of separately from household waste.

In accordance with Directive 2012/19/EU of the European Parliament and Council of July 4, 2012 on waste electrical and electronic equipment (WEEE), this symbol indicates that the product must not be disposed of along with non-sorted municipal waste, but rather discarded to selective collection.

The recycling of electrical equipment serves to preserve natural resources and avoids any risks of pollution.

Outside Europe :

Dispose of the Product or its components in accordance with local laws and regulations.

Contact the local distributor to inquire about return and/or collection systems available in the country.

Tél : +33 (0)4 74 08 71 71

Fax : +33 (0)4 74 08 71 72

info@bmb-medical.com

100 Av. du Formans – CS 11001

01604 TREVOUX Cedex

FRANCE